# Spinhoogwerker

## CELA DT22S

www.hocap.nl

# Spinhoogwerker

## CELA DT22S

- **Uiterst compact**
- **Smalle afstempeling**
- **Platform 90º draaibaar**
- **Werkhoogte 22.00 tot -3.00 m**
- **Ook volledig elektrisch verkrijgbaar**

| Eigenschappen | |
|---|---|
| Werkhoogte | 22.00 m |
| Platformhoogte | 20.00 m |
| Reikwijdte | 9.00 m |
| Max. capaciteit | 230 kg |
| Eigen gewicht | 2.800 kg |
| Transportafmetingen | 4.33 x 0.82 x 1.96 |
| Platformafmetingen | 1.40 x 0.70 x 1.10 m |
| Stempelafmetingen | 4.82/3.65 x 3.60/2.47 m |
| Afstempeling | Hydraulisch zelfnivellerend |
| Zwenkbereik | 720º |
| Aandrijving | Hatz Dieselmotor |
| | 230V elektromotor |
| Start/stop knop | Platformbediening |
| Functies | Stempelautomaat |
| | Coming-home functie |
| | GSM-module |

| Optioneel | |
|---|---|
| Rupsen | non-marking rupsen |
| Stempelplaten | Staal |
| Aandrijving | Lithium |

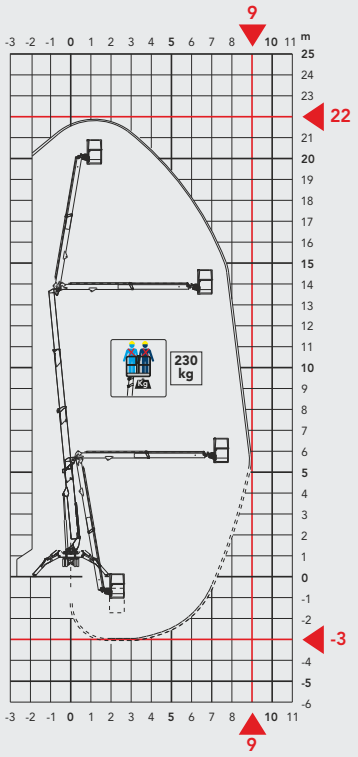


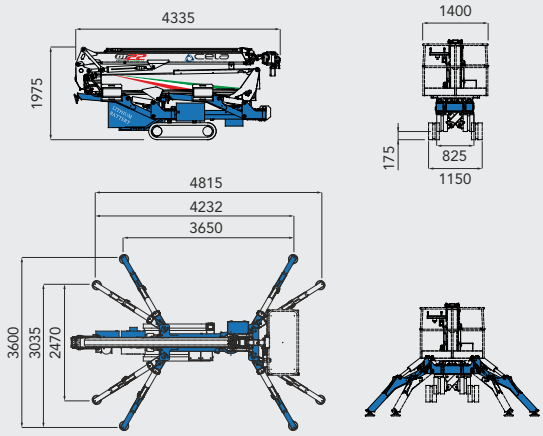


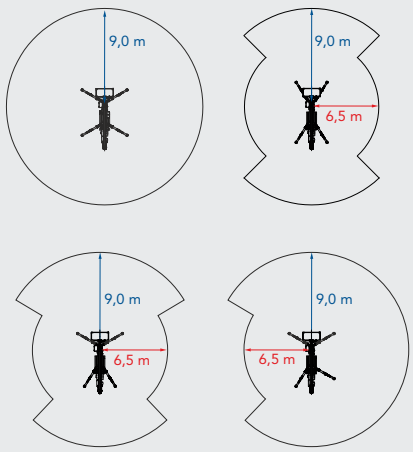


Lange Hofstedestraat 7 4116 EX Buren (Gld.) **T** 088 - 4000 700 **E** info@hocap.nl **W** www.hocap.nl