Ersatzteilliste / spare part list
Mechanik / mechanics

ET 420 Ausgabe / issue 10.2024

Fabrik-Nr. / serial No.: 000650-03200 bis 000650-0xxxx
Fabrik-Nr. / serial No.:
Fabrik-Nr. / serial No.:
Fabrik-Nr. / serial No.:

(Bei Bestellung Fabrik- Nr. & RAL Farbe angeben! / Please indicate serial No & Special Color on order)

GEDA Akku-Leiter-Lift

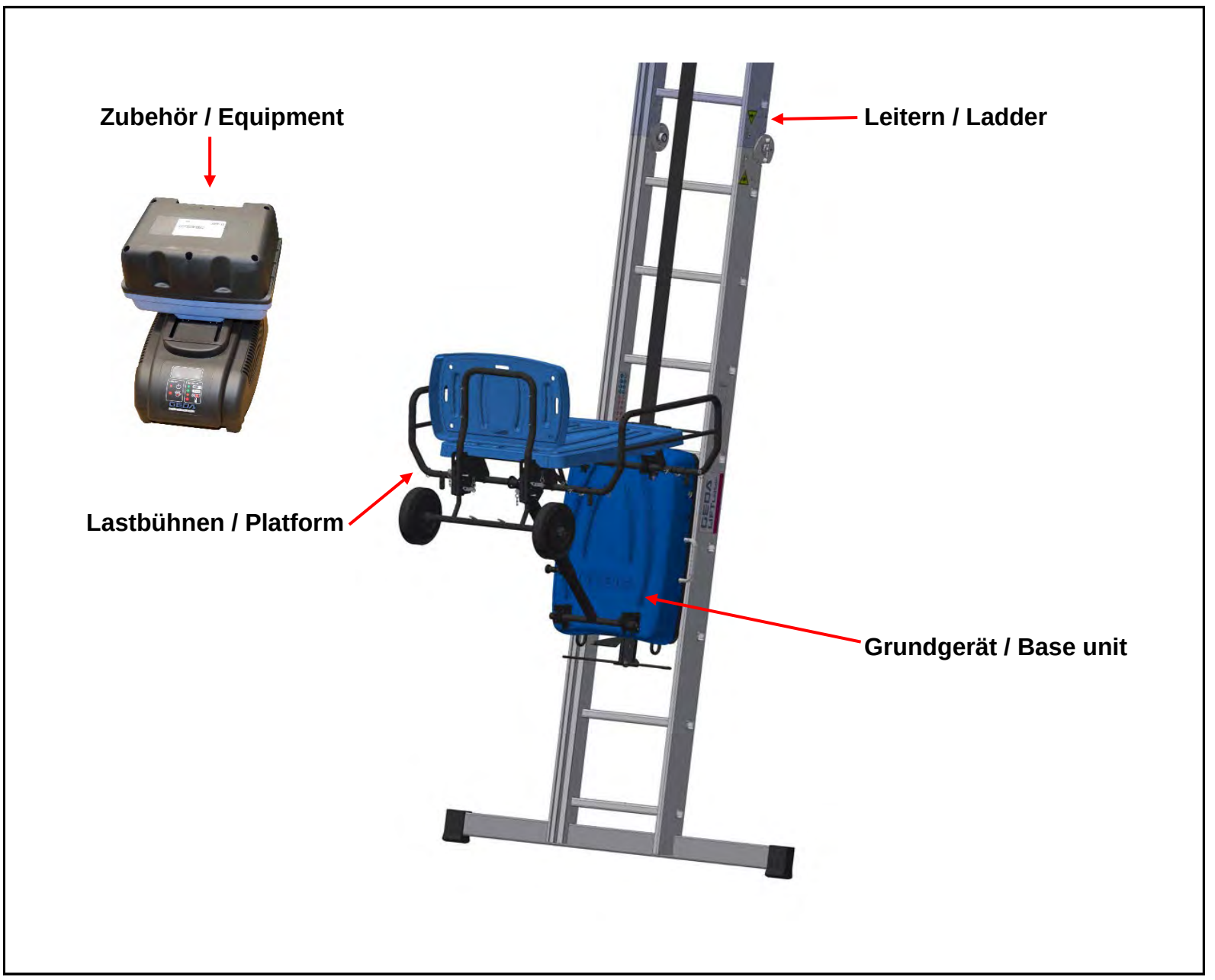

GEDA GmbH
Mertinger Straße 60
86663 Asbach-Bäumenheim
Phone +49 (0) 906 9809-0
Fax +49 (0) 906 9809-50
info@geda.de
www.geda.de

Ersatzteilliste / spare part list
Mechanik / mechanics

ET 420 Ausgabe / issue 10.2024

Fabrik-Nr. / serial No.: 000650-03200 bis 000650-0xxxx
Fabrik-Nr. / serial No.:
Fabrik-Nr. / serial No.:
Fabrik-Nr. / serial No.:

(Bei Bestellung Fabrik- Nr. & RAL Farbe angeben! / Please indicate serial No & Special Color on order)

GEDA Akku-Leiter-Lift

Ersatzteilbestellung
Ersatzteilbestellung ausschließlich über Hersteller / Vertretung.
Es dürfen nur Original GEDA Ersatzteile verwendet werden.
Nur diese gewährleisten die volle Funktion und Sicherheit.
Die Verwendung von nicht zugelassenen Ersatzteilen, entbindet uns von jeglicher Haftung
für hierdurch verursachte Schäden.

Bei jeder Ersatzteilbestellung bitte mit angeben / Each state ordering of spare parts:
- **Machinen-Typ**
- **Baujahr**
- **Fabriknummer**
- **Name des Bauteils**
- **Artikel-Nr.**
- **Bestellmenge**
- **Sonderlackierung (RAL Farbe)**
- **Betriebsspannung (falls sinnvoll)**

Ordering of Spare parts
Ordering spare parts only from the manufacturer or his subsidiary
Use only original spare parts. Only these parts
will warrant full functional and work safety. The use of unapproved spare parts will void all liability.

Each state ordering of spare parts:
- **Machine type**
- **Year of construction**
- **Serial No.**
- **Name of the Spare part**
- **Article-No.**
- **Quantity**
- **Special color (RAL Nr.)**
- **Operating voltage (if meaningfull)**

GEDA GmbH
Mertinger Straße 60
86663 Asbach-Bäumenheim
Phone +49 (0) 906 9809-0
Fax +49 (0) 906 9809-50
info@geda.de
www.geda.de

Ersatzteilliste / spare part list
Mechanik / mechanics

ET 420 Ausgabe / issue 10.2024

Fabrik-Nr. / serial No.: 000650-03200 bis 000650-0xxxx
Fabrik-Nr. / serial No.:
Fabrik-Nr. / serial No.:
Fabrik-Nr. / serial No.:

(Bei Bestellung Fabrik- Nr. & RAL Farbe angeben! / Please indicate serial No & Special Color on order)

GEDA Akku-Leiter-Lift

Inhaltsverzeichnis / Contents

Deckblatt / Cover sheet: Page 1

Bestellinformation / Ordering information: Page 2

Inhaltsverzeichnis / Contents: Page 3

Grundeinheit / Base unit: Page 4 - 18

Lastbühnen / Platform: Page 19 - 27

Leitern / Ladder: Page 28 - 36

Zubehör / Equipment: Page 37 - 47

GEDA GmbH

Mertinger Straße 60
86663 Asbach-Bäumenheim
Phone +49 (0) 906 9809-0
Fax +49 (0) 906 9809-50
info@geda.de
www.geda.de

Grundgerät
Base unit

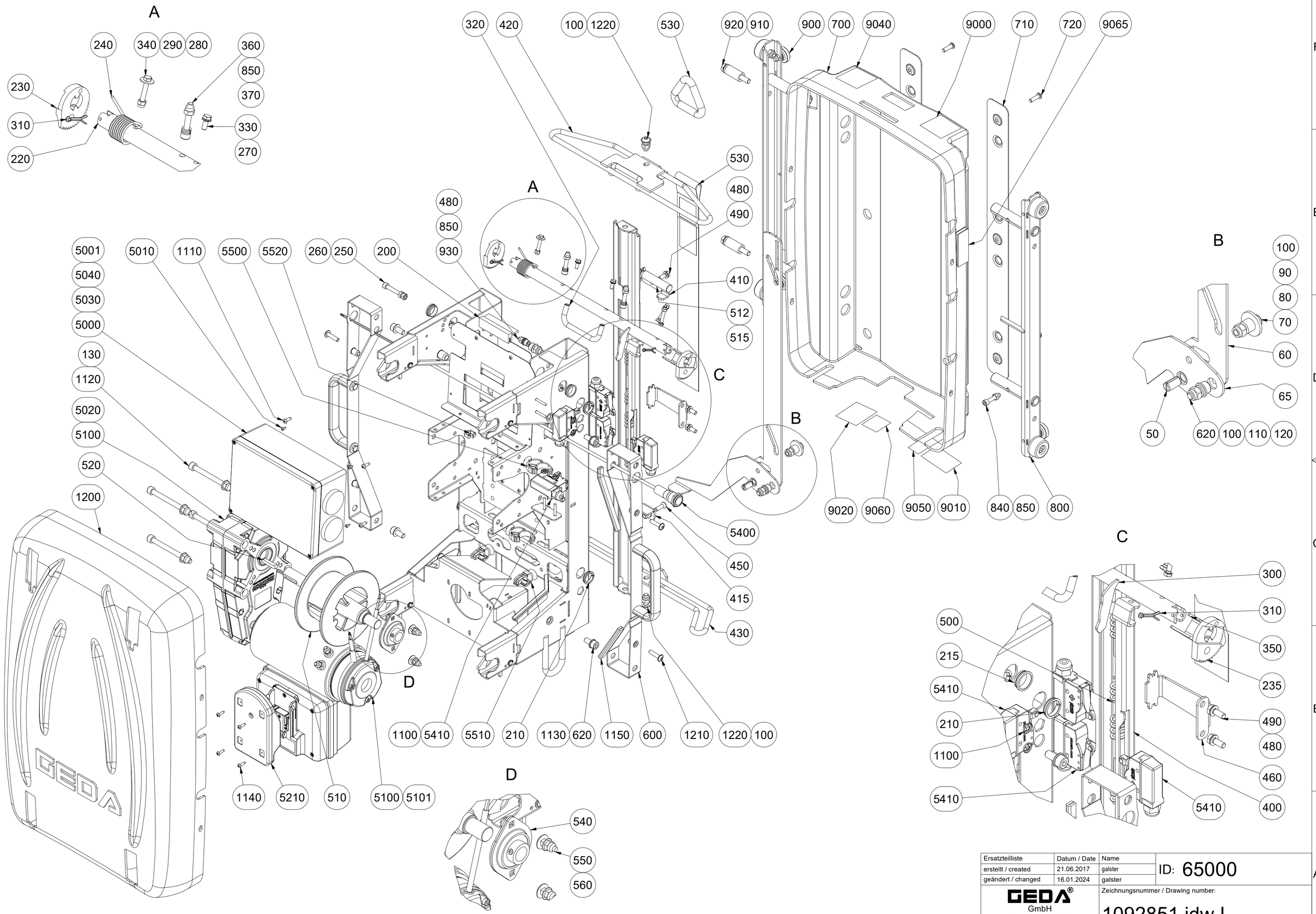

Ersatzteilliste	Datum / Date	Name	ID: 65000
erstellt / created	21.06.2017	galster	
geändert / changed	16.01.2024	galster	

GEDA® GmbH
Mertinger Str. 60
86663 Asbach-Bäumenheim

Zeichnungsnummer / Drawing number:

1092851.idw I

1092851 I_65000 AKKU LEITER LIFT GRUNDGERÄT / BATTERY LADDER LIFT BASE UNIT

Pos. / Item	Art.Nr. / Item. No.	Menge / Quantity	Einheit / Unit	Description	Bezeichnung		Sonderfarbe (S) / Special Color (S)	Verschleißteil / Expendable part	Kommentar / Comment
0050	63199	1	STK	HEADLESS PIN M10 X 19	GEWINDESTIFT M10 X 19				
0060	1072468	1	STK	DISTRIBUTOR VALVE	STEUERSCHIEBER				
0065	1077112	1	STK	LOCKING LEVER	VERRIEGELUNGSHEBEL				
0070	04691	1	STK	CHEESE HEAD SCREW M8 X 25	ZYL-SCHRAUBE M8 X 25				
0080	04771	1	STK	WASHER 9	SCHEIBE 9				
0090	1077188	1	STK	STEEL TUBE 14X2.8 L= 10	STAHLROHR 14X2,8 L= 10				
0100	03756	6	STK	LOCK NUT M8	SICH-MUTTER M8				
0110	05457	1	STK	SPRING WASHER 8	FEDERRING 8				
0120	24066	1	STK	WASHER 8.4	SCHEIBE 8,4				
0130	17388	4	STK	LOCK NUT M8	SICH-MUTTER M8				
0200	1083781	1	STK	BELT BRUSH	GURTBÜRSTE				
0210	42290	8	STK	BUSH-CLIP	BUCHSE-CLIP				
0215	1074545	2	STK	BEARING BUSH	LAGERBUCHSE				
0220	1074478	1	STK	BRAKE SHAFT	BREMSWELLE				
0230	1086316	1	STK	BRAKE CAM LEFT	BREMSNOCKE LINKS				
0235	1086320	1	STK	BRAKE CAM RIGHT	BREMSNOCKE RECHTS				
0240	06144	1	STK	TORSION SPRING	DREHFEDER				
0250	22639	1	STK	CHEESE HEAD SCREW M6 X 45	ZYL-SCHRAUBE M6 X 45				
0260	03203	2	STK	HEXAGON NUT M6	SKT-MUTTER M6				
0270	04974	2	STK	WASHER 5.3	SCHEIBE 5,3				

1092851 I_65000 AKKU LEITER LIFT GRUNDGERÄT / BATTERY LADDER LIFT BASE UNIT

Pos. / Item	Art.Nr. / Item. No.	Menge / Quantity	Einheit / Unit	Description	Bezeichnung		Sonderfarbe (S) / Special Color (S)	Verschleißteil / Expendable part	Kommentar / Comment
0280	04175	3	STK	LOCK NUT M5	SICH-MUTTER M5				
0290	06333	1	STK	WASHER 5.3	SCHEIBE 5,3				
0300	1075575	1	STK	CAM SWITCH BRAKE SHAFT	SCHALTFAHNE BREMSWELLE				
0310	03019	2	STK	SPLIT PIN 3X25	SPLINT 3X25				
0320	1142447	1	STK	SLACK ROPE ROCKER	SCHLAFFSEIL-WIPPE				
0330	03889	2	STK	HEXAGON SCREW M5 X 12	SKT-SCHRAUBE M5 X 12				
0340	04578	3	STK	HEXAGON SCREW M5 X 30	SKT-SCHRAUBE M5 X 30				
0350	1083915	1	STK	LIFTING LEVER SAFETY BRAKE	LÜFTUNGSHEBEL FANGBREMSE				
0360	19717	2	STK	CHEESE HEAD SCREW M6 X 35	ZYL-SCHRAUBE M6 X 35				
0370	04478	6	STK	SINGLE SPRING WASHER	FEDERRING				
0400	1075445	1	STK	SLIDE RAIL	FÜHRUNGSSCHIENE				
0410	1068827	1	STK	BUMP PLATE	ANSCHLAGBLECH				
0415	1082730	1	STK	LIMIT STOP DOWN-END	ANSCHLAG AB-END				
0420	1079390	1	STK	APPROACH LEDGE	ANFAHRLEISTE				
0430	1079442	1	STK	ACCESS LEDGE	AUFFAHRLEISTE				
0450	07756	1	STK	COUNTERSUNK SCREW M6 X 20	SENKSCHRAUBE M6 X 20				
0460	1068782	1	STK	SPRING HOLDER	FEDERHALTER				
0480	04281	5	STK	WASHER 6.4	SCHEIBE 6,4				
0490	03201	3	STK	HEXAGON SCREW M6 X 16	SKT-SCHRAUBE M6 X 16				
0500	24952	2	STK	SPRING d2,50 Dm16.00 Lo 105.0	FEDER-D d2,50 Dm16,00 Lo 105,0				

1092851 I_65000 AKKU LEITER LIFT GRUNDGERÄT / BATTERY LADDER LIFT BASE UNIT

Pos. / Item	Art.Nr. / Item. No.	Menge / Quantity	Einheit / Unit	Description	Bezeichnung		Sonderfarbe (S) / Special Color (S)	Verschleißteil / Expendable part	Kommentar / Comment
0510	1087129	1	STK	BELT DRUM	GURTTROMMEL				
0512	1079388	1	STK	BOLT 14X68 L=5	BOLZEN 14X68 L=5				
0515	05739	1	STK	PROTECTIVE DEVICE SL 8	SL-SICHERUNG 8				
0520	63563	1	STK	FEATHER KEY 6 X 6 X 32	PASSFEDER 6 X 6 X 32				
0530	1080744	1	STK	BELT STRAP WITH TRIANGLE	GURTBAND MIT TRIANGEL				
0540	16730	1	STK	SHELL WITH BEARING	GEHÄUSE MIT LAGER				
0550	04054	2	STK	FLAT MUSHR. HEAD SCREW M6 X 20	FLACHRUNDSCHRAUBE M6 X 20				
0560	17994	2	STK	LOCK NUT M6	SICH-MUTTER M6				
0600	1076555	2	STK	CARRYING GRIP	TRAGEGRIFF				s.Zg.1101807
0620	10585	7	STK	CHEESE HEAD SCREW M8 X 18	ZYL-SCHRAUBE M8 X 18				
0700	1059948	1	STK	HOUSING BOTTOM	GEHÄUSE UNTERTEIL				
0710	1077247	2	STK	KERBING RIB	SCHEUERLEISTE				
0720	63930	6	STK	SAUCER HEAD SCREW M6 X 20	FLACHRUNDSCHRAUBE M6 X 20				
0800	1092027	1	STK	WHEELED UNDERCARRIAGE	FAHRWERK				s.Zg.1101820
0840	05041	2	STK	CHEESE HEAD SCREW M6 X 30	ZYL-SCHRAUBE M6 X 30				
0850	06864	5	STK	LOCK NUT M6	SICH-MUTTER M6				
0900	1092030	1	STK	WHEELED UNDERCARRIAGE RIGID	FAHRWERK STARR				s.Zg.1101824
0910	1071601	2	STK	BUSHING D=16X2.8	BUCHSE D=16X2,8				
0920	09911	2	STK	HEXAGON SCREW M8 X 55	SKT-SCHRAUBE M8 X 55				
0930	05598	1	STK	CHEESE HEAD SCREW M6 X 16	ZYL-SCHRAUBE M6 X 16				

1092851 I_65000 AKKU LEITER LIFT GRUNDGERÄT / BATTERY LADDER LIFT BASE UNIT

Pos. / Item	Art.Nr. / Item. No.	Menge / Quantity	Einheit / Unit	Description	Bezeichnung		Sonderfarbe (S) / Special Color (S)	Verschleißteil / Expendable part	Kommentar / Comment
1100	63925	10	STK	SHAFT LOCK-DOWN DEVICE	WELLENSICHERUNG				
1110	10167	4	STK	SHEET SCREW 4.2 X 13	BLECHSCHRAUBE 4,2 X 13				
1120	63932	4	STK	CHEESE HEAD SCREW M8 X 90	ZYL-SCHRAUBE M8 X 90				
1130	05866	8	STK	WASHER 8.4	SCHEIBE 8,4				
1140	12894	4	STK	TAPPING SCREW 3.5X13	BLECHSCHR.FH 3,5x13				
1150	1137945	0,5	M	EDGE PROTECTION PROFILE	KANTENSCHUTZPROFIL				
1200	1059950	1	STK	HOUSING TOP	GEHÄUSE OBERTEIL				
1210	64557	4	STK	PAN HEAD SCREW M6 X 25	LINSENSCHRAUBE M6 X 25				
1220	64558	2	STK	PAN HEAD SCREW M8 X 20	LINSENSCHRAUBE M8 X 20				
5000	K06276	1	STK	ENGINE CONTROL WITH RADIO CONTROL	MOTORSTEUERUNG MIT HANDSENDER				
5001	65300	1	STK	RADIO CONTROL	HANDSENDER FÜR AKKULIFT				
5010	63382	4	STK	SCREW 2.9 X 6.5	BLECHSCHRAUBE 2,9 X 6,5				
5020	K02208	1	STK	TEMPERATURE SENSOR	TEMPERATURFÜHLER				
5030	1061288	1	STK	SWITCH BOX	SCHALTKASTEN				
5040	62736	2	STK	CABLE GLAND M32	KABELVERSCHRAUBUNG M32				
5100	1073435	1	STK	DRIVE UNIT BATTERY LADDER LIFT	ANTRIEB AKKU LEITER LIFT				
5101	1081340	1	STK	BRAKE FDS BATTERY LADDER LIFT	BREMSE FDS AKKU LEITER LIFT				
5210	65425	1	STK	DISCHARGE ADAPTER	ENTLADE-ADAPTER				
5400	62737	1	STK	BUTTON LIGHTING END BLUE	TASTE LEUCHTEND BLAU				
5410	62742	5	STK	LIMIT SWITCH 1150MM	ENDSCHALTER 1150MM				

1092851 I_65000 AKKU LEITER LIFT GRUNDGERÄT / BATTERY LADDER LIFT BASE UNIT

Pos. / Item	Art.Nr. / Item. No.	Menge / Quantity	Einheit / Unit	Description	Bezeichnung		Sonderfarbe (S) / Special Color (S)	Verschleißteil / Expendable part	Kommentar / Comment
5500	62781	2	STK	CABLE HOLD. CLIP FOR D=11-20MM	KABELHALTER CLIP FÜR D=11-20MM				
5510	62780	2	STK	CABLE CLIP HOLDER FOR D=3	KABEL CLIP HALTER FÜR D=3				
5520	62789	1	STK	CABLE HOLDER FOR D=5MM	KABELHALTER FÜR D=5MM				
9000	1083182	1	STK	SIGN -VISUAL INSPECTION-	SCHILD -SICHTPRÜFUNG-				
9010	1083127	1	STK	SIGN -KEEP OFF-	SCHILD -BETRETEN VERBOTEN-				
9020	1083204	1	STK	SIGN -WINCH OPERATION-	SCHILD -WINDENBETRIEB-				
9040	1082547	1	STK	SIGN -WLAN-	SCHILD -WLAN-				
9050	1088185	1	STK	SIGN -LI-ION-	SCHILD -LI-ION-				
9060	1088774	1	STK	SIGN -LIFTING TRAVERSE-	SCHILD -HEBETRAVERSE-				
9065	K01959	1	STK	SIGN "INSTANT SUPPORT"	SCHILD "INSTANT SUPPORT"				

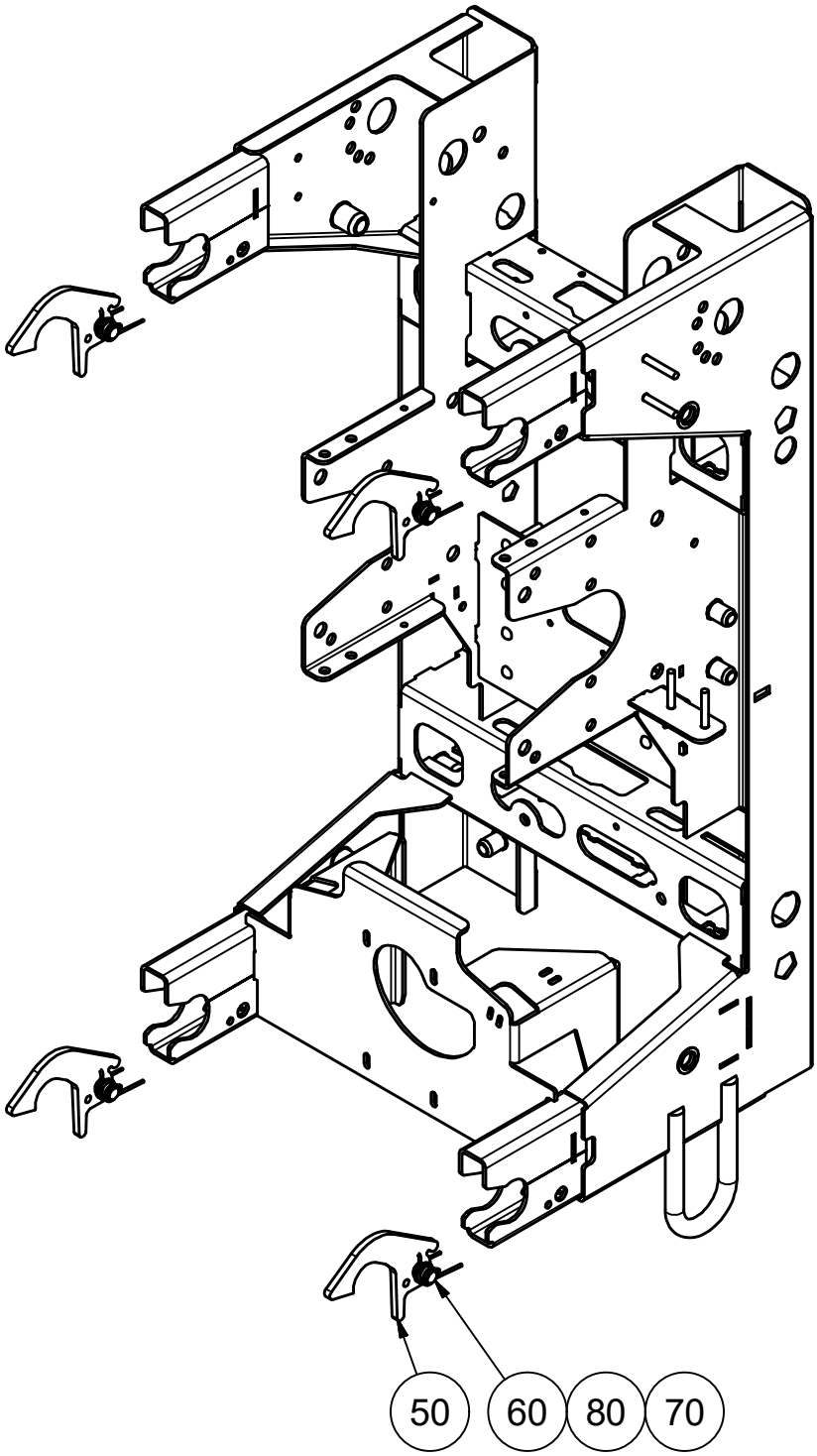

	Datum / Date	Name	
erstellt / created	28.09.2017	GEDA\galster	ID: 1079261
geändert / changed	04.10.2017	GALSTER	

GEDA®
Dechentreiter GmbH & Co. KG
Mertinger Str. 60
86663 Asbach-Bäumenheim

Zeichnungsnummer / Drawing number:

1101785 A

Spare part list / Ersatzteilliste

1101785 A_1079261 RAHMEN / FRAME

Pos. / Item	Art.Nr. / Item. No.	Menge / Quantity	Name	Benennung	Designation	Material	Information
50	1068838	4	LOCKING	RIEGEL			
60	1079024	4	BOLT 8X21,3 L= 24,5	BOLZEN 8X21,3 L= 24,5			
70	06049	4	TORSION SPRING	DREHFEDER			
80	63927	4	CIRCLIP	SICHERUNGSRING			

(V) = Expendable part / Verschleißteil

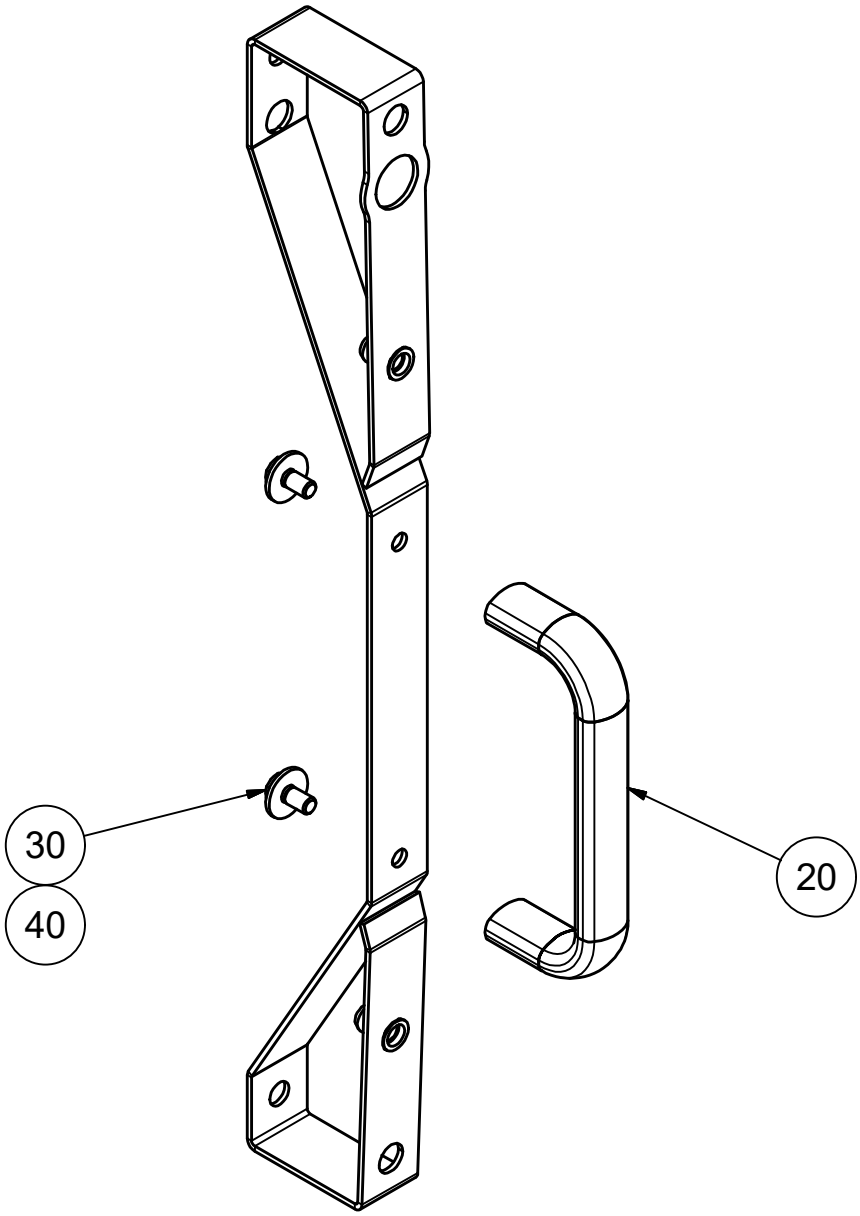

	Datum / Date	Name	
erstellt / created	28.09.2017	GEDA\galster	ID: 1076555
geändert / changed	28.09.2017	GALSTER	

GEDA®
Dechentreiter GmbH & Co. KG
Mertinger Str. 60
86663 Asbach-Bäumenheim

Zeichnungsnummer / Drawing number:
1101807

Spare part list / Ersatzteilliste

1101807_1076555 TRAGEGRIFF / CARRYING GRIP

Pos. / Item	Art.Nr. / Item. No.	Menge / Quantity	Name	Benennung	Designation	Material	Information
20	1075224	1	GRIP CLAMP	GRIFF-BÜGEL			
30	06935	2	HEXAGON SCREW M6 X 12	SKT-SCHRAUBE M6 X 12			
40	06297	2	WASHER 6	SCHEIBE 6			

(V) = Expendable part / Verschleißteil

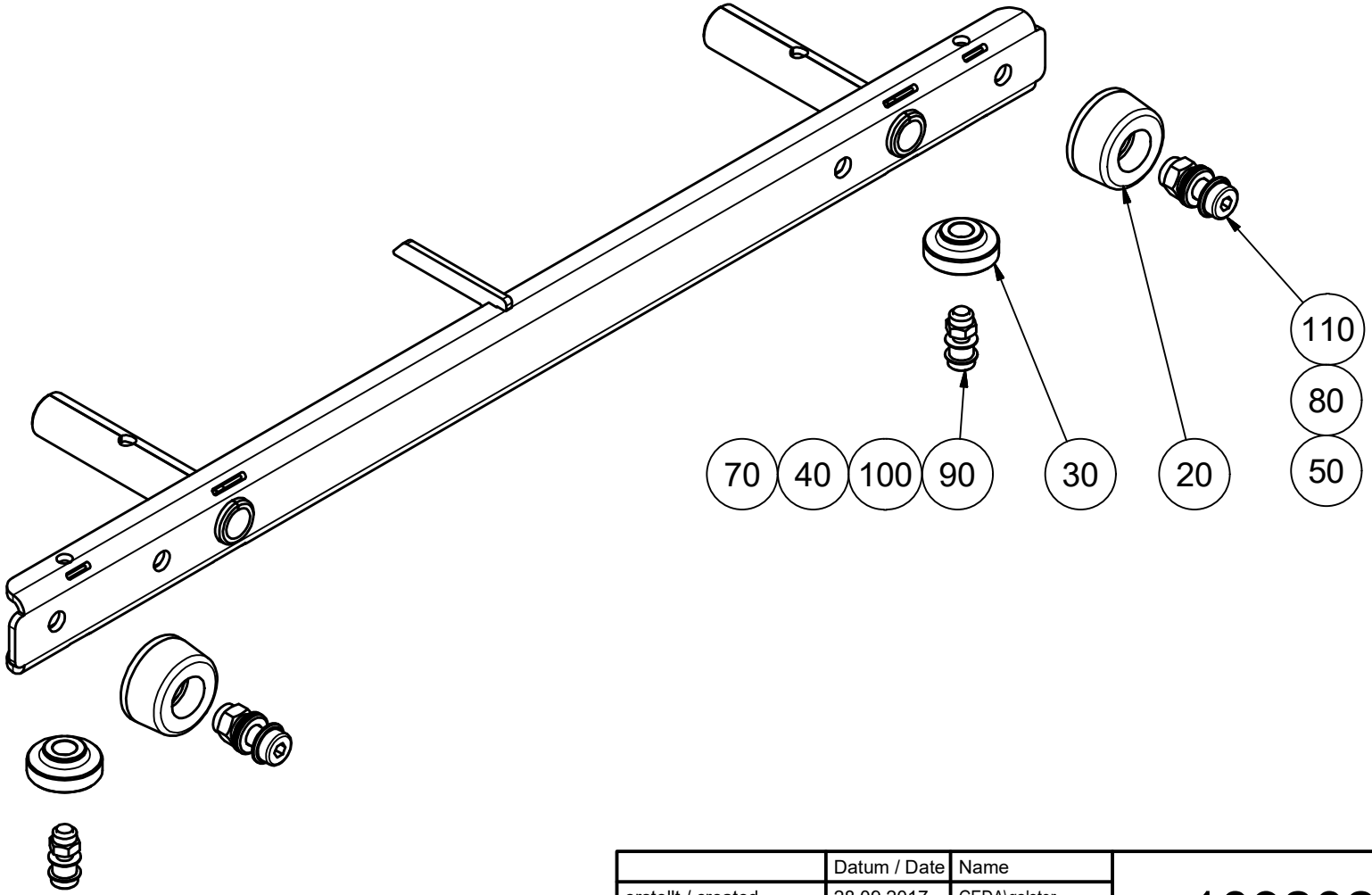

	Datum / Date	Name	
erstellt / created	28.09.2017	GEDA\galster	ID: 1092027
geändert / changed	08.07.2019	GALSTER	

GEDA®
Dechentreiter GmbH & Co. KG
Mertinger Str. 60
86663 Asbach-Bäumenheim

Zeichnungsnummer / Drawing number:

1101820 A

1101820 A_1092027 FAHRWERK / WHEELED UNDERCARRIAGE

Pos. / Item	Art.Nr. / Item. No.	Menge / Quantity	Name	Benennung	Designation	Material	Information
20	1075161E	2	ROLLER	LAUFROLLE			
30	1089640	2	ROLLER	ROLLE			ab Gerät 6500000195
30	1088081	2	ROLLER	ROLLE			bis Gerät 6500000194
30	61132	2	CIRCLIP 6 X 0.7	SICHERUNGSRING 6 X 0,7			bis Gerät 6500000194
40	1089650	2	STEEL TUBE 9X1.4 L= 6.9	STAHLROHR 9X1,4 L= 6,9			
50	03756	2	LOCK NUT M8	SICH-MUTTER M8			
70	06864	2	LOCK NUT M6	SICH-MUTTER M6			
80	05866	6	WASHER 8	SCHEIBE 8			
90	1088653	2	CHEESE HEAD SCREW M6 X 20	ZYL-SCHRAUBE M6 X 20			
100	63305	4	ADJUST. WASHER 6 X 12 X 0.5	PASS-SCHEIBE 6 X 12 X 0,5			
110	63559	2	CHEESE HEAD SCREW M 8 X 25	ZYL-SCHR.M 8 X 25			

(V) = Expendable part / Verschleißteil

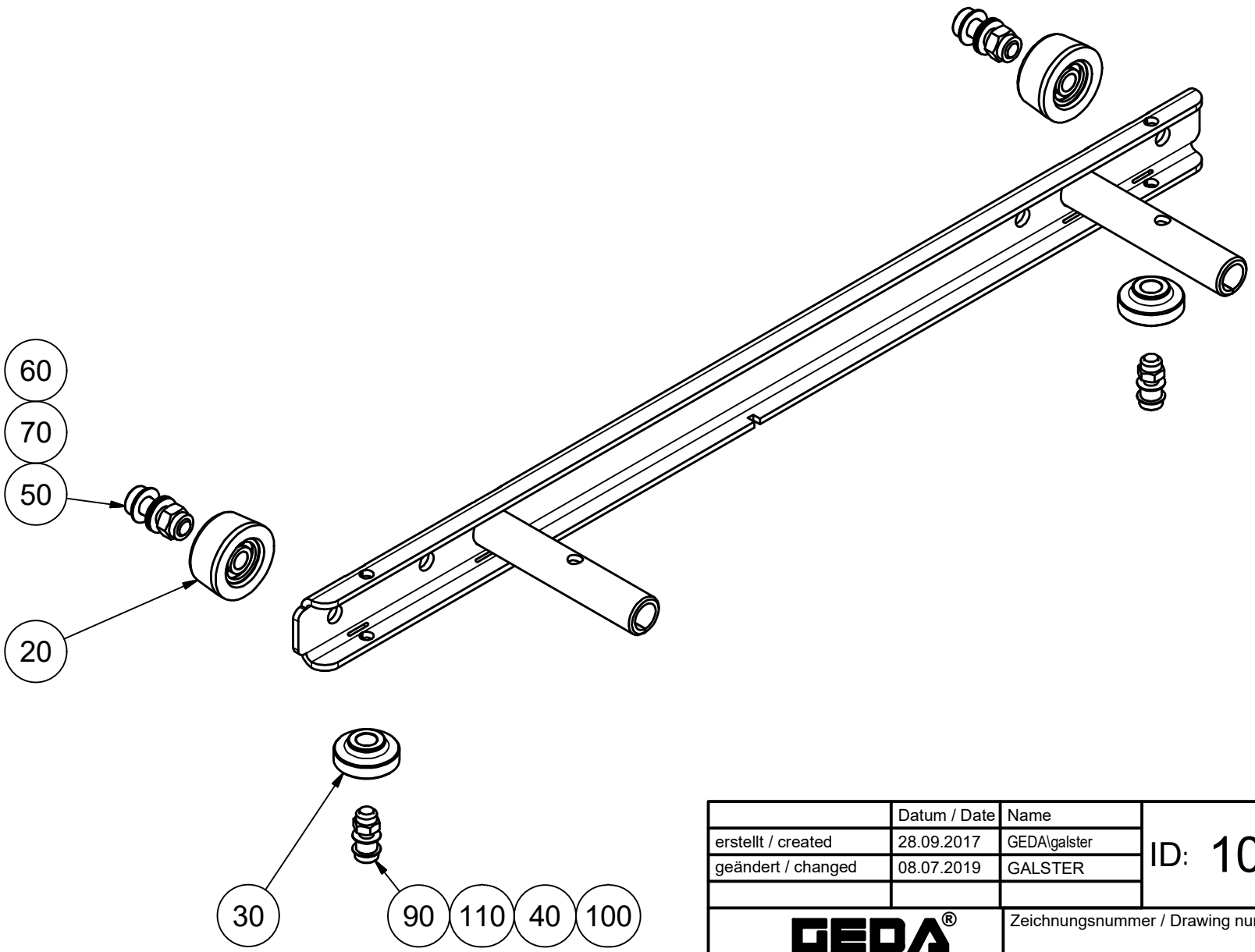

	Datum / Date	Name	
erstellt / created	28.09.2017	GEDA\galster	ID: 1092030
geändert / changed	08.07.2019	GALSTER	

GEDA®
Dechentreiter GmbH & Co. KG
Mertinger Str. 60
86663 Asbach-Bäumenheim

Zeichnungsnummer / Drawing number:

1101824 A

1101824 A_1092030 FAHRWERK STARR / WHEELED UNDERCARRIAGE RIGID

Pos. / Item	Art.Nr. / Item. No.	Menge / Quantity	Name	Benennung	Designation	Material	Information
20	1075161E	2	ROLLER	LAUFROLLE			
30	1089640	2	ROLLER	ROLLE			ab Gerät 6500000195
30	1088081	2	ROLLER	ROLLE			bis Gerät 6500000194
30	61132	2	CIRCLIP 6 X 0.7	SICHERUNGSRING 6 X 0,7			bis Gerät 6500000194
40	1089650	2	STEEL TUBE 9X1.4 L= 6.9	STAHLROHR 9X1,4 L= 6,9			
50	63559	2	CHEESE HEAD SCREW M 8 X 25	ZYL-SCHR.M 8 X 25			
60	03756	2	LOCK NUT M8	SICH-MUTTER M8			
70	05866	6	WASHER 8	SCHEIBE 8			
90	1088653	2	CHEESE HEAD SCREW M6 X 20	ZYL-SCHRAUBE M6 X 20			
100	06864	2	LOCK NUT M6	SICH-MUTTER M6			
110	63305	4	ADJUST. WASHER 6 X 12 X 0.5	PASS-SCHEIBE 6 X 12 X 0,5			

(V) = Expendable part / Verschleißteil

Lastbühnen
Platform

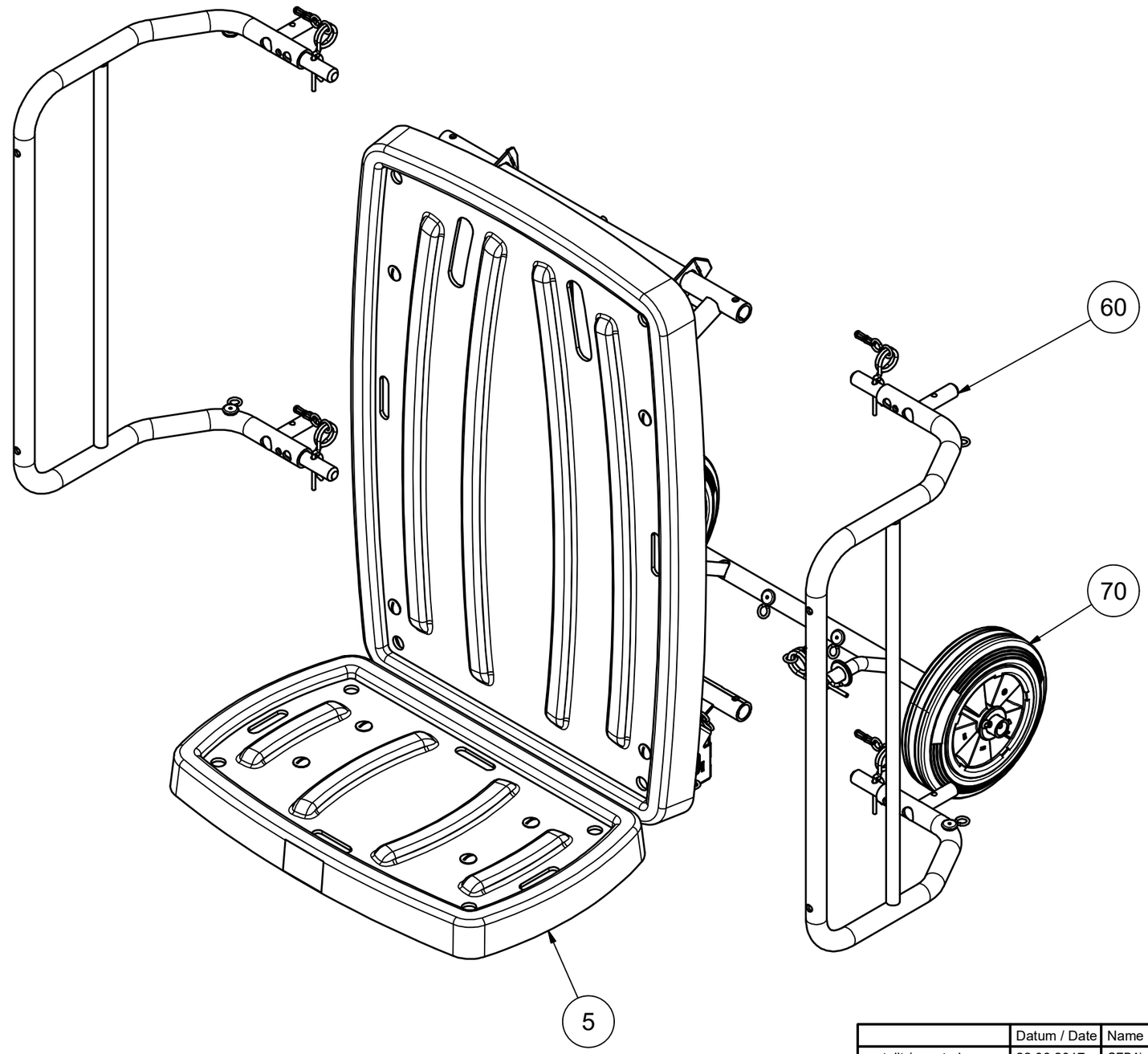

	Datum / Date	Name	
erstellt / created	22.06.2017	GEDA\galster	ID: 65330
geändert / changed	23.06.2017	Galster	

GEDA®
Dechentreiter GmbH & Co. KG
Mertinger Str. 60
86663 Asbach-Bäumenheim

Zeichnungsnummer / Drawing number:
1093041

Spare part list / Ersatzteilliste

1093041_65330 LASTBÜHNE "PREMIUM" / LOAD PLATFORM "PREMIUM"

Pos. / Item	Art.Nr. / Item. No.	Menge / Quantity	Name	Benennung	Designation	Material	Information
5	65320	1	LOAD PLATFORM "STANDARD"	LASTBÜHNE "STANDARD"			
60	1078086	2	BRACKET EXTENSION	BÜGEL VERLÄNGERUNG			
70	1078081	1	UNDERCARRIAGE	FAHRWERK			

(V) = Expendable part / Verschleißteil

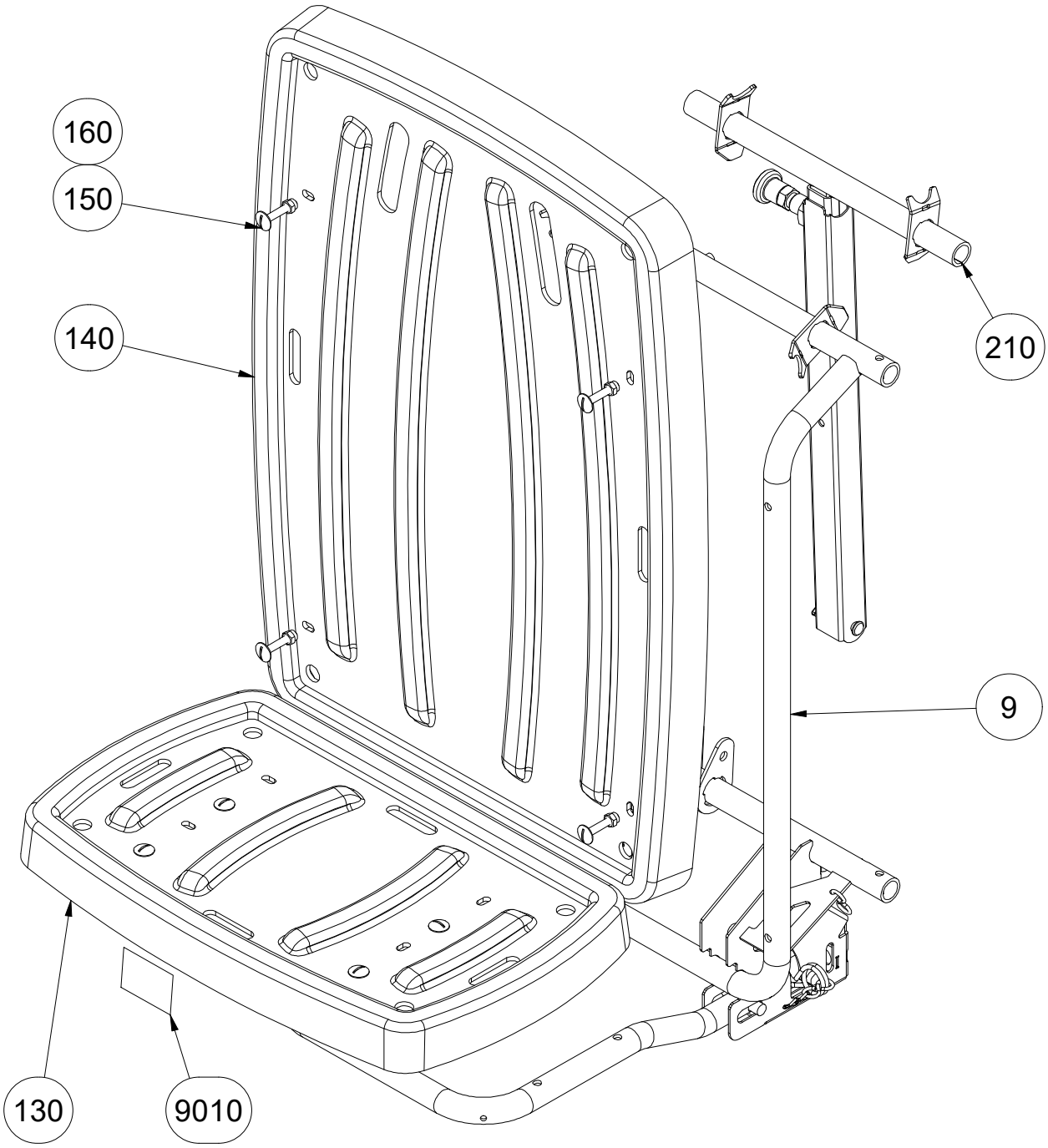

Ersatzteilliste	Datum / Date	Name	ID: 65320
erstellt / created	23.06.2017	galster	
geändert / changed	05.04.2023	galster	

GEDA®
GmbH
Mertinger Str. 60
86663 Asbach-Bäumenheim

Zeichnungsnummer / Drawing number:

1093036.idw A

Ersatzteilliste / Spare part list

1093036 A_65320 LASTBÜHNE -STANDARD- / LOAD CARRYING DEVICE -STANDARD-

Pos. / Item	Art.Nr. / Item. No.	Menge / Quantity	Einheit / Unit	Description	Bezeichnung		Sonderfarbe (S) / Special Color (S)	Verschleißteil / Expendable part	Kommentar / Comment
0009	65310	1	STK	LOAD CARRYING DEVICE -BASIC-	LASTBÜHNE -BASIC-				s.Zg.1093032
0130	1080596	1	STK	TRANSPORT SUPPORT SHORT	TRANSPORTAUFLAGE KURZ				
0140	1080588	1	STK	TRANSPORT SUPPORT LONG	TRANSPORTAUFLAGE LANG				
0150	63929	8	STK	SAUCER HEAD SCREW M6 X 35	FLACHRUNDSCHRAUBE M6 X 35				
0160	06864	8	STK	LOCK NUT M6	SICH-MUTTER M6				
0210	1077853	1	STK	TELESCOPE BAR	TELESKOPSTANGE MONT.				
9010	1084655	1	STK	SIGN -MAX 120KG-	SCHILD -MAX 120KG-				

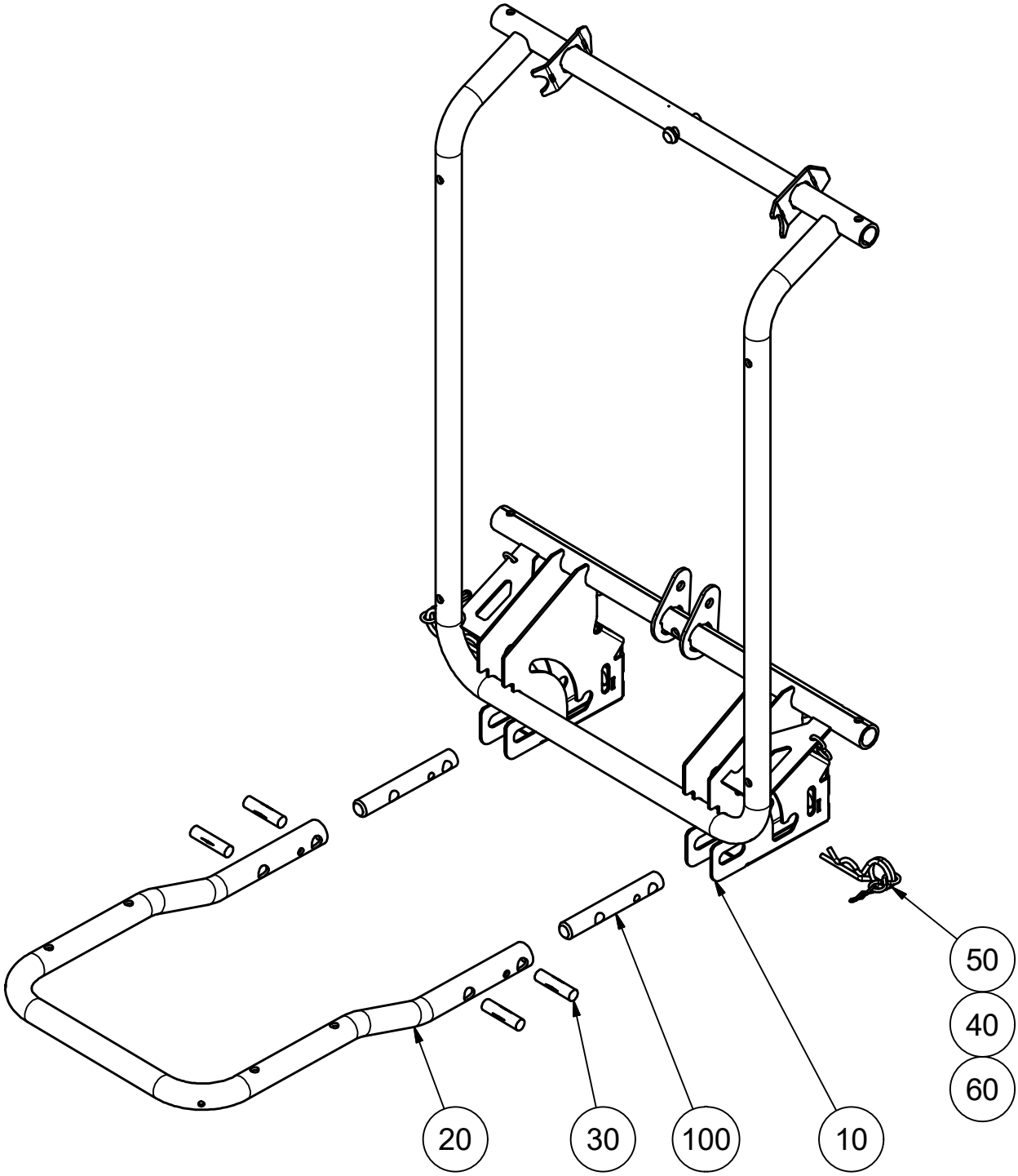

	Datum / Date	Name	
erstellt / created	23.06.2017	GEDA\galster	ID: 65310
geändert / changed	23.06.2017	Galster	

GEDA®
Dechentreiter GmbH & Co. KG
Mertinger Str. 60
86663 Asbach-Bäumenheim

Zeichnungsnummer / Drawing number:
1093032

Spare part list / Ersatzteilliste

1093032_65310 LASTBÜHNE "BASIC" / LOAD SUSPENSION DEVICE BASIC

Pos. / Item	Art.Nr. / Item. No.	Menge / Quantity	Name	Benennung	Designation	Material	Information
10	1077204	1	LOAD FRAME	LASTRAHMEN			
20	1077924	1	MOUNTING BRACKET	HALTEBÜGEL BORDWAND			
30	63937	4	GROOVE PIN	KERBSTIFT			
40	07181	4	S-HOOK	S-HAKEN			
50	03550	2	SPRING COTTERS 4MM	FEDERSTECKER 4MM			
60	03553	2	CHAIN 2,2 X 13,6	KETTE d 2,2X13,6 [METERWARE]			
100	1082746	2	TUBE REINFORCEMENT	ROHRVERSTÄRKUNG			

(V) = Expendable part / Verschleißteil

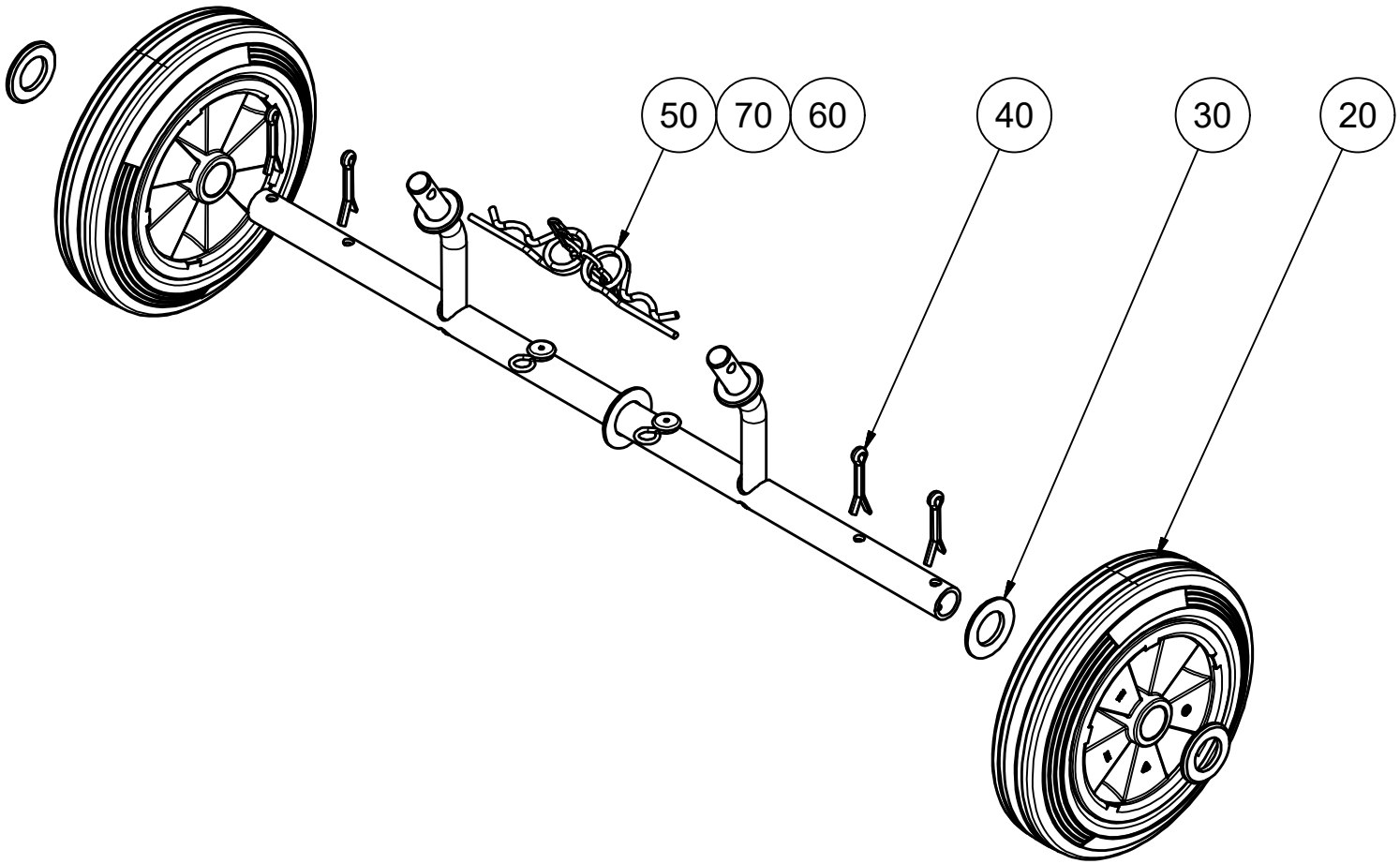

	Datum / Date	Name	
erstellt / created	22.06.2017	GEDA\galster	ID: 1078081
geändert / changed	23.06.2017	Galster	

GEDA®
Dechentreiter GmbH & Co. KG
Mertinger Str. 60
86663 Asbach-Bäumenheim

Zeichnungsnummer / Drawing number:
1093044

1093044_1078081 FAHRWERK / UNDERCARRIAGE

Pos. / Item	Art.Nr. / Item. No.	Menge / Quantity	Name	Benennung	Designation	Material	Information
20	04594	2	BONDED TIRED WHEEL	VOLLGUMMIRAD			
30	03737	4	WASHER 21	SCHEIBE 21			
40	03738	4	SPLINT PIN 5 X 30	SPLINT 5 X 30			
50	03550	2	SPRING COTTERS 4MM	FEDERSTECKER 4MM			
60	03553	2	CHAIN 2.2 X 13.6	KETTE d 2,2X13,6			
70	07181	4	S-HOOK	S-HAKEN			

(V) = Expendable part / Verschleißteil

Leitern

Ladder

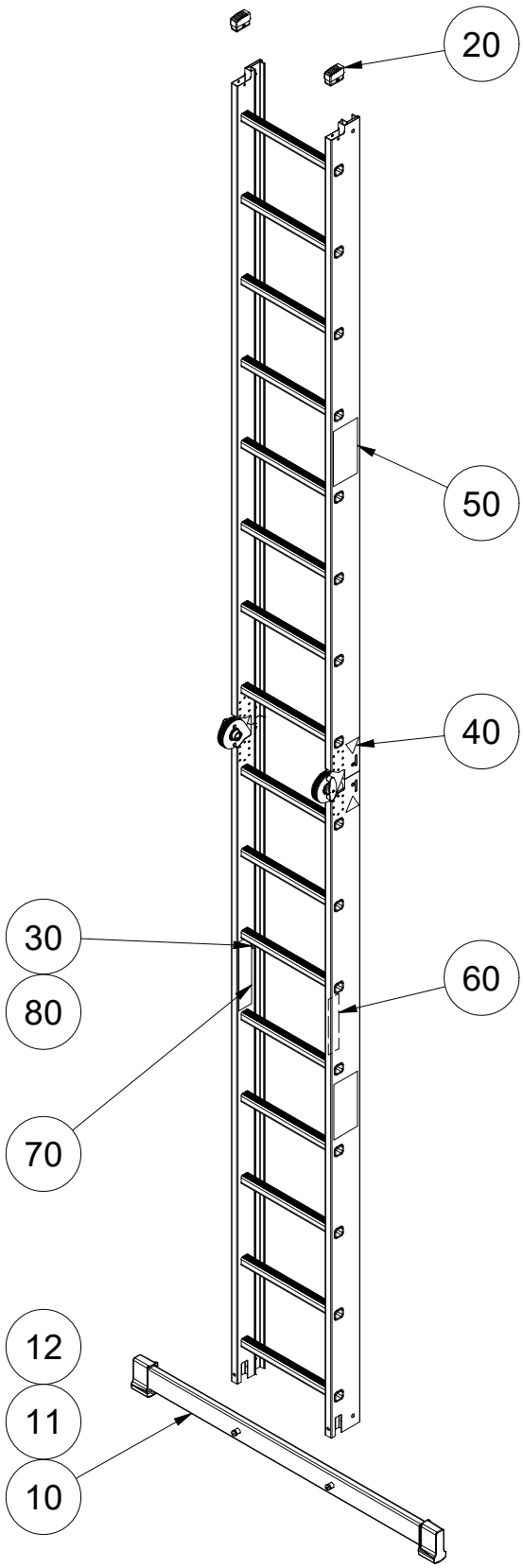

Ersatzteilliste	Datum / Date	Name	ID: 65210
erstellt / created	23.06.2017	GEDA\galster	
geändert / changed	09.07.2021	galster	

GEDA®
GmbH
Mertinger Str. 60
86663 Asbach-Bäumenheim

Zeichnungsnummer / Drawing number:

1093055.idw C

1093055 C_65210 GEDA LIFTLEITER 4500 / GEDA LIFTLADDER 4500

Pos. / Item	Art.Nr. / Item. No.	Menge / Quantity	Einheit / Unit	Description	Bezeichnung		Sonderfarbe (S) / Special Color (S)	Verschleißteil / Expendable part	Kommentar / Comment
0010	65235	1	STK	CROSS BEAM COMPLETE	QUERTRAVERSE KOMPLETT				
0011	65236	2	STK	SCREW SET	SCHRAUBENSATZ				
0012	65234	2	STK	RUBBER COVER BOTTOM	GUMMISCHUH UNTEN				
0020	65233	1	STK	RUBBER COVER	GUMMISCHUH				
0030	03037	1	STK	ANGLE GAUGE	ZEIGER				
0040	1082956	4	STK	SIGN "DANGER OF CRUSHING"	SCHILD "QUETSCHGEFAHR"				
0050	1081502	4	STK	SIGN "GEDA LIFTLADDER"	SCHILD "GEDA LIFTLEITER"				
0060	1082962	1	STK	SIGN "SAFETY NOTE LADDER"	SCHILD "SICHERHEIT. LEITER"				
0070	1063792	1	STK	SIGN "SHORT GUIDE INSTALL."	SCHILD "KURZANLEITUNG AUFBAU"				
0080	16854	1	STK	BLIND RIVET A 4.0	BLINDNIETE A 4,0				

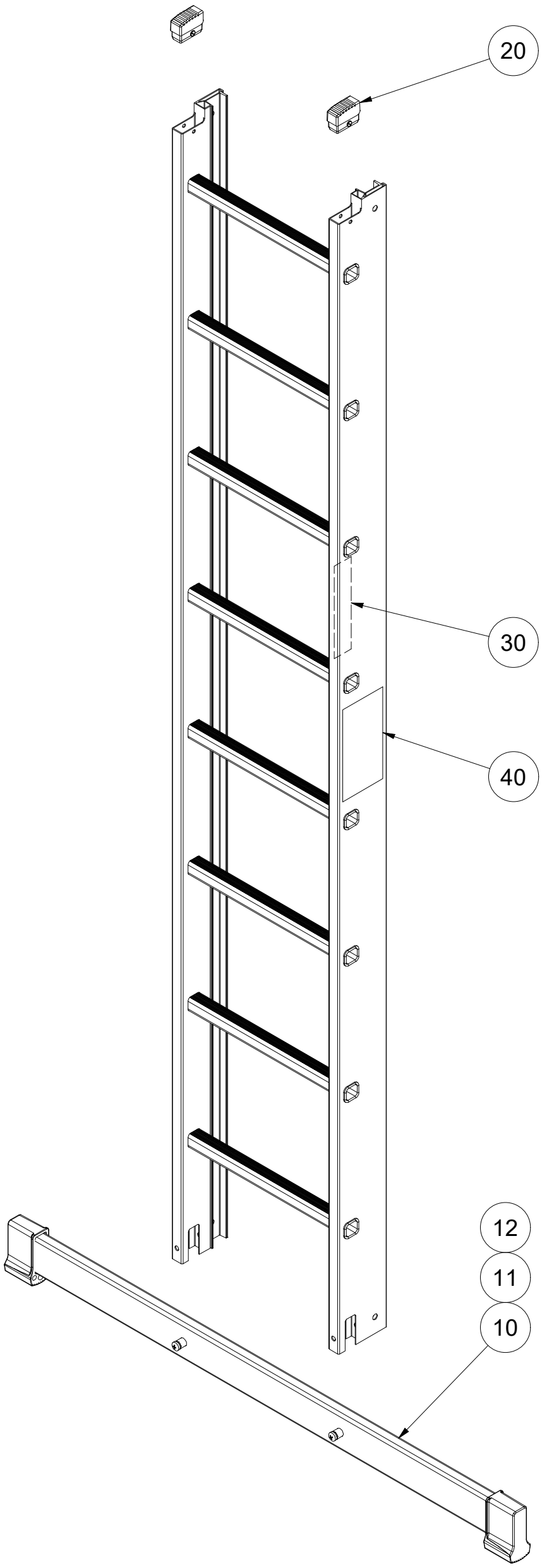

Ersatzteilliste	Datum / Date	Name	ID: 65220
erstellt / created	23.06.2017	GEDA\galster	
geändert / changed	09.07.2021	galster	

GEDA®
GmbH
Mertinger Str. 60
86663 Asbach-Bäumenheim

Zeichnungsnummer / Drawing number:

1093064.idw C

1093064 C_65220 GEDA LIFTLEITER 2400 / GEDA LIFTLADDER 2400

Pos. / Item	Art.Nr. / Item. No.	Menge / Quantity	Einheit / Unit	Description	Bezeichnung		Sonderfarbe (S) / Special Color (S)	Verschleißteil / Expendable part	Kommentar / Comment
0010	65235	1	STK	CROSS BEAM COMPLETE	QUERTRAVERSE KOMPLETT				
0011	65236	1	STK	SCREW SET	SCHRAUBENSATZ				
0012	65234	2	STK	RUBBER COVER BOTTOM	GUMMISCHUH UNTEN				
0020	65233	1	STK	RUBBER COVER	GUMMISCHUH				
0030	1082962	1	STK	SIGN "SAFETY NOTE LADDER"	SCHILD "SICHERHEIT. LEITER"				
0040	1081502	2	STK	SIGN "GEDA LIFTLADDER"	SCHILD "GEDA LIFTLEITER"				

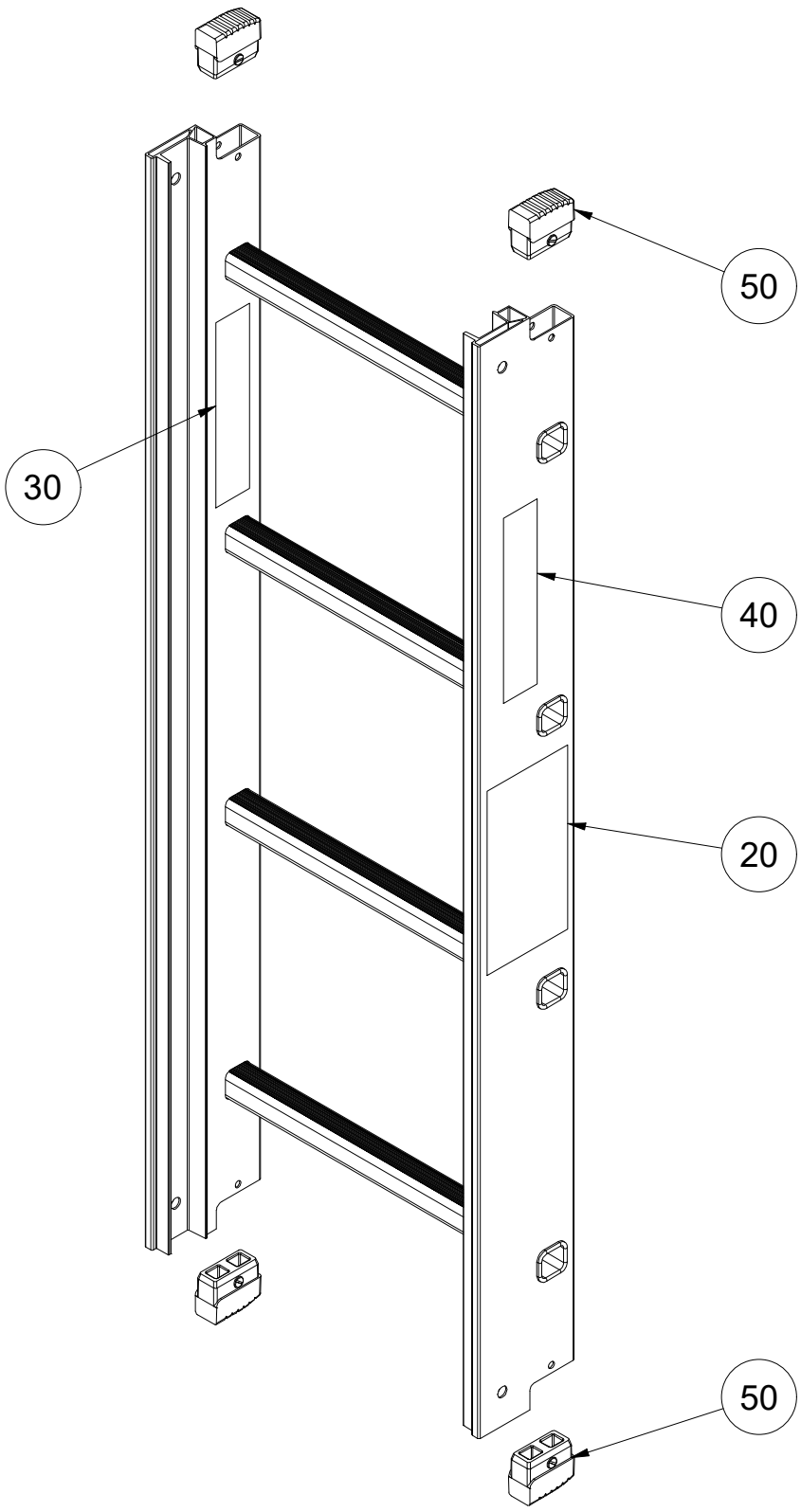

Ersatzteilliste	Datum / Date	Name	ID: 65229
erstellt / created	09.07.2021	GEDA\galster	
geändert / changed	09.07.2021	galster	

GEDA®
GmbH
Mertinger Str. 60
86663 Asbach-Bäumenheim

Zeichnungsnummer / Drawing number:

1202918.idw -

1202918 -_65229 GEDA LIFTLEITER 1100 / GEDA LIFTLADDER 1100

Pos. / Item	Art.Nr. / Item. No.	Menge / Quantity	Einheit / Unit	Description	Bezeichnung		Sonderfarbe (S) / Special Color (S)	Verschleißteil / Expendable part	Kommentar / Comment
0020	1081502	2	STK	SIGN "GEDA LIFTLADDER"	SCHILD "GEDA LIFTLEITER"				
0030	65220	1	STK	GEDA LIFTLADDER 2400	GEDA LIFTLEITER 2400				
0040	65220	1	STK	GEDA LIFTLADDER 2400	GEDA LIFTLEITER 2400				
0050	65233	2	STK	RUBBER COVER	GUMMISCHUH				

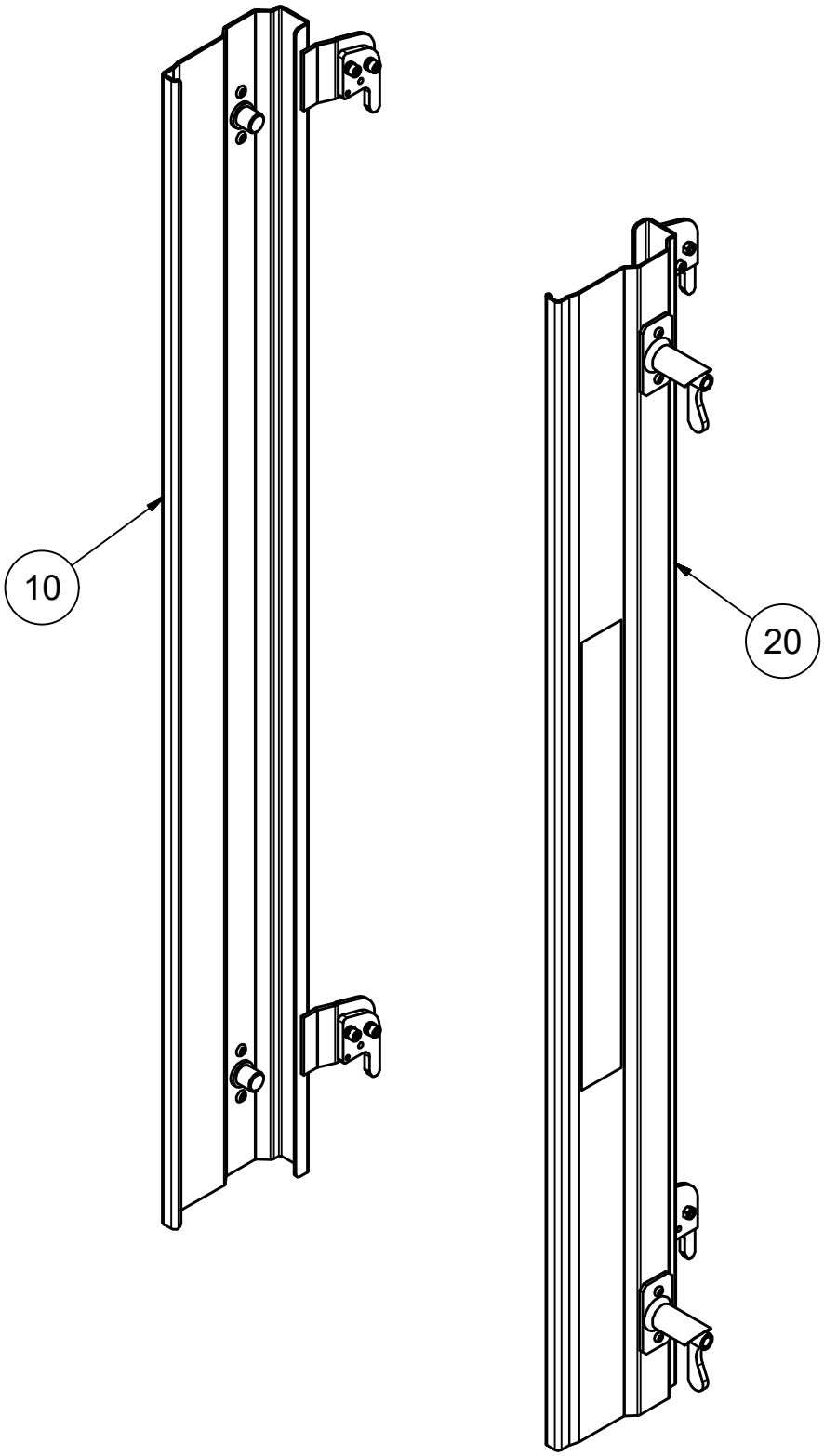

	Datum / Date	Name	
erstellt / created	23.06.2017	GEDA\galster	ID: 65230
geändert / changed	23.06.2017	Galster	

GEDA®
Dechentreiter GmbH & Co. KG
Mertinger Str. 60
86663 Asbach-Bäumenheim

Zeichnungsnummer / Drawing number:
1093077

Spare part list / Ersatzteilliste

1093077_65230 LEITERVERBINDER (SET) / LADDER CONNECTOR (KIT)

Pos. / Item	Art.Nr. / Item. No.	Menge / Quantity	Name	Benennung	Designation	Material	Information
10	65231	1	CONDUCTOR CONNECTION LEFT	LEITERVERBINDER LINKS			
20	65232	1	CONDUCTOR CONNECTION RIGHT	LEITERVERBINDER RECHTS			

(V) = Expendable part / Verschleißteil

Zubehör
Equipment

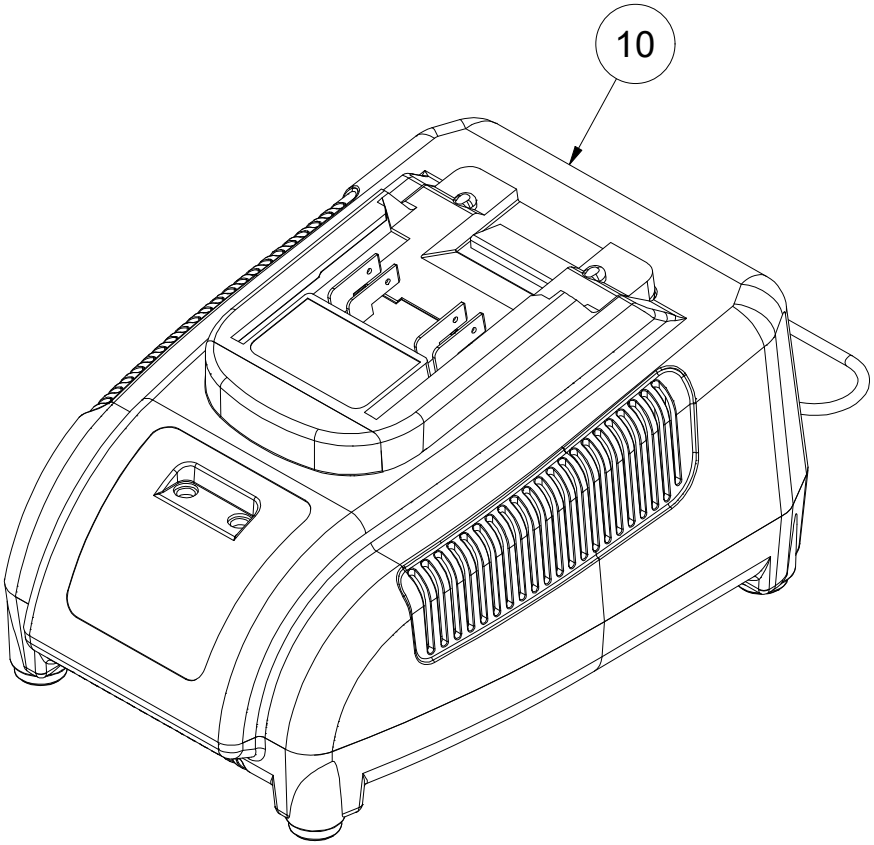

Ersatzteilliste	Datum / Date	Name	ID: 65430
erstellt / created	23.06.2017	galster	
geändert / changed	02.10.2024	galster	

GEDA®
GmbH
Mertinger Str. 60
86663 Asbach-Bäumenheim

Zeichnungsnummer / Drawing number:

1093047.idw -.-

1093047 -.-_65430 LADEGERÄT 3,0A / BATTERY CHARGER 3.0A

Pos. / Item	Art.Nr. / Item. No.	Menge / Quantity	Einheit / Unit	Description	Bezeichnung		Sonderfarbe (S) / Special Color (S)	Verschleißteil / Expendable part	Kommentar / Comment
0010	65430	1	STK	BATTERY CHARGER 3.0A	LADEGERÄT 3,0A				

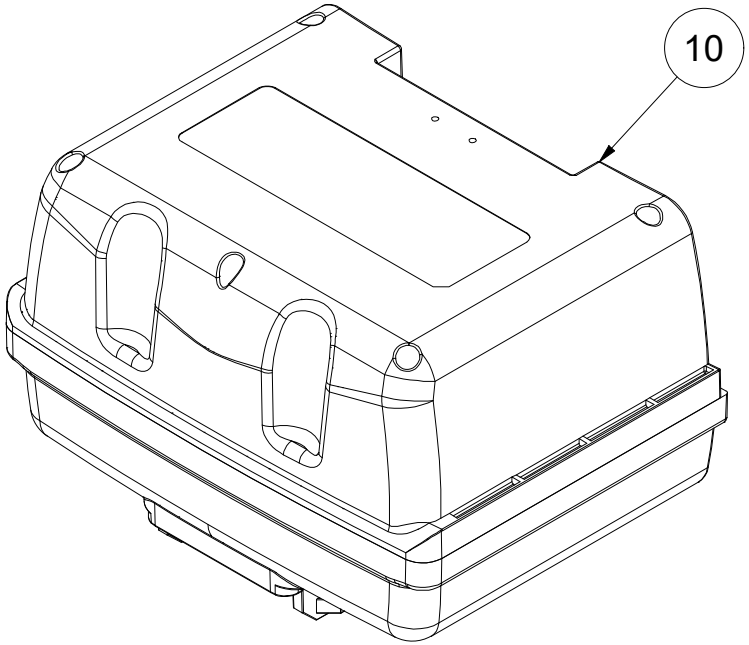

Ersatzteilliste	Datum / Date	Name	ID: 65420
erstellt / created	23.06.2017	GEDA\galster	
geändert / changed	02.10.2024	galster	

GEDA®
GmbH
Mertinger Str. 60
86663 Asbach-Bäumenheim

Zeichnungsnummer / Drawing number:

1093049.idw -

1093049 -_65420 AKKU 24V/10AH MIT ANZEIGE / BATTERY 24V/10AH W. INDICATOR

Pos. / Item	Art.Nr. / Item. No.	Menge / Quantity	Einheit / Unit	Description	Bezeichnung		Sonderfarbe (S) / Special Color (S)	Verschleißteil / Expendable part	Kommentar / Comment
0010	65420	1	STK	BATTERY 24V/10AH W. INDICATOR	AKKU 24V/10AH MIT ANZEIGE				

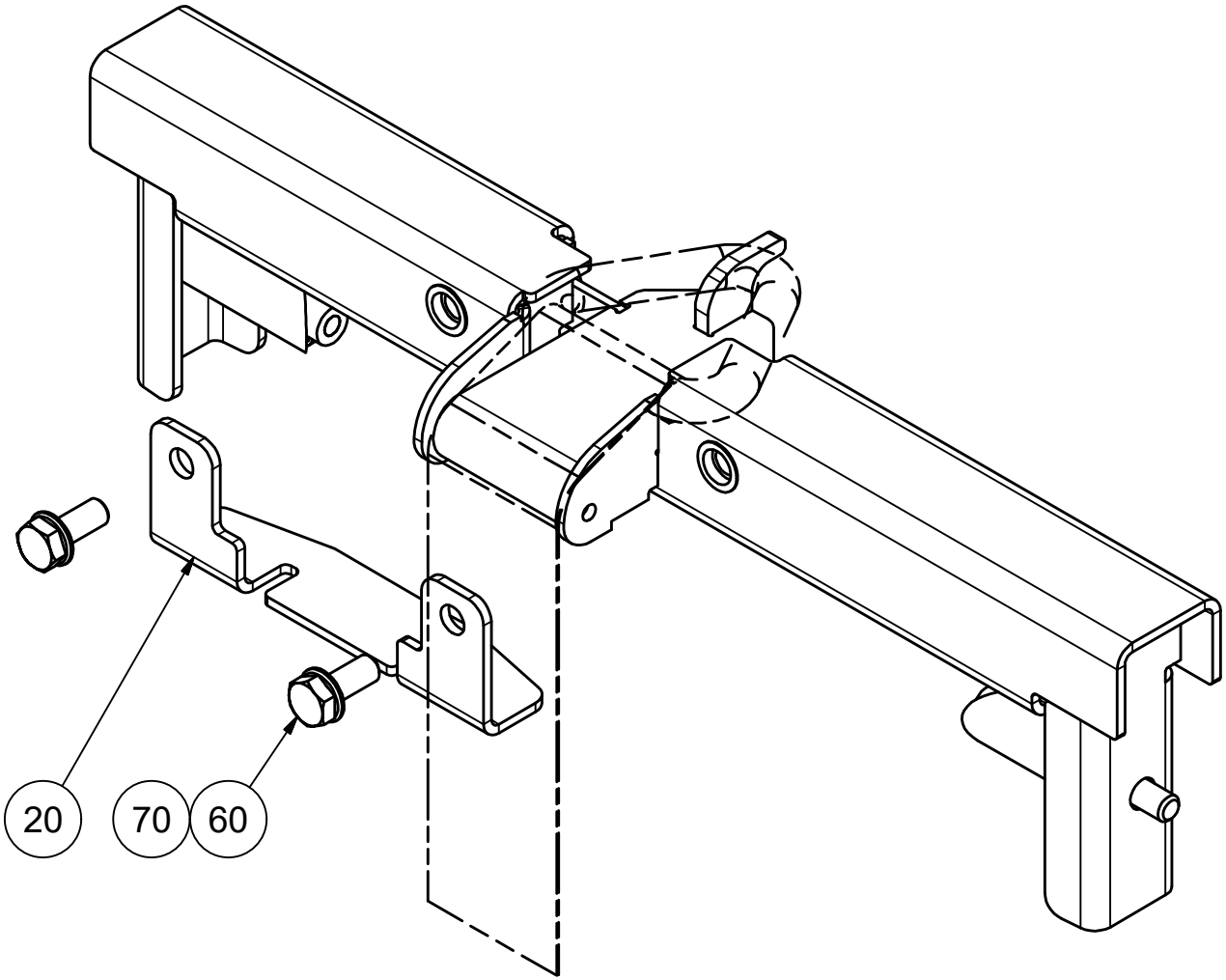

	Datum / Date	Name	
erstellt / created	23.06.2017	GEDA\galster	ID: 65410
geändert / changed	23.06.2017	Galster	

GEDA®
Dechentreiter GmbH & Co. KG
Mertinger Str. 60
86663 Asbach-Bäumenheim

Zeichnungsnummer / Drawing number:

1093046 A

Spare part list / Ersatzteilliste

1093046 A_65410 KOPFTEIL / HEAD SECTION

Pos. / Item	Art.Nr. / Item. No.	Menge / Quantity	Name	Benennung	Designation	Material	Information
20	1082549	1	UP-END LIMIT STOP	AUF-END ANSCHLAG			
60	05865	2	HEXAGON SCREW M8 X 20	SKT-SCHRAUBE M8 X 20			
70	05866	2	WASHER 8	SCHEIBE 8			

(V) = Expendable part / Verschleißteil

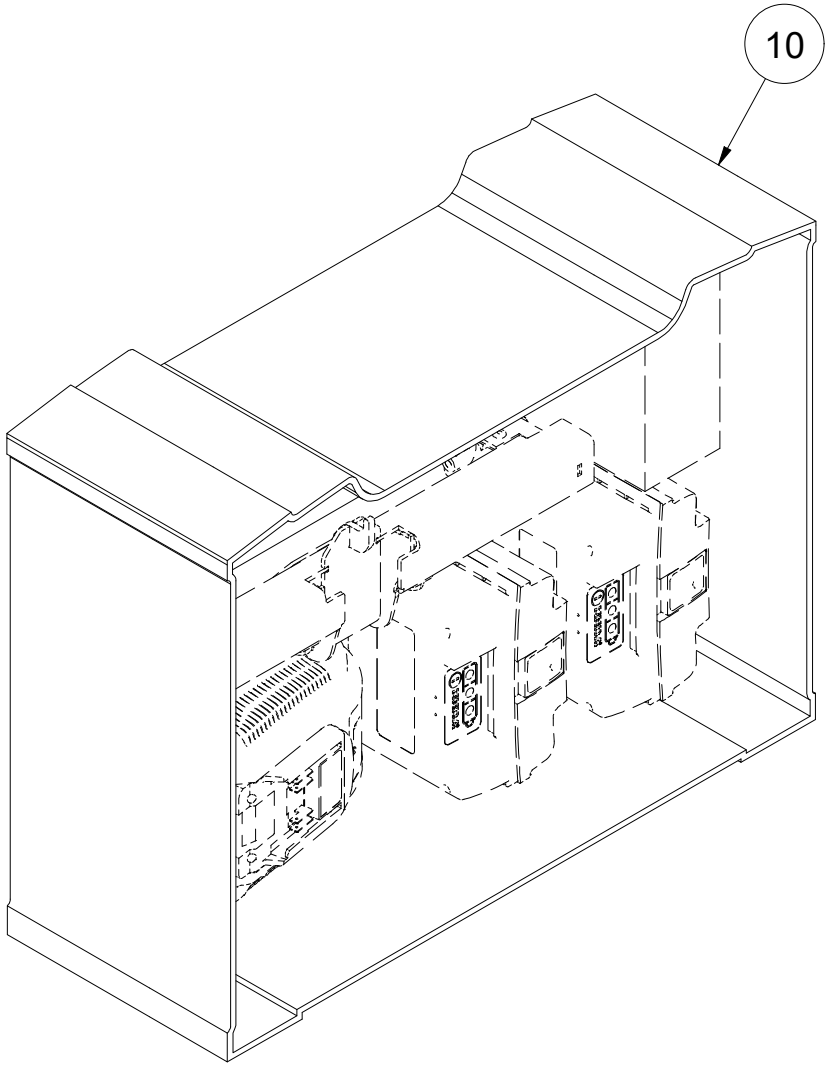

Ersatzteilliste	Datum / Date	Name	ID: 65470
erstellt / created	28.11.2017	galster	
geändert / changed	02.10.2024	galster	

GEDA®
GmbH
Mertinger Str. 60
86663 Asbach-Bäumenheim

Zeichnungsnummer / Drawing number:

1106121.idw -.-

1106121 -.-_65470 TRANSPORTKOFFER+ / TRANSPORT CASE+

Pos. / Item	Art.Nr. / Item. No.	Menge / Quantity	Einheit / Unit	Description	Bezeichnung		Sonderfarbe (S) / Special Color (S)	Verschleißteil / Expendable part	Kommentar / Comment
0010	65470	1	STK	TRANSPORT CASE+	TRANSPORTKOFFER+				

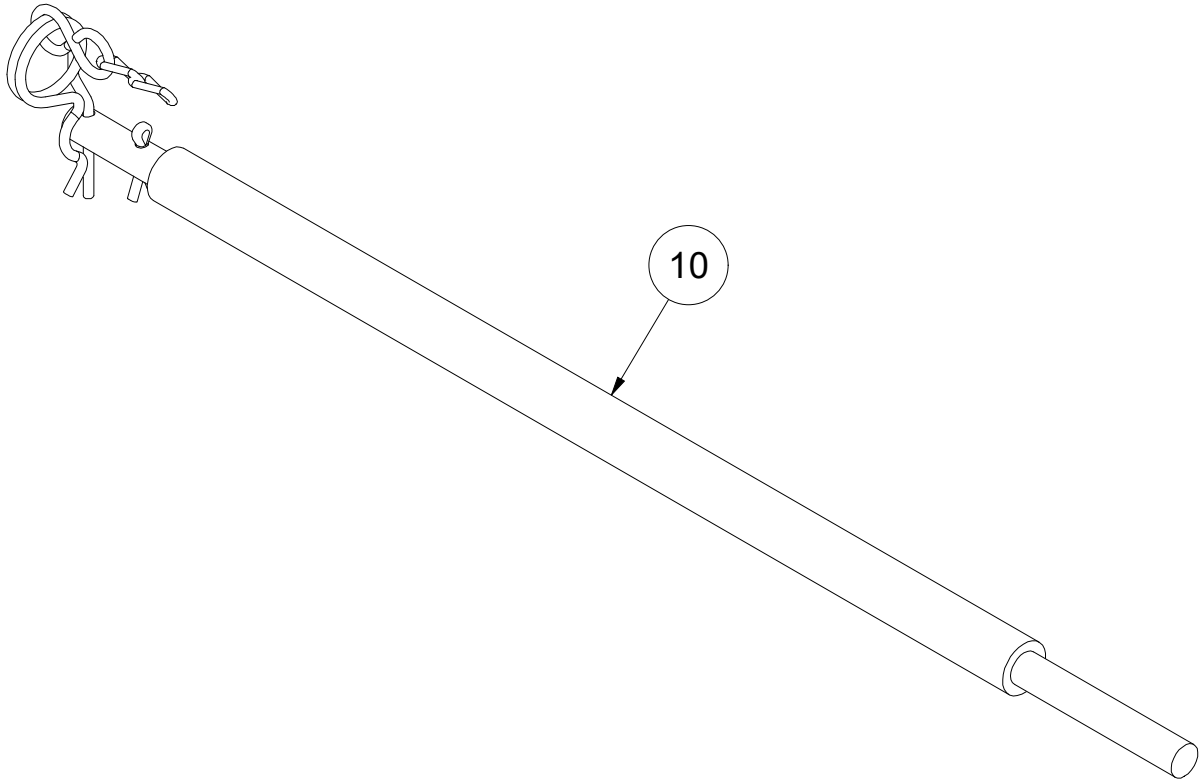

Ersatzteilliste	Datum / Date	Name	ID: 65450
erstellt / created	28.11.2017	galster	
geändert / changed	02.10.2024	galster	

GEDA®
GmbH
Mertinger Str. 60
86663 Asbach-Bäumenheim

Zeichnungsnummer / Drawing number:

1106122.idw -.1

1106122 -.1_65450 ABSCHLUSSSTANGE / LOCKING BAR

Pos. / Item	Art.Nr. / Item. No.	Menge / Quantity	Einheit / Unit	Description	Bezeichnung		Sonderfarbe (S) / Special Color (S)	Verschleißteil / Expendable part	Kommentar / Comment
0010	65450	1	STK	LOCKING BAR	ABSCHLUSSSTANGE				