Ersatzteilliste / spare part list
Mechanik / mechanics

ET408 Ausgabe / issue 06.2026

Fab.-Nr. / ser.-No. GEDA LIFT 200 STANDARD (16041-1) 000632- 015400 - _____
Fab.-Nr. / ser.-No. GEDA LIFT 200 STANDARD (18211-1) 000632- 015400 - _____
Fab.-Nr. / ser.-No. GEDA LIFT 250 COMFORT (10571) 000640-086200 - _____
Fab.-Nr. / ser.-No. GEDA LIFT 250 COMFORT (10343) 000640-086200 - _____
Fab.-Nr. / ser.-No. GEDA FIXLIFT 250 (16250) 000640-086200 - _____
Fab.-Nr. / ser.-No. GEDA LADDER LIFT 120V (10336) 000640-086200 - _____

(Bei Bestellung Fabrik- Nr. & RAL Farbe angeben! / Please indicate serial No & Special Color on order)

GEDA LIFT
STANDARD / COMFORT / FIXLIFT / LADDER LIFT

GEDA LIFT 200
STANDARD 16041-1
STANDARD 18211-1

GEDA LADDER LIFT
120V USA (10336)

GEDA LIFT 250 "GB"
COMFORT 110V (10343)

GEDA LIFT 250
COMFORT 230V (10571)

GEDA FIXLIFT 250 (16250)

Lastaufnahmemittel /
Load carrying devices

Zubehör / Equipment

GEDA GmbH

Mertinger Straße 60
86663 Asbach-Bäumenheim
Phone +49 (0) 906 9809-0
Fax +49 (0) 906 9809-50
info@geda.de
www.geda.de

Ersatzteilliste / spare part list
Mechanik / mechanics

ET408 Ausgabe / issue 06.2026

Fab.-Nr. / ser.-No. GEDA LIFT 200 STANDARD (16041-1) 000632- 015400 - _____
Fab.-Nr. / ser.-No. GEDA LIFT 200 STANDARD (18211-1) 000632- 015400 - _____
Fab.-Nr. / ser.-No. GEDA LIFT 250 COMFORT (10571) 000640-086200 - _____
Fab.-Nr. / ser.-No. GEDA LIFT 250 COMFORT (10343) 000640-086200 - _____
Fab.-Nr. / ser.-No. GEDA FIXLIFT 250 (16250) 000640-086200 - _____
Fab.-Nr. / ser.-No. GEDA LADDER LIFT 120V (10336) 000640-086200 - _____

(Bei Bestellung Fabrik- Nr. & RAL Farbe angeben! / Please indicate serial No & Special Color on order)

GEDA LIFT
STANDARD / COMFORT / FIXLIFT / LADDER LIFT

Ersatzteilbestellung

Ersatzteilbestellung ausschließlich über Hersteller / Vertretung.
Es dürfen nur Original GEDA Ersatzteile verwendet werden.
Nur diese gewährleisten die volle Funktion und Sicherheit.
Die Verwendung von nicht zugelassenen Ersatzteilen, entbindet uns von jeglicher Haftung für hierdurch verursachte Schäden.

Bei jeder Ersatzteilbestellung bitte mit angeben / Each state ordering of spare parts:

- **Machinen-Typ**
- **Baujahr**
- **Fabriknummer**
- **Name des Bauteils**
- **Artikel-Nr.**
- **Bestellmenge**
- **Sonderlackierung (RAL Farbe)**
- **Betriebsspannung (falls sinnvoll)**

Ordering of Spare parts

Ordering spare parts only from the manufacturer or his subsidiary
Use only original spare parts. Only these parts will warrant full functional and work safety. The use of unapproved spare parts will void all liability.

Each state ordering of spare parts:

- **Machine type**
- **Year of construction**
- **Serial No.**
- **Name of the Spare parts**
- **Article-No.**
- **Quantity**
- **Special color (RAL Nr.)**
- **Operating voltage (if meaningfull)**

GEDA GmbH
Mertinger Straße 60
86663 Asbach-Bäumenheim
Phone +49 (0) 906 9809-0
Fax +49 (0) 906 9809-50
info@geda.de
www.geda.de

Ersatzteilliste / spare part list
Mechanik / mechanics

ET408 Ausgabe / issue 06.2026

Fab.-Nr. / ser.-No. GEDA LIFT 200 STANDARD (16041-1) 000632- 015400 - _____
Fab.-Nr. / ser.-No. GEDA LIFT 200 STANDARD (18211-1) 000632- 015400 - _____
Fab.-Nr. / ser.-No. GEDA LIFT 250 COMFORT (10571) 000640-086200 - _____
Fab.-Nr. / ser.-No. GEDA LIFT 250 COMFORT (10343) 000640-086200 - _____
Fab.-Nr. / ser.-No. GEDA FIXLIFT 250 (16250) 000640-086200 - _____
Fab.-Nr. / ser.-No. GEDA LADDER LIFT 120V (10336) 000640-086200 - _____

(Bei Bestellung Fabrik- Nr. & RAL Farbe angeben! / Please indicate serial No & Special Color on order)

GEDA LIFT
STANDARD / COMFORT / FIXLIFT / LADDER LIFT

Inhaltsverzeichnis / Contents

Deckblatt / Cover sheet: Seite / Page 1

Bestellinformation / Ordering information: Seite / Page 2

Inhaltsverzeichnis / Contents: Seite / Page 3

GEDA LIFT 200 STANDARD: Seite / Page 4 - 16

GEDA LIFT 250 COMFORT: Seite / Page 17 -25

GEDA FIXLIFT 250: Seite / Page 26 - 36

GEDA LIFT 250 COMFORT 110V "GB": Seite / Page 37 - 44

GEDA LIFT LADDER Lift 120V "USA": Seite / Page 45 - 59

Lastaufnahmemittel / Load carrying devices: Seite / Page 60 - 94

Zubehör / Equipment: Seite / Page 95 - 140

Sonder-Zubehör / Special-Equipment: Seite / Page 141 - 156

GEDA GmbH

Mertinger Straße 60
86663 Asbach-Bäumenheim
Phone +49 (0) 906 9809-0
Fax +49 (0) 906 9809-50
info@geda.de
www.geda.de

GEDA LIFT 200 STANDARD

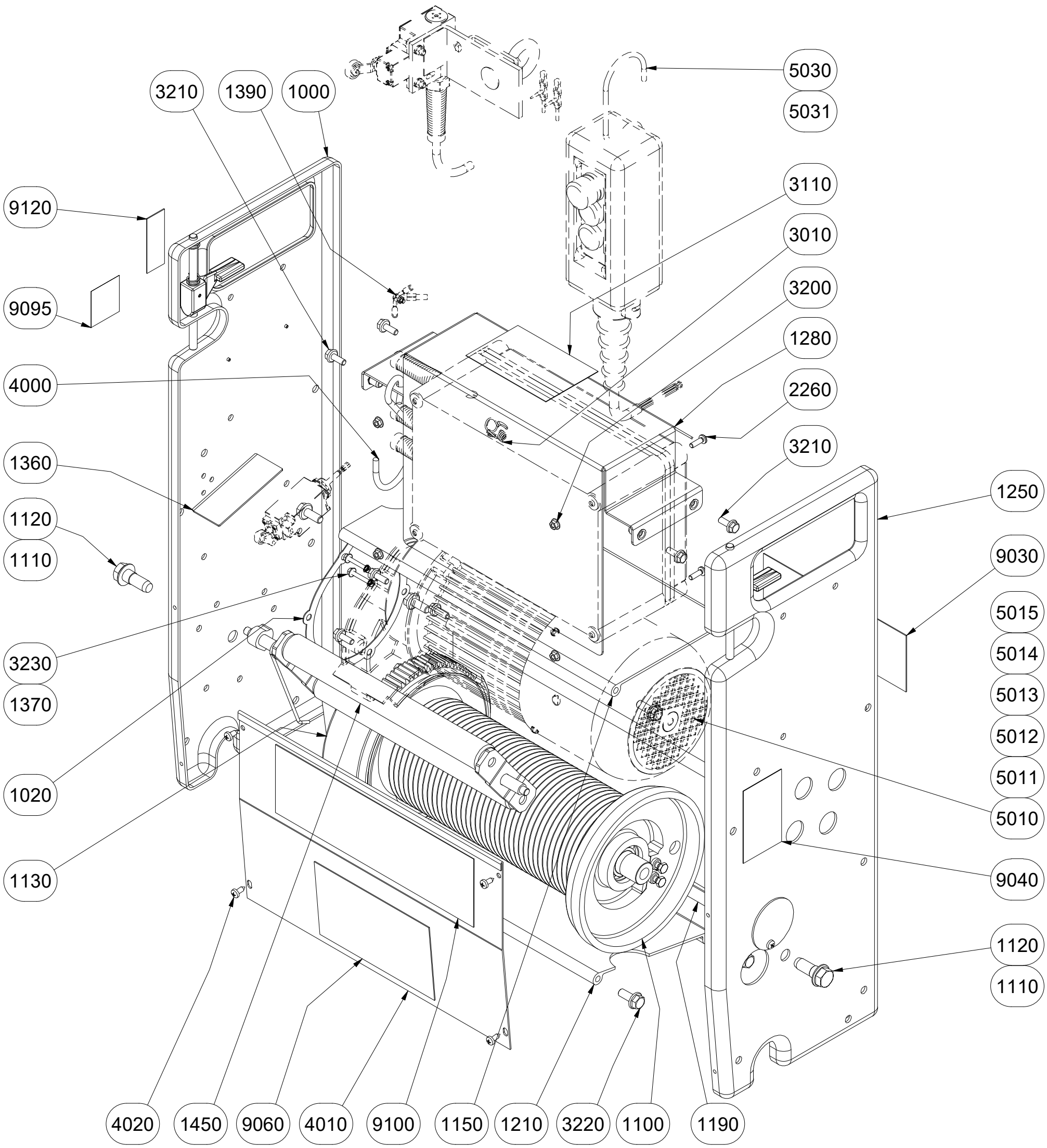

Gilt auch / Also for Art.Nr.
18211-1

Ersatzteilliste	Datum / Date	Name	ID: 16041-1
erstellt / created	11.07.2024	galster	
geändert / changed	11.07.2024	galster	

GEDA®
GmbH
Mertinger Str. 60
86663 Asbach-Bäumenheim

Zeichnungsnummer / Drawing number:

1M046841.idw -

1M046841 -_16041-1 WINDE LIFT 200 STANDARD OHNE SEIL / WINCH LIFT 200 STANDARD WITHOUT ROPE

Pos. / Item	Art.Nr. / Item. No.	Menge / Quantity	Einheit / Unit	Description	Bezeichnung		Sonderfarbe (S) / Special Color (S)	Verschleißteil / Expendable part	Kommentar / Comment
1000	10076	1	STK	SIDE PLATE RIGHT	SEITENPLATTE RECHTS				s.Zg.1107665
1020	10064	1	STK	GASKET	DICHTUNG				
1100	1190327	1	STK	ROPE DRUM	SEILTROMMEL				
1120	10114	2	STK	FITTING BOLT M12 X 35	PAßSCHRAUBE M12 X 35				
1130	10131	2	STK	GEAR WHEEL GUARD	ZAHNRADSCHUTZ				
1150	10103	1	STK	CROSS CONNECTION	QUERVERBINDUNG				
1190	10105	1	STK	CROSS CONNECTION	QUERVERBINDUNG				
1210	10137	1	STK	CROSS CONNECTION	QUERVERBINDUNG				
1250	10115	1	STK	SIDE PLATE LEFT	SEITENPLATTE LINKS				s.Zg.1107679
1280	1185851	1	STK	SWITCH BOX COVER	SCHALTKASTEN ABDECKUNG				
1360	10532	1	STK	LIMIT SWITCH GUARD	SCHUTZBLECH				
1370	03281	2	STK	CHEESE HEAD SCREW M4 X 30	ZYL-SCHRAUBE M4 X 30				
1390	03265	1	STK	HEXAGON NUT M4	SKT-MUTTER M4				
1450	10118	1	STK	SLACK ROPE SWITCH	SCHLAFFSEILSCHALTER				
2260	10154	4	STK	BUTTON HEAD SOCKET SCREW M5 X 16	LINSENSCHRAUBE M5 X 16				
3010	11011	1	STK	TENSION SPRING	ZUGFEDER				
3110	07223	1	STK	SIGN "UNPLUG DEVICE BEFORE OPENING"	SCHILD "VOR DEM ÖFFNEN NETZSTECKER ZIEHEN"				
3200	K06800	4	STK	HEXAGON NUT M5	SKT-MUTTER M5				
3210	K06793	14	STK	HEXAGON SCREW M6X16	SKT-SCHRAUBE M6X16				
3220	K06797	12	STK	HEXAGON SCREW M8X20	SKT-SCHRAUBE M8X20				

1M046841 -_16041-1 WINDE LIFT 200 STANDARD OHNE SEIL / WINCH LIFT 200 STANDARD WITHOUT ROPE

Pos. / Item	Art.Nr. / Item. No.	Menge / Quantity	Einheit / Unit	Description	Bezeichnung		Sonderfarbe (S) / Special Color (S)	Verschleißteil / Expendable part	Kommentar / Comment
3230	K06801	2	STK	HEXAGON NUT M4	SKT-MUTTER M4				
4000	10849	1	STK	HOOK	KABELAUFNAHMEBÜGEL				
4010	10132	1	STK	DRUM GUARD	SCHUTZ SEILTROMMEL-LIFT				
4020	03382	4	STK	SHEET SCREW 4.8 X 13	BLECHSCHRAUBE 4,8 X 13				
5010	K04758	1	STK	DRIVE WINCH STANDARD 230V	ANTRIEB WINDE STANDARD 230V				
5011	10614	1	STK	BRAKE 105V 8Nm	BREMSE 105V 8Nm				
5012	24965	1	STK	FAN COVER	LÜFTERHAUBE				
5013	03646	1	STK	BRAKE LINING	BREMSBELAG				
5014	24959	1	STK	FAN WHEEL	LÜFTERRAD				
5015	11047	1	STK	FRICTION WASHER	REIBSCHEIBE				
5030	1204484	1	STK	CABLE SET STANDARD WINCH 21M	KABELSET STANDARDWINDE 21M				für 16041-1 s.Zg.1M003708
5031	1204546	1	STK	CABLE SET STANDARD WINCH 31M	KABELSATZ STANDARDWINDE 31M				für 18211-1 s.Zg.1M003711
9030	28606	1	STK	SIGN -GEDA ORIGINAL-	SCHILD -GEDA ORIGINAL-				
9040	10220	1	STK	SIGN -SLACKLINE-	SCHILD -SCHLAFFSEILSCHALTER-				
9060	14059	1	STK	SIGN -DO NOT STEP ON-	SCHILD -BETRETEN VERBOTEN-				
9095	33697	1	STK	SIGN -SOUND POWER LEVEL-	SCHILD -SCHALLPEGEL 78db-				
9100	28631	1	STK	SIGN -GEDA LIFT 200-	SCHILD -GEDA LIFT 200-				
9120	K01958	1	STK	SIGN INSTANT SUPPORT	SCHILD INSTANT SUPPORT				

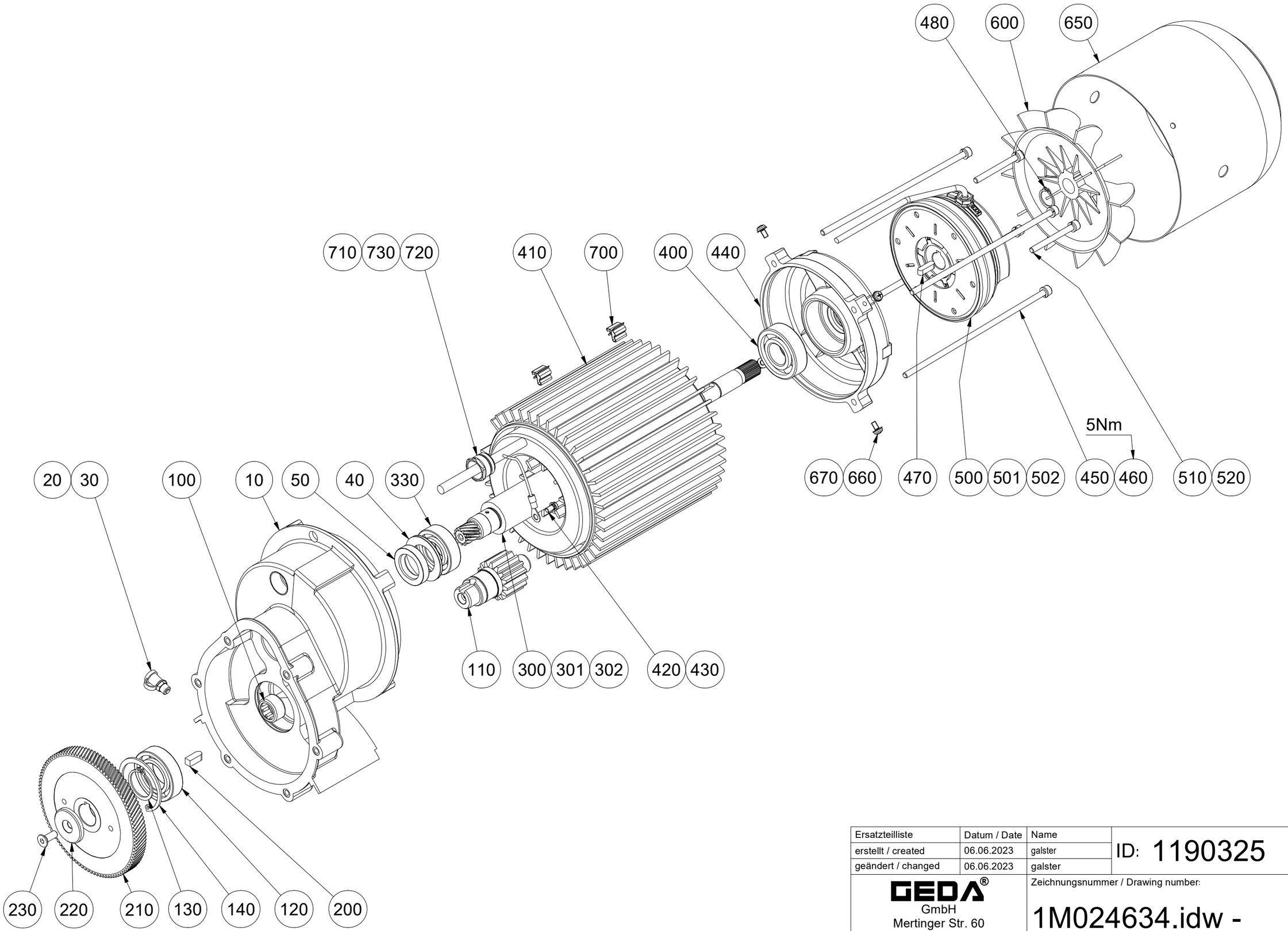

Ersatzteilliste	Datum / Date	Name	ID: 1190325
erstellt / created	06.06.2023	galster	
geändert / changed	06.06.2023	galster	

GEDA®
GmbH
Mertinger Str. 60
86663 Asbach-Bäumenheim

Zeichnungsnummer / Drawing number:

1M024634.idw -

Ersatzteilliste / Spare part list

1M024634 -_1190325 ANTRIEB WINDE STANDARD 230V / DRIVE WINCH STANDARD 230V

Pos. / Item	Art.Nr. / Item. No.	Menge / Quantity	Einheit / Unit	Description	Bezeichnung		Sonderfarbe (S) / Special Color (S)	Verschleißteil / Expendable part	Kommentar / Comment
0010	10084	1	STK	GEAR BOX	GETRIEBEGEHÄUSE				
0020	03360	1	STK	LUBRICATING NIPPLE 8 X 1	SCHMIERNIPPEL A 8 X 1				
0030	10596	1	STK	CAP FOR LUBRICATING NIPPLE	SCHMIERNIPPELKAPPE				
0040	06295	2	STK	DISC SPRING	TELLERFEDER				
0050	06366	1	STK	RADIAL SHAFT SEAL BA 20X35X7	WELLENDICHTRING BA 20X35X7			V	
0100	08180	1	STK	NEEDLE ROLLER BEARING SLEEVE HK 1612	NADELLAGERHÜLSE HK 1612			V	
0110	1190315	1	STK	DRIVE WINCH STANDARD 230V	ANTRIEB WINDE STANDARD 230V				
0120	03144	1	STK	GROOVED BALL BEARING 25/47X12	RILLENKUGELLAGER 25/47X12			V	
0130	05925	1	STK	CIRCLIP 25 X 1.2	SICHERUNGSRING 25 X 1,2				
0140	03234	1	STK	CIRCLIP 47 X 1.75	SICHERUNGSRING 47 X 1,75				
0200	03142	1	STK	PARALLEL KEY 6 X 6 X 16	PASSFEDER 6 X 6 X 16				
0210	10088	1	STK	PINION N.T.102 W= 13 MM	RITZEL Z 102 B= 13 MM			V	
0220	09327	1	STK	WASHER 6.4	SCHEIBE 6,4				
0230	06267	1	STK	COUNTERSUNK SCREW M6 X 16	SENKSCHRAUBE M6 X 16				
0300	24967	1	STK	ARMATURE BG 80/2/100 z=12 230V	LÄUFER BG 80/ 2/100 z=12 230V				
0301	10391	1	STK	PINION N.T.15 W= 32 MM	RITZEL Z 15 B= 32 MM			V	
0302	03865	1	STK	HELICOL PIN 3X18	SPIRAL-SPANNSTIFT 3X18				
0330	06294	1	STK	GROOVED BALL BEARING 20/42X12	RILLENKUGELLAGER 20/42X12			V	
0400	25177	1	STK	GROOVED BALL BEARING 20/47X14	RILLENKUGELLAGER 20/47X14			V	
0410	24947	1	STK	STATOR 1.3KW 230V	STATOR 1,3KW 230V				

1M024634 -_1190325 ANTRIEB WINDE STANDARD 230V / DRIVE WINCH STANDARD 230V

Pos. / Item	Art.Nr. / Item. No.	Menge / Quantity	Einheit / Unit	Description	Bezeichnung		Sonderfarbe (S) / Special Color (S)	Verschleißteil / Expendable part	Kommentar / Comment
0420	03326	1	STK	CHEESE HEAD SCREW M4 X 8	ZYL-SCHRAUBE M4 X 8				
0430	03308	1	STK	SERRATED LOCK WASHER J 4.3	FÄCHERSCHEIBE J 4,3				
0440	24956	1	STK	BEARING BRACKET LIFT	LAGERSCHILD LIFT				
0450	24966	4	STK	CHEESE HEAD SCREW M5 X 170	ZYL-SCHRAUBE M5 X 170				
0460	03246	4	STK	SINGLE SPRING WASHER A5	FEDERRING A5				
0470	05906	1	STK	PARALLEL KEY 5 X 5 X 18	PASSFEDER 5 X 5 X 18				
0480	04371	1	STK	CIRCLIP 15 X 1.0	SICHERUNGSRING 15 X 1,0				
0500	10614	1	STK	BRAKE 105V 8Nm	BREMSE 105V 8Nm			V	
0501	11047	1	STK	FRICTION WASHER	REIBSCHEIBE			V	
0502	03646	1	STK	BRAKE LINING	BREMSBELAG			V	
0510	05366	3	STK	CHEESE HEAD SCREW M5 X 50	ZYL-SCHRAUBE M5 X 50				
0520	04866	3	STK	SPLIT WASHER 5	FEDERRING 5				
0600	24959	1	STK	FAN WHEEL	LÜFTERRAD				
0650	24965	1	STK	FAN COVER	LÜFTERHAUBE				
0660	25180	4	STK	PAN HEAD SCREW M 4 X 8	LINSENSCHRAUBE M 4 X 8				
0670	03282	4	STK	WASHER 4.3	SCHEIBE 4,3				
0700	12799	2	STK	CABLE FIXING CLIP S=3-5MM	KABELBEFESTIGUNG CLIP S=3-5MM				
0710	1132313	1	STK	SEALING RING D=18	DICHTRING D=18				
0720	1132279	1	STK	PRESSURE SCREW PG13,5	DRUCKSCHRAUBE PG13,5				
0730	1132300	2	STK	SEALING RING PG13,5	DRUCKRING PG13,5				

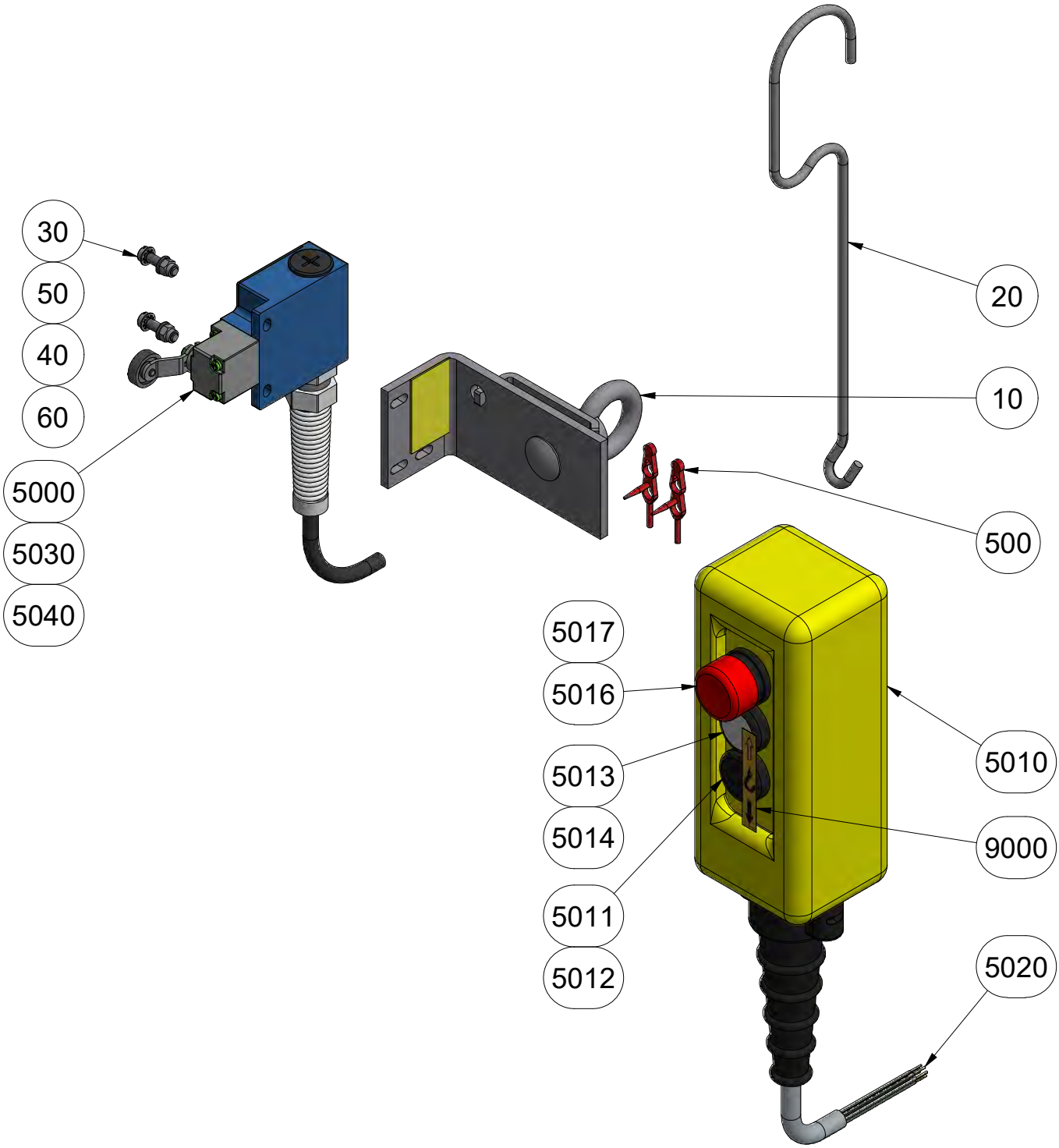

Ersatzteilliste	Datum / Date	Name	ID: 1204484
erstellt / created	10.03.2022	GEDA\galster	
geändert / changed	10.03.2022	galster	

GEDA®
GmbH
Mertinger Str. 60
86663 Asbach-Bäumenheim

Zeichnungsnummer / Drawing number:

1M003708.idw -

1M003708 -_1204484 KABELSET STANDARDWINDE 21M / CABLE SET STANDARD WINCH 21M

Pos. / Item	Art.Nr. / Item. No.	Menge / Quantity	Einheit / Unit	Description	Bezeichnung		Sonderfarbe (S) / Special Color (S)	Verschleißteil / Expendable part	Kommentar / Comment
0010	11216	1	STK	LIMIT SWITCH FIXING	KLEMMHALTER				
0020	14755	1	STK	SUSPENSION HOOK	AUFHÄNGEBÜGEL				
0030	04059	2	STK	CHEESE HEAD SCREW M5 X 20	ZYL-SCHRAUBE M5 X 20				
0040	04974	2	STK	WASHER 5.3	SCHEIBE 5,3				
0050	06004	2	STK	SERRATED LOCK WASHER J 5.3	FÄCHERSCHEIBE J 5,3				
0060	04175	2	STK	LOCK NUT M5	SICH-MUTTER M5				
0500	05104	2	STK	CABLE TIE 320MM	KABELBINDER 320MM				
5000	24368	1	STK	LIMIT SWITCH	ENDSCHALTER XCK-M515M				
5010	06937	1	STK	HAND CONTROL	HÄNGETASTER				
5011	07827	1	STK	PUSH BUTTON BLACK	TASTE SCHWARZ				
5012	05686	1	STK	SWITCH BLOCK -NO-	SCHALTEINSATZ -S-				
5013	21381	1	STK	PUSH BUTTON WHITE	TASTE WEIß				
5014	05686	1	STK	SWITCH BLOCK -NO-	SCHALTEINSATZ -S-				
5016	16270	1	STK	EMERGENCY-OFF BUTTON	TASTE NOT-AUS				
5017	07826	1	STK	SWITCH BLOCK -NC-	SCHALTEINSATZ -Ö-				
5020	06817	5	M	PVC CABLE 7X1.5	PVC-LEITUNG 7X1,5				
5030	19706	1	STK	SCREWED CABLE GLAND M20	KABELVERSCHRAUBUNG M20				
5040	06217	21,2	M	RUBBER SHEATHED CABLE 3G1	GUMMISCHLAUCHLEITUNG 3G1				
9000	14656	1	STK	SIGN -UP/DOWN-	SCHILD -AUF/AB-				

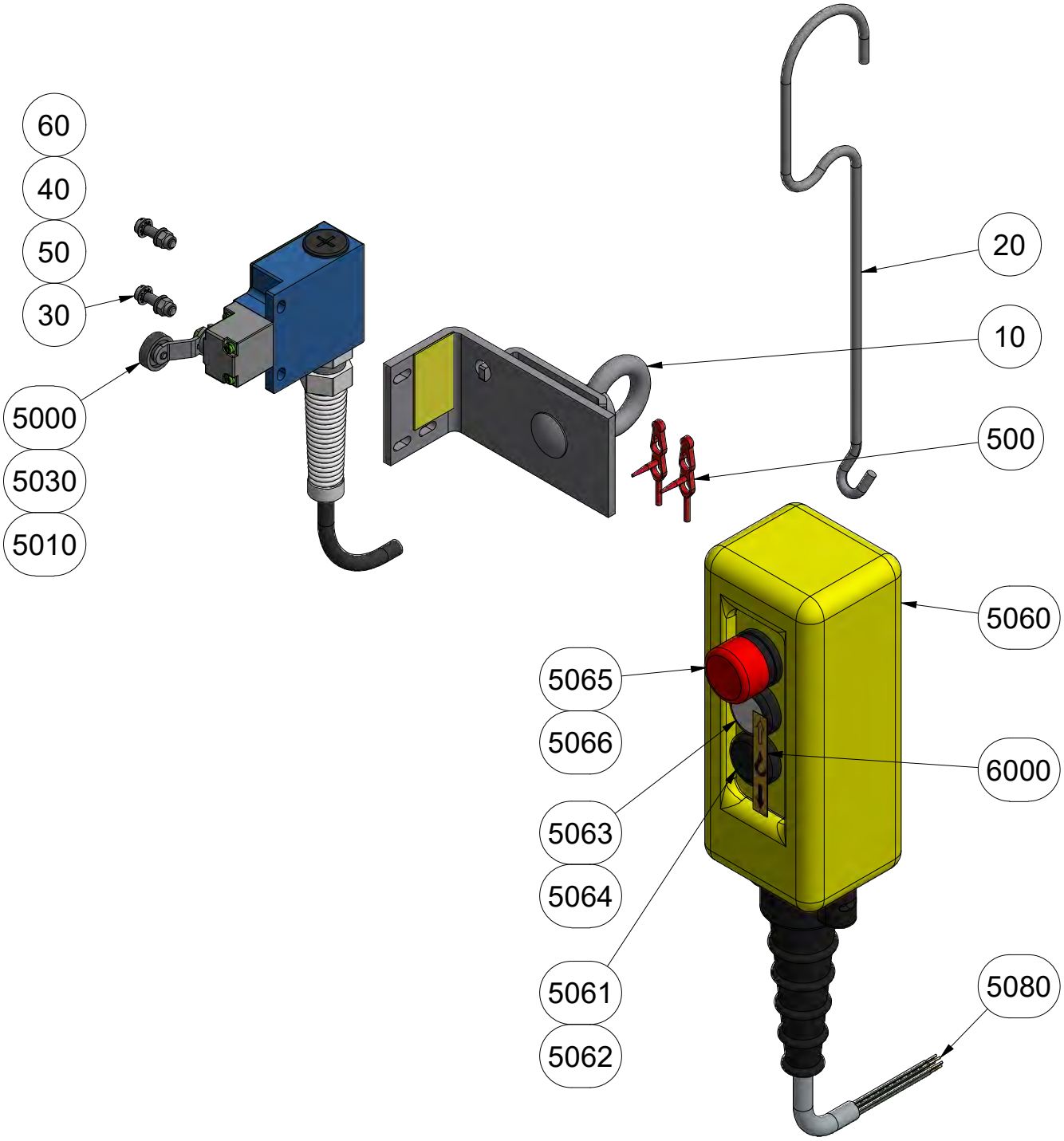

Ersatzteilliste	Datum / Date	Name	ID: 1204546
erstellt / created	10.03.2022	GEDA\galster	
geändert / changed	10.03.2022	galster	

GEDA®
GmbH
Mertinger Str. 60
86663 Asbach-Bäumenheim

Zeichnungsnummer / Drawing number:

1M003711.idw -

1M003711 -_1204546 KABELSATZ STANDARDWINDE 31M / CABLE SET STANDARD WINCH 31M

Pos. / Item	Art.Nr. / Item. No.	Menge / Quantity	Einheit / Unit	Description	Bezeichnung		Sonderfarbe (S) / Special Color (S)	Verschleißteil / Expendable part	Kommentar / Comment
0010	11216	1	STK	LIMIT SWITCH FIXING	KLEMMHALTER				
0020	14755	1	STK	SUSPENSION HOOK	AUFHÄNGEBÜGEL				
0030	04059	2	STK	CHEESE HEAD SCREW M5 X 20	ZYL-SCHRAUBE M5 X 20				
0040	04974	2	STK	WASHER 5.3	SCHEIBE 5,3				
0050	06004	2	STK	SERRATED LOCK WASHER J 5.3	FÄCHERSCHEIBE J 5,3				
0060	04175	2	STK	LOCK NUT M5	SICH-MUTTER M5				
0500	05104	2	STK	CABLE TIE 320MM	KABELBINDER 320MM				
5000	24368	1	STK	LIMIT SWITCH	ENDSCHALTER XCK-M515M				
5010	06217	31,5	M	RUBBER SHEATHED CABLE 3G1	GUMMISCHLAUCHLEITUNG 3G1				
5030	19706	1	STK	SCREWED CABLE GLAND M20	KABELVERSCHRAUBUNG M20				
5060	06937	1	STK	HAND CONTROL	HÄNGETASTER				
5061	07827	1	STK	PUSH BUTTON BLACK	TASTE SCHWARZ				
5062	05686	1	STK	SWITCH BLOCK -NO-	SCHALTEINSATZ -S-				
5063	21381	1	STK	PUSH BUTTON WHITE	TASTE WEIß				
5064	05686	1	STK	SWITCH BLOCK -NO-	SCHALTEINSATZ -S-				
5065	16270	1	STK	EMERGENCY-OFF BUTTON	TASTE NOT-AUS				
5066	07826	1	STK	SWITCH BLOCK -NC-	SCHALTEINSATZ -Ö-				
5080	06817	5	M	PVC CABLE 7X1.5	PVC-LEITUNG 7X1,5				
6000	14656	1	STK	SIGN -UP/DOWN-	SCHILD -AUF/AB-				

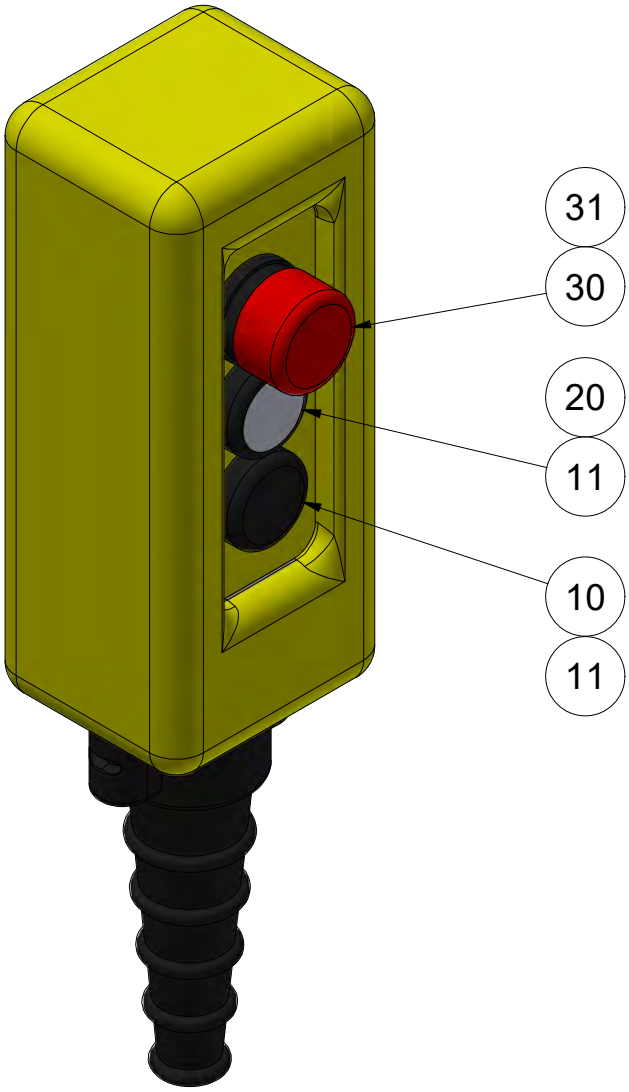

Ersatzteilliste	Datum / Date	Name	ID: 06937
erstellt / created	27.10.2023	galster	
geändert / changed	27.10.2023	galster	

GEDA®
GmbH
Mertinger Str. 60
86663 Asbach-Bäumenheim

Zeichnungsnummer / Drawing number:

1M032747.idw -

Ersatzteilliste / Spare part list

1M032747 -_06937 HÄNGETASTER / HAND CONTROL

Pos. / Item	Art.Nr. / Item. No.	Menge / Quantity	Einheit / Unit	Description	Bezeichnung		Sonderfarbe (S) / Special Color (S)	Verschleißteil / Expendable part	Kommentar / Comment
0010	07827	1	STK	PUSH BUTTON BLACK	TASTE SCHWARZ				
0011	05686	2	STK	SWITCH BLOCK -NO-	SCHALTEINSATZ -S-				
0020	21381	1	STK	PUSH BUTTON WHITE	TASTE WEIß				
0030	16270	1	STK	EMERGENCY-OFF BUTTON	TASTE NOT-AUS				
0031	07826	1	STK	SWITCH BLOCK -NC-	SCHALTEINSATZ -Ö-				

GEDA LIFT 250 COMFORT

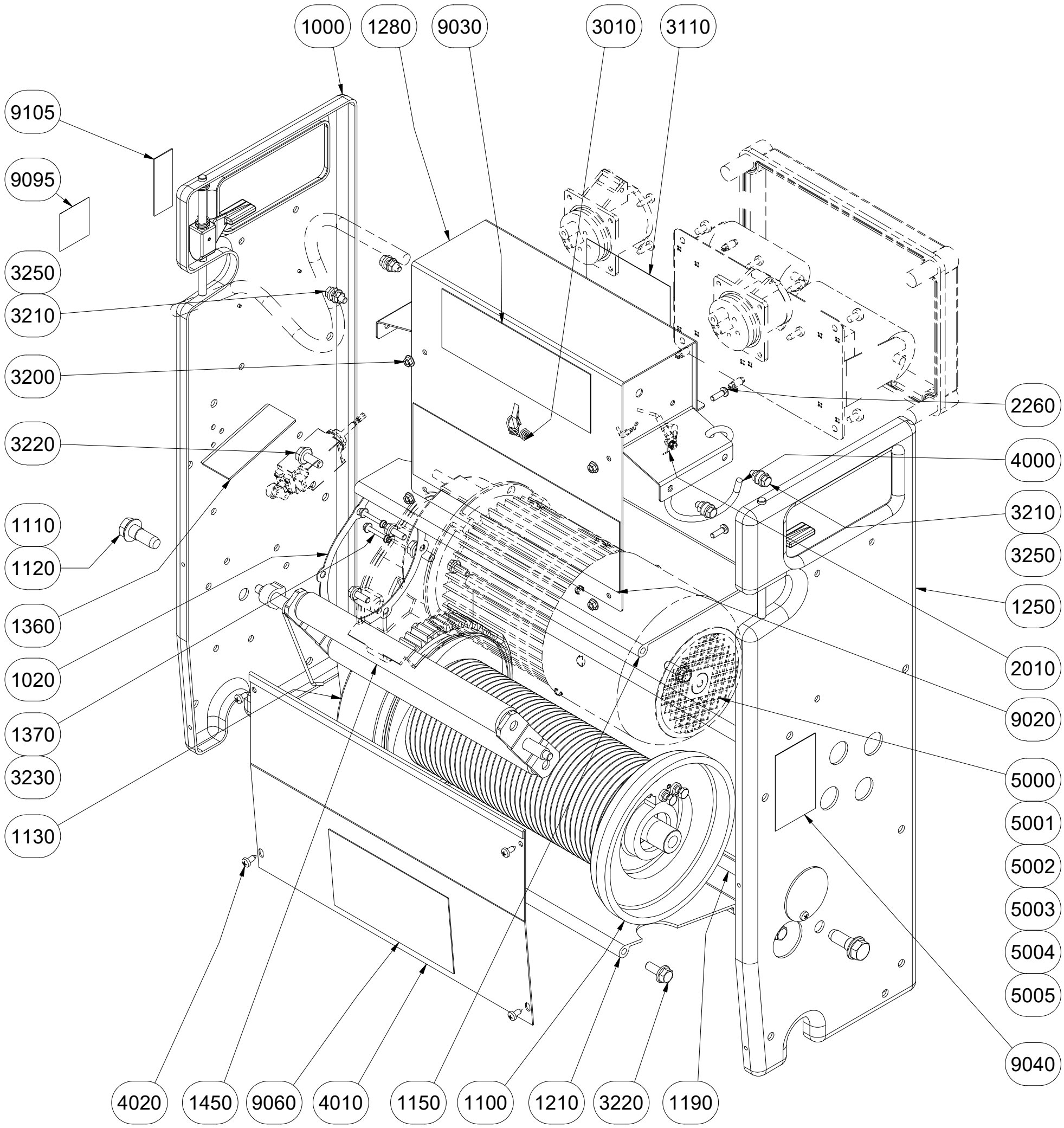

Ersatzteilliste	Datum / Date	Name	ID: 10571
erstellt / created	19.12.2017	galster	
geändert / changed	11.07.2024	galster	

GEDA®
GmbH
Mertinger Str. 60
86663 Asbach-Bäumenheim

Zeichnungsnummer / Drawing number:

1107642.idw C.-

1107642 C.-_10571 WINDE LIFT 250 COMFORT 230V / WINCH LIFT 250 COMFORT 230V

Pos. / Item	Art.Nr. / Item. No.	Menge / Quantity	Einheit / Unit	Description	Bezeichnung		Sonderfarbe (S) / Special Color (S)	Verschleißteil / Expendable part	Kommentar / Comment
1000	10076	1	STK	SIDE PLATE RIGHT	SEITENPLATTE RECHTS				s.Zg.1107665
1020	10064	1	STK	GASKET	DICHTUNG				
1100	10106	1	STK	ROPE DRUM	SEILTROMMEL				
1110	03427	2	STK	WASHER 13	SCHEIBE 13				
1120	10114	2	STK	FITTING BOLT M12 X 35	PAßSCHRAUBE M12 X 35				
1130	10131	2	STK	GEAR WHEEL GUARD	ZAHNRADSCHUTZ				
1150	10103	1	STK	CROSS CONNECTION	QUERVERBINDUNG				
1190	10105	1	STK	CROSS CONNECTION	QUERVERBINDUNG				
1210	10137	1	STK	CROSS CONNECTION	QUERVERBINDUNG				
1250	10115	1	STK	SIDE PLATE LEFT	SEITENPLATTE LINKS				s.Zg.1107679
1280	10148	1	STK	CONTROL BOX MOUNTING	ARMATURENPLATTE				
1360	10532	1	STK	LIMIT SWITCH GUARD	SCHUTZBLECH				
1370	03281	2	STK	CHEESE HEAD SCREW M4 X 30	ZYL-SCHRAUBE M4 X 30				
1450	10118	1	STK	SLACK ROPE SWITCH	SCHLAFFSEILSCHALTER				
2010	03308	3	STK	SERRATED LOCK WASHER J 4.3	FÄCHERSCHEIBE J 4,3				
2260	10154	4	STK	BUTTON HEAD SOCKET SCREW M5 X 16	LINSENSCHRAUBE M5 X 16				
3010	11011	1	STK	TENSION SPRING	ZUGFEDER				
3110	07223	1	STK	SIGN "UNPLUG DEVICE BEFORE OPENING"	SCHILD "VOR DEM ÖFFNEN NETZSTECKER ZIEHEN"				
3200	K06800	4	STK	HEXAGON NUT M5	SKT-MUTTER M5				
3210	K06793	14	STK	HEXAGON SCREW M6X16	SKT-SCHRAUBE M6X16				

1107642 C.-_10571 WINDE LIFT 250 COMFORT 230V / WINCH LIFT 250 COMFORT 230V

Pos. / Item	Art.Nr. / Item. No.	Menge / Quantity	Einheit / Unit	Description	Bezeichnung		Sonderfarbe (S) / Special Color (S)	Verschleißteil / Expendable part	Kommentar / Comment
3220	K06797	12	STK	HEXAGON SCREW M8X20	SKT-SCHRAUBE M8X20				
3230	K06801	2	STK	HEXAGON NUT M4	SKT-MUTTER M4				
3250	K06803	4	STK	HEXAGON NUT M6	SKT-SCHRAUBE M6				
4000	10849	1	STK	HOOK	KABELAUFNAHMEBÜGEL				
4010	10132	1	STK	DRUM GUARD	SCHUTZ SEILTROMMEL-LIFT				
4020	03382	4	STK	SHEET SCREW 4.8 X 13	BLECHSCHRAUBE 4,8 X 13				
5000	24960	1	STK	DRIVE WINCH COMFORT 230V	ANTRIEB WINDE COMFORT 230V				s.Zg.1168393
5001	03646	1	STK	BRAKE LINING	BREMSBELAG				
5002	24965	1	STK	FAN COVER	LÜFTERHAUBE				
5003	24959	1	STK	FAN WHEEL	LÜFTERRAD				
5004	10614	1	STK	BRAKE 105V 8Nm	BREMSE 105V 8Nm				
5005	11047	1	STK	FRICTION WASHER	REIBSCHEIBE				
9020	28632	1	STK	SIGN -GEDA LIFT 250 COMFORT-	SCHILD -GEDA LIFT 250 COMFORT-				
9030	28606	1	STK	SIGN -GEDA ORIGINAL-	SCHILD -GEDA ORIGINAL-				
9040	10220	1	STK	SIGN -SLACKLINE-	SCHILD -SCHLAFFSEILSCHALTER-				
9060	14059	1	STK	SIGN -DO NOT STEP ON-	SCHILD -BETRETEN VERBOTEN-				
9095	33697	1	STK	SIGN -SOUND POWER LEVEL-	SCHILD -SCHALLPEGEL 78db-				
9105	K01958	1	STK	SIGN INSTANT SUPPORT	SCHILD INSTANT SUPPORT				

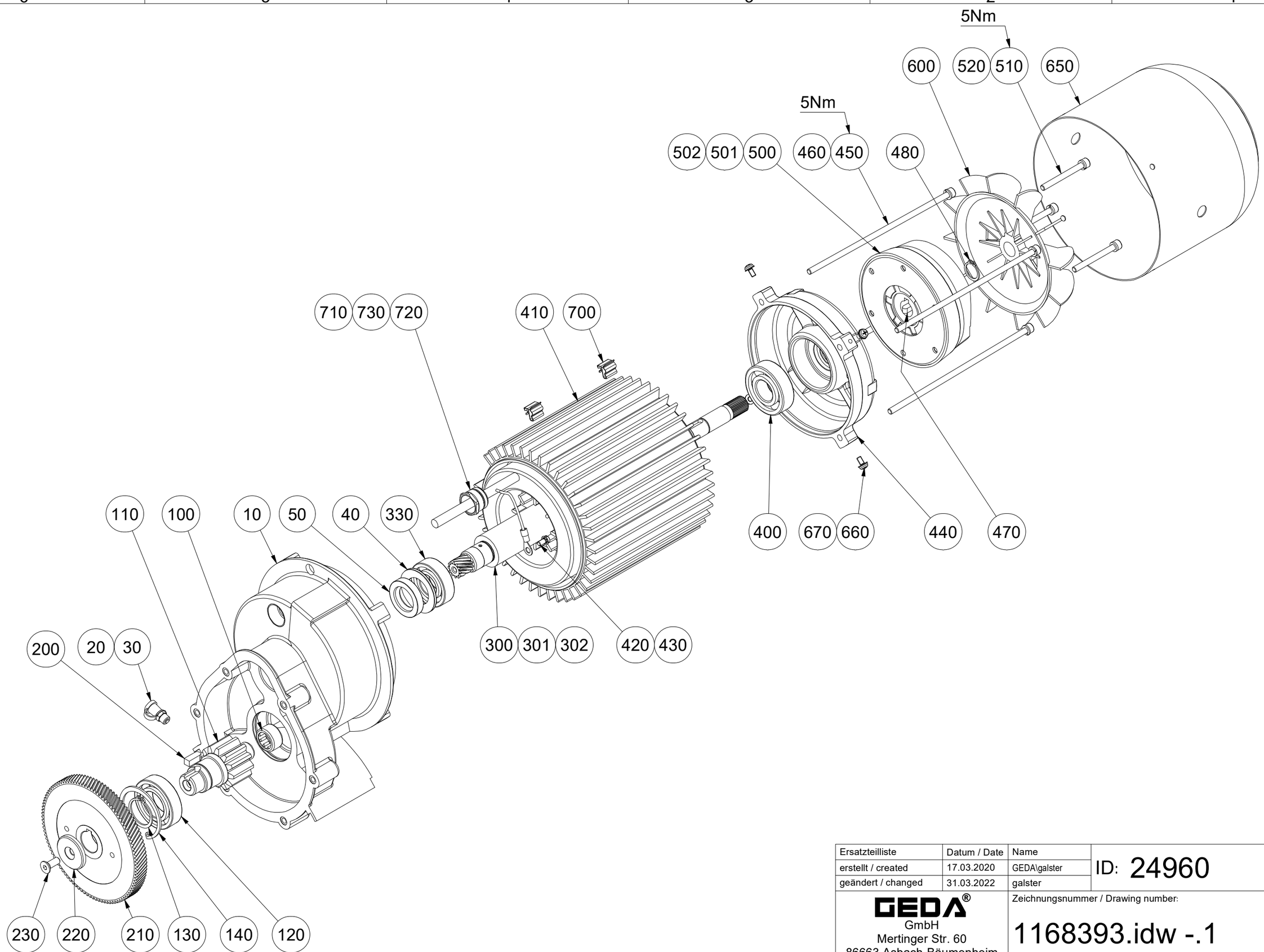

Ersatzteilliste	Datum / Date	Name	ID: 24960
erstellt / created	17.03.2020	GEDA\galster	
geändert / changed	31.03.2022	galster	

GEDA®
GmbH
Mertinger Str. 60
86663 Asbach-Bäumenheim

Zeichnungsnummer / Drawing number:

1168393.idw -.1

1168393 -.1_24960 ANTRIEB WINDE COMFORT 230V / DRIVE WINCH COMFORT 230V

Pos. / Item	Art.Nr. / Item. No.	Menge / Quantity	Einheit / Unit	Description	Bezeichnung		Sonderfarbe (S) / Special Color (S)	Verschleißteil / Expendable part	Kommentar / Comment
0010	10084	1	STK	GEAR BOX	GETRIEBEGEHÄUSE				
0020	03360	1	STK	LUBRICATING NIPPLE 8 X 1	SCHMIERNIPPEL A 8 X 1				
0030	10596	1	STK	CAP FOR LUBRICATING NIPPLE	SCHMIERNIPPELKAPPE				
0040	06295	2	STK	DISC SPRING	TELLERFEDER				
0050	06366	1	STK	RADIAL SHAFT SEAL BA 20X35X7	WELLENDICHTRING BA 20X35X7			V	
0100	08180	1	STK	NEEDLE ROLLER BEARING SLEEVE HK 1612	NADELLAGERHÜLSE HK 1612			V	
0110	10087	1	STK	PINION II	RITZEL II			V	
0120	03144	1	STK	GROOVED BALL BEARING 25/47X12	RILLENKUGELLAGER 25/47X12			V	
0130	05925	1	STK	CIRCLIP 25 X 1.2	SICHERUNGSRING 25 X 1,2				
0140	03234	1	STK	CIRCLIP 47 X 1.75	SICHERUNGSRING 47 X 1,75				
0200	03142	1	STK	PARALLEL KEY 6 X 6 X 16	PASSFEDER 6 X 6 X 16				
0210	10088	1	STK	PINION N.T.102 W= 13 MM	RITZEL Z 102 B= 13 MM			V	
0220	09327	1	STK	WASHER 6.4	SCHEIBE 6,4				
0230	06267	1	STK	COUNTERSUNK SCREW M6 X 16	SENKSCHRAUBE M6 X 16				
0300	24967	1	STK	ARMATURE BG 80/2/100 z=12 230V	LÄUFER BG 80/ 2/100 z=12 230V				
0301	10391	1	STK	PINION N.T.15 W= 32 MM	RITZEL Z 15 B= 32 MM			V	
0302	03865	1	STK	HELICOL PIN 3X18	SPIRAL-SPANNSTIFT 3X18				
0330	06294	1	STK	GROOVED BALL BEARING 20/42X12	RILLENKUGELLAGER 20/42X12			V	
0400	25177	1	STK	GROOVED BALL BEARING 20/47X14	RILLENKUGELLAGER 20/47X14			V	
0410	24947	1	STK	STATOR 1.3KW 230V	STATOR 1,3KW 230V				

1168393 -.1_24960 ANTRIEB WINDE COMFORT 230V / DRIVE WINCH COMFORT 230V

Pos. / Item	Art.Nr. / Item. No.	Menge / Quantity	Einheit / Unit	Description	Bezeichnung		Sonderfarbe (S) / Special Color (S)	Verschleißteil / Expendable part	Kommentar / Comment
0420	03326	1	STK	CHEESE HEAD SCREW M4 X 8	ZYL-SCHRAUBE M4 X 8				
0430	03308	1	STK	SERRATED LOCK WASHER J 4.3	FÄCHERSCHEIBE J 4,3				
0440	24956	1	STK	BEARING BRACKET LIFT	LAGERSCHILD LIFT				
0450	24966	4	STK	CHEESE HEAD SCREW M5 X 170	ZYL-SCHRAUBE M5 X 170				
0460	03246	4	STK	SINGLE SPRING WASHER A5	FEDERRING A5				
0470	05906	1	STK	PARALLEL KEY 5 X 5 X 18	PASSFEDER 5 X 5 X 18				
0480	04371	1	STK	CIRCLIP 15 X 1.0	SICHERUNGSRING 15 X 1,0				
0500	10614	1	STK	BRAKE 105V 8Nm	BREMSE 105V 8Nm				
0501	11047	1	STK	FRICTION WASHER	REIBSCHEIBE				
0502	03646	1	STK	BRAKE LINING	BREMSBELAG				
0510	05366	3	STK	CHEESE HEAD SCREW M5 X 50	ZYL-SCHRAUBE M5 X 50				
0520	04866	3	STK	SPLIT WASHER 5	FEDERRING 5				
0600	24959	1	STK	FAN WHEEL	LÜFTERRAD				
0650	24965	1	STK	FAN COVER	LÜFTERHAUBE				
0660	25180	4	STK	PAN HEAD SCREW M 4 X 8	LINSENSCHRAUBE M 4 X 8				
0670	03282	4	STK	WASHER 4.3	SCHEIBE 4,3				
0700	12799	2	STK	CABLE FIXING CLIP S=3-5MM	KABELBEFESTIGUNG CLIP S=3-5MM				
0710	1132313	1	STK	SEAL RING D18	DICHTRING D18				
0720	1132279	1	STK	PRESSURE SCREW	DRUCKSCHRAUBE				
0730	1132300	2	STK	THRUST RING D18	DRUCKRING D18				

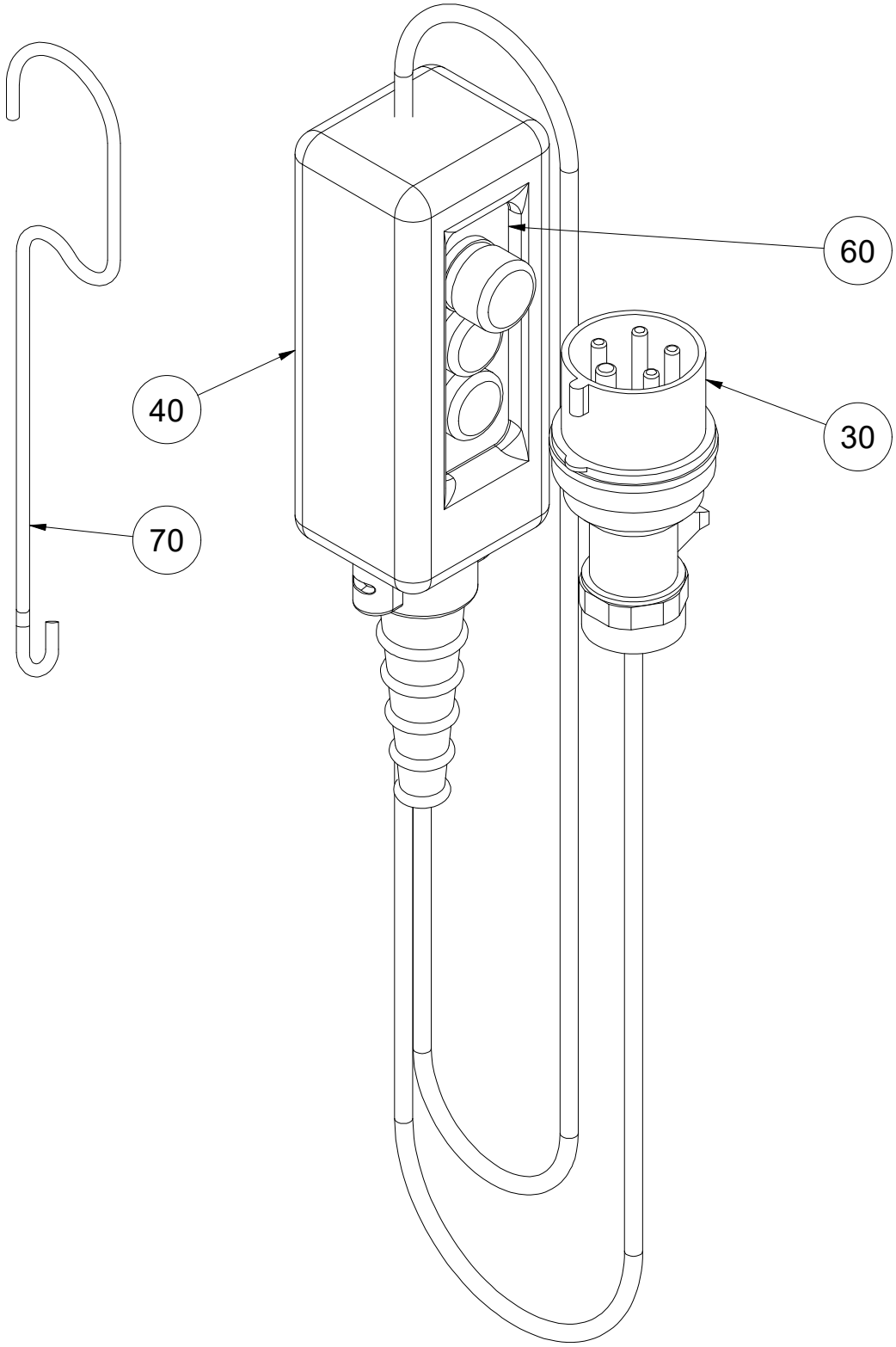

Ersatzteilliste	Datum / Date	Name	ID: 09904
erstellt / created	25.07.2017	GEDA\galster	
geändert / changed	31.03.2022	galster	

GEDA®
GmbH
Mertinger Str. 60
86663 Asbach-Bäumenheim

Zeichnungsnummer / Drawing number:

1095362.idw A

1095362 A_09904 5M STEUERUNG NOT-AUS / 5M MANUAL CONTROL EMERG.-OFF

Pos. / Item	Art.Nr. / Item. No.	Menge / Quantity	Einheit / Unit	Description	Bezeichnung		Sonderfarbe (S) / Special Color (S)	Verschleißteil / Expendable part	Kommentar / Comment
0030	08542	1	STK	PLUG 5 X 16A 1H GREY	STECKER 5 X 16A 1H GRAU				
0040	06937	1	STK	HAND CONTROL	HÄNGETASTER				
0060	14656	1	STK	SIGN "UP/DOWN"	SCHILD "AUF/AB"				
0070	14755	1	STK	SUSPENSION HOOK	AUFHÄNGEBÜGEL				

GEDA FIXLIFT 250

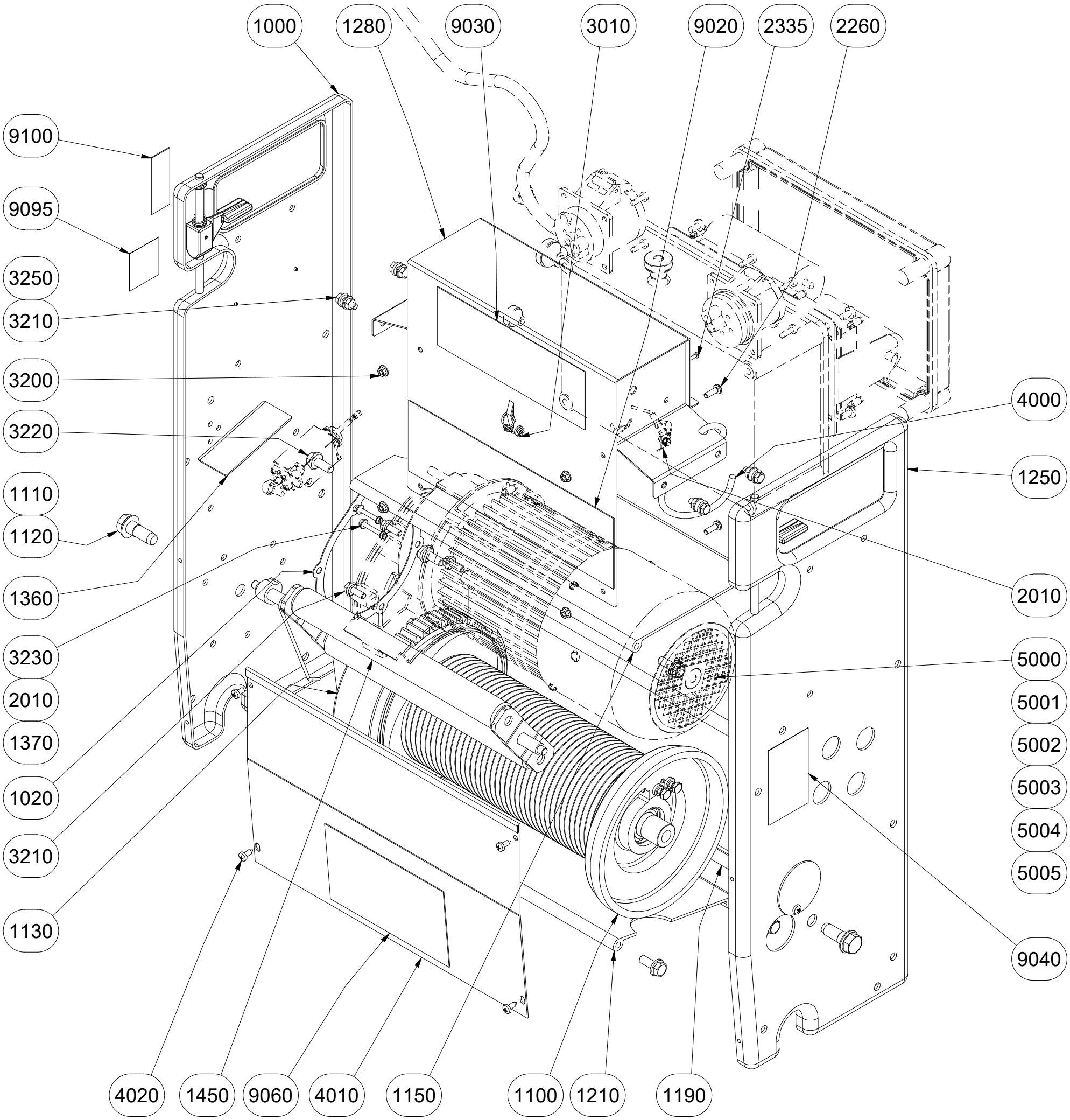

Ersatzteilliste	Datum / Date	Name	ID: 16250
erstellt / created	24.04.2019	galster	
geändert / changed	11.07.2024	galster	

GEDA®
GmbH
Mertinger Str. 60
86663 Asbach-Bäumenheim

Zeichnungsnummer / Drawing number:

1140950.idw D

1140950 D_16250 WINDE FIXLIFT 250 / WINCH FIXLIFT 250

Pos. / Item	Art.Nr. / Item. No.	Menge / Quantity	Einheit / Unit	Description	Bezeichnung		Sonderfarbe (S) / Special Color (S)	Verschleißteil / Expendable part	Kommentar / Comment
1000	10076	1	STK	SIDE PLATE RIGHT	SEITENPLATTE RECHTS				s.Zg.1107665
1020	10064	1	STK	GASKET	DICHTUNG				
1100	10106	1	STK	ROPE DRUM	SEILTROMMEL				
1110	03427	2	STK	WASHER 13	SCHEIBE 13				
1120	10114	2	STK	FITTING BOLT M12 X 35	PAßSCHRAUBE M12 X 35				
1130	10131	2	STK	GEAR WHEEL GUARD	ZAHNRADSCHUTZ				
1150	10103	1	STK	CROSS CONNECTION	QUERVERBINDUNG				
1190	10105	1	STK	CROSS CONNECTION	QUERVERBINDUNG				
1210	10137	1	STK	CROSS CONNECTION	QUERVERBINDUNG				
1250	10115	1	STK	SIDE PLATE LEFT	SEITENPLATTE LINKS				s.Zg.1107679
1280	10148	1	STK	CONTROL BOX MOUNTING	ARMATURENPLATTE				
1360	10532	1	STK	LIMIT SWITCH GUARD	SCHUTZBLECH				
1370	03281	2	STK	CHEESE HEAD SCREW M4 X 30	ZYL-SCHRAUBE M4 X 30				
1450	10118	1	STK	SLACK ROPE SWITCH	SCHLAFFSEILSCHALTER				
2010	03308	3	STK	SERRATED LOCK WASHER J 4.3	FÄCHERSCHEIBE J 4,3				
2260	10154	4	STK	BUTTON HEAD SOCKET SCREW M5 X 16	LINSENSCHRAUBE M5 X 16				
2335	30616	1	STK	SHEET SCREW 2.9 X 16	BLECHSCHRAUBE 2,9 X 16				
3010	11011	1	STK	TENSION SPRING	ZUGFEDER				
3200	K06800	4	STK	HEXAGON NUT M5	SKT-MUTTER M5				
3210	K06793	14	STK	HEXAGON SCREW M6X16	SKT-SCHRAUBE M6X16				

1140950 D_16250 WINDE FIXLIFT 250 / WINCH FIXLIFT 250

Pos. / Item	Art.Nr. / Item. No.	Menge / Quantity	Einheit / Unit	Description	Bezeichnung		Sonderfarbe (S) / Special Color (S)	Verschleißteil / Expendable part	Kommentar / Comment
3220	K06797	12	STK	HEXAGON SCREW M8X20	SKT-SCHRAUBE M8X20				
3230	K06801	2	STK	HEXAGON NUT M4	SKT-MUTTER M4				
3250	K06803	4	STK	HEXAGON NUT M6	SKT-SCHRAUBE M6				
4000	10849	1	STK	HOOK	KABELAUFNAHMEBÜGEL				
4010	10132	1	STK	DRUM GUARD	SCHUTZ SEILTROMMEL-LIFT				
4020	03382	4	STK	SHEET SCREW 4.8 X 13	BLECHSCHRAUBE 4,8 X 13				
5000	24961	1	STK	DRIVE WINCH FIXLIFT	ANTRIEB WINDE FIXLIFT				s.Zg.1168462
5001	03646	1	STK	BRAKE LINING	BREMSBELAG				
5002	24959	1	STK	FAN WHEEL	LÜFTERRAD				
5003	10614	1	STK	BRAKE 105V 8Nm	BREMSE 105V 8Nm				
5004	11047	1	STK	FRICTION WASHER	REIBSCHEIBE				
5005	24965	1	STK	FAN COVER	LÜFTERHAUBE				
9020	28630	1	STK	SIGN -GEDA FIXLIFT 250-	SCHILD -GEDA FIXLIFT 250-				
9030	28606	1	STK	SIGN -GEDA ORIGINAL-	SCHILD -GEDA ORIGINAL-				
9040	10220	1	STK	SIGN -SLACKLINE-	SCHILD -SCHLAFFSEILSCHALTER-				
9060	14059	1	STK	SIGN -DO NOT STEP ON-	SCHILD -BETRETEN VERBOTEN-				
9095	33697	1	STK	SIGN -SOUND POWER LEVEL-	SCHILD -SCHALLPEGEL 78db-				
9100	K01958	1	STK	SIGN INSTANT SUPPORT	SCHILD INSTANT SUPPORT				

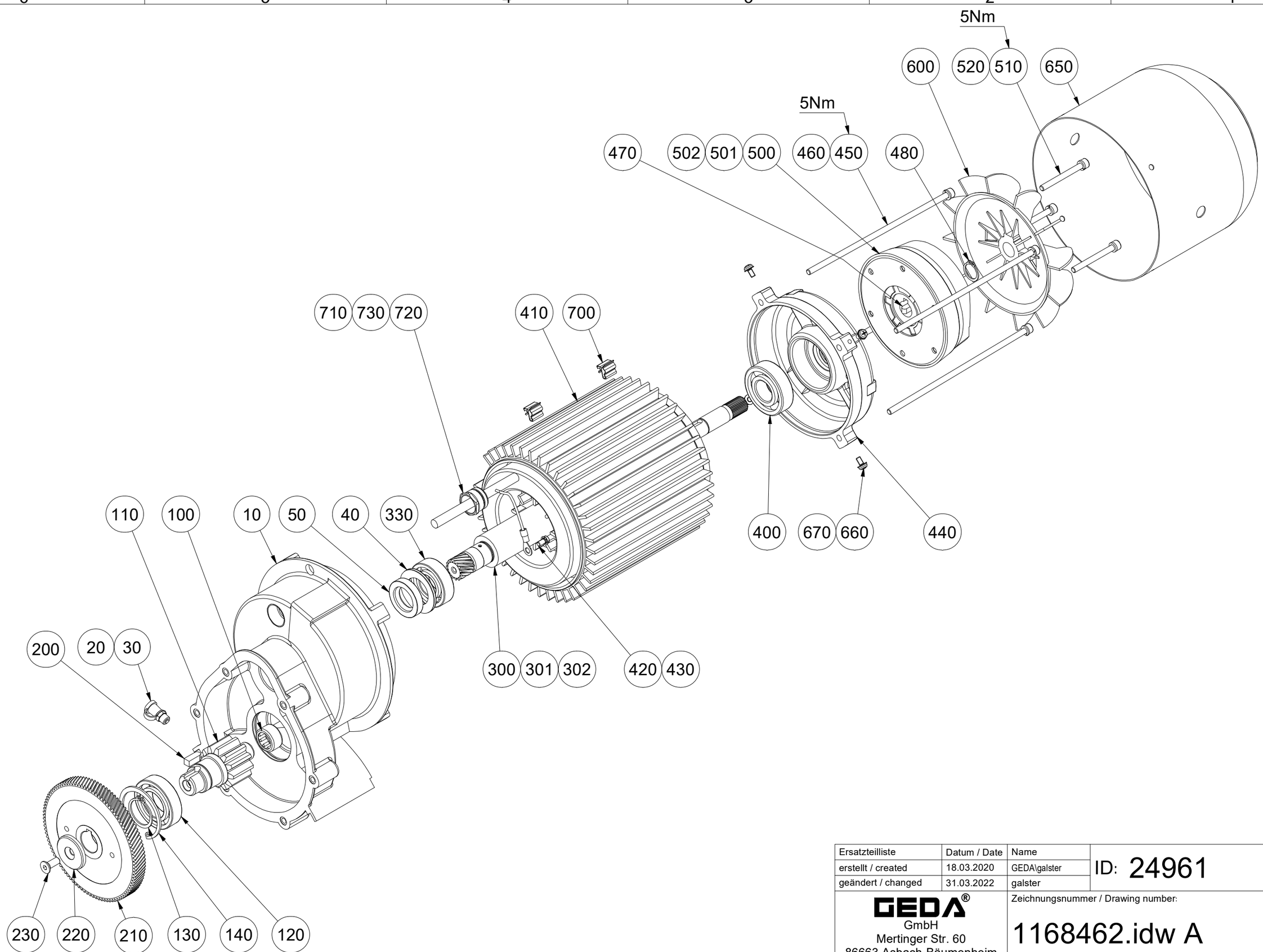

Ersatzteilliste	Datum / Date	Name	ID: 24961
erstellt / created	18.03.2020	GEDA\galster	
geändert / changed	31.03.2022	galster	

GEDA®
GmbH
Mertinger Str. 60
86663 Asbach-Bäumenheim

Zeichnungsnummer / Drawing number:

1168462.idw A

1168462 A_24961 ANTRIEB WINDE FIXLIFT / DRIVE WINCH FIXLIFT

Pos. / Item	Art.Nr. / Item. No.	Menge / Quantity	Einheit / Unit	Description	Bezeichnung		Sonderfarbe (S) / Special Color (S)	Verschleißteil / Expendable part	Kommentar / Comment
0010	10084	1	STK	GEAR BOX	GETRIEBEGEHÄUSE				
0020	03360	1	STK	LUBRICATING NIPPLE 8 X 1	SCHMIERNIPPEL A 8 X 1				
0030	10596	1	STK	CAP FOR LUBRICATING NIPPLE	SCHMIERNIPPELKAPPE				
0040	06295	2	STK	DISC SPRING	TELLERFEDER				
0050	06366	1	STK	RADIAL SHAFT SEAL BA 20X35X7	WELLENDICHTRING BA 20X35X7			V	
0100	08180	1	STK	NEEDLE ROLLER BEARING SLEEVE HK 1612	NADELLAGERHÜLSE HK 1612			V	
0110	10087	1	STK	PINION II	RITZEL II			V	
0120	03144	1	STK	GROOVED BALL BEARING 25/47X12	RILLENKUGELLAGER 25/47X12			V	
0130	05925	1	STK	CIRCLIP 25 X 1.2	SICHERUNGSRING 25 X 1,2				
0140	03234	1	STK	CIRCLIP 47 X 1.75	SICHERUNGSRING 47 X 1,75				
0200	03142	1	STK	PARALLEL KEY 6 X 6 X 16	PASSFEDER 6 X 6 X 16				
0210	10392	1	STK	PINION N.T.99 W= 13 MM	RITZEL Z 99 B= 13 MM			V	
0220	09327	1	STK	WASHER 6.4	SCHEIBE 6,4				
0230	06267	1	STK	COUNTERSUNK SCREW M6 X 16	SENKSCHRAUBE M6 X 16				
0300	24957	1	STK	ROTOR BG 80	LÄUFER BG 80				
0301	10391	1	STK	PINION N.T.15 W= 32 MM	RITZEL Z 15 B= 32 MM			V	
0302	03865	1	STK	HELICOL PIN 3X18	SPIRAL-SPANNSTIFT 3X18				
0330	06294	1	STK	GROOVED BALL BEARING 20/42X12	RILLENKUGELLAGER 20/42X12			V	
0400	25177	1	STK	GROOVED BALL BEARING 20/47X14	RILLENKUGELLAGER 20/47X14			V	
0410	24958	1	STK	STATOR 0.6/1.2KW 230V	STATOR 0,6/1,2KW 230V				

1168462 A_24961 ANTRIEB WINDE FIXLIFT / DRIVE WINCH FIXLIFT

Pos. / Item	Art.Nr. / Item. No.	Menge / Quantity	Einheit / Unit	Description	Bezeichnung		Sonderfarbe (S) / Special Color (S)	Verschleißteil / Expendable part	Kommentar / Comment
0420	03326	1	STK	CHEESE HEAD SCREW M4 X 8	ZYL-SCHRAUBE M4 X 8				
0430	03308	1	STK	SERRATED LOCK WASHER J 4.3	FÄCHERSCHEIBE J 4,3				
0440	24956	1	STK	BEARING BRACKET LIFT	LAGERSCHILD LIFT				
0450	24966	4	STK	CHEESE HEAD SCREW M5 X 170	ZYL-SCHRAUBE M5 X 170				
0460	03246	4	STK	SINGLE SPRING WASHER A5	FEDERRING A5				
0470	05906	1	STK	PARALLEL KEY 5 X 5 X 18	PASSFEDER 5 X 5 X 18				
0480	04371	1	STK	CIRCLIP 15 X 1.0	SICHERUNGSRING 15 X 1,0				
0500	10614	1	STK	BRAKE 105V 8Nm	BREMSE 105V 8Nm				
0501	11047	1	STK	FRICTION WASHER	REIBSCHEIBE				
0502	03646	1	STK	BRAKE LINING	BREMSBELAG				
0510	05366	3	STK	CHEESE HEAD SCREW M5 X 50	ZYL-SCHRAUBE M5 X 50				
0520	04866	3	STK	SPLIT WASHER 5	FEDERRING 5				
0600	24959	1	STK	FAN WHEEL	LÜFTERRAD				
0650	24965	1	STK	FAN COVER	LÜFTERHAUBE				
0660	25180	4	STK	PAN HEAD SCREW M 4 X 8	LINSENSCHRAUBE M 4 X 8				
0670	03282	4	STK	WASHER 4.3	SCHEIBE 4,3				
0700	12799	2	STK	CABLE FIXING CLIP S=3-5MM	KABELBEFESTIGUNG CLIP S=3-5MM				
0710	1132293	1	STK	SEAL D18	DICHTRING D18				
0720	1132279	1	STK	PRESSURE SCREW	DRUCKSCHRAUBE				
0730	1132300	2	STK	THRUST RING D18	DRUCKRING D18				

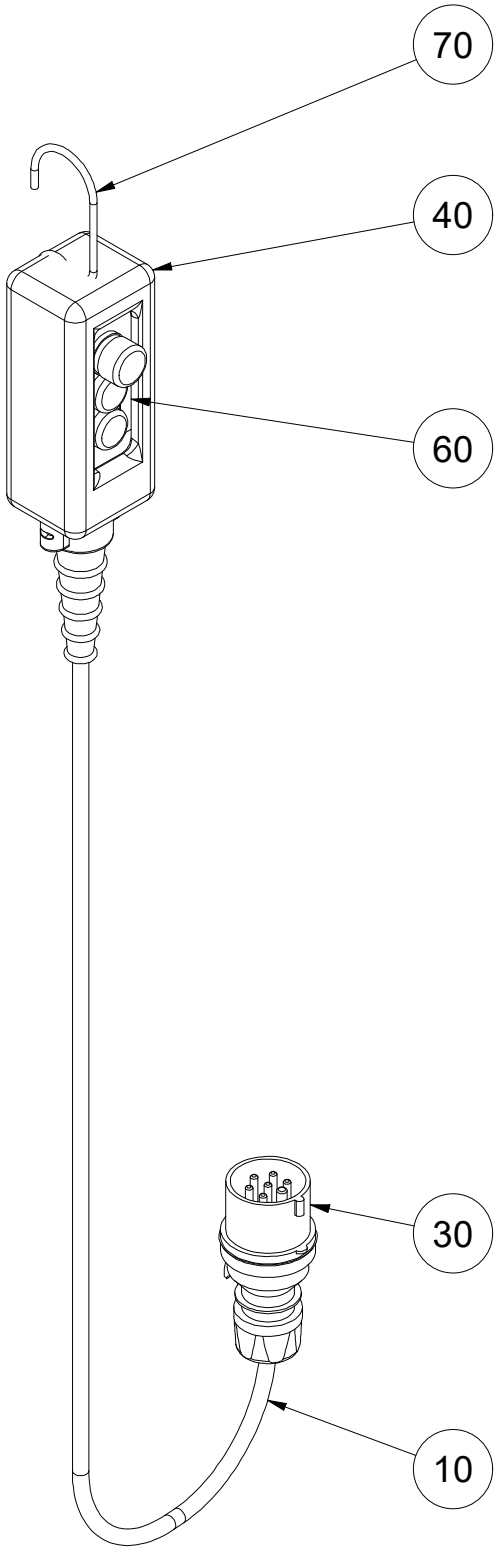

Ersatzteilliste	Datum / Date	Name	ID: 14793
erstellt / created	26.10.2023	galster	
geändert / changed	26.10.2023	galster	

GEDA®
GmbH
Mertinger Str. 60
86663 Asbach-Bäumenheim

Zeichnungsnummer / Drawing number:

1M032577.idw -.-

1M032577 -.-_14793 5M STEUERUNG NOT-AUS / 5M MANUAL CONTROL EMERG.-OFF

Pos. / Item	Art.Nr. / Item. No.	Menge / Quantity	Einheit / Unit	Description	Bezeichnung		Sonderfarbe (S) / Special Color (S)	Verschleißteil / Expendable part	Kommentar / Comment
0010	17246	5,2	M	CABLE 7G1,5	LEITUNG 7G1,5				
0030	03898	1	STK	PLUG CEE 7 X 16A BLUE	STECKER CEE 7 X 16A BLAU				
0040	03421	1	STK	HAND CONTROL	HÄNGETASTER				s.Zg.1185820
0060	14727	1	STK	SIGN -UP AND DOWN-	SCHILD -AUF-AB-				
0070	14755	1	STK	SUSPENSION HOOK	AUFHÄNGEBÜGEL				

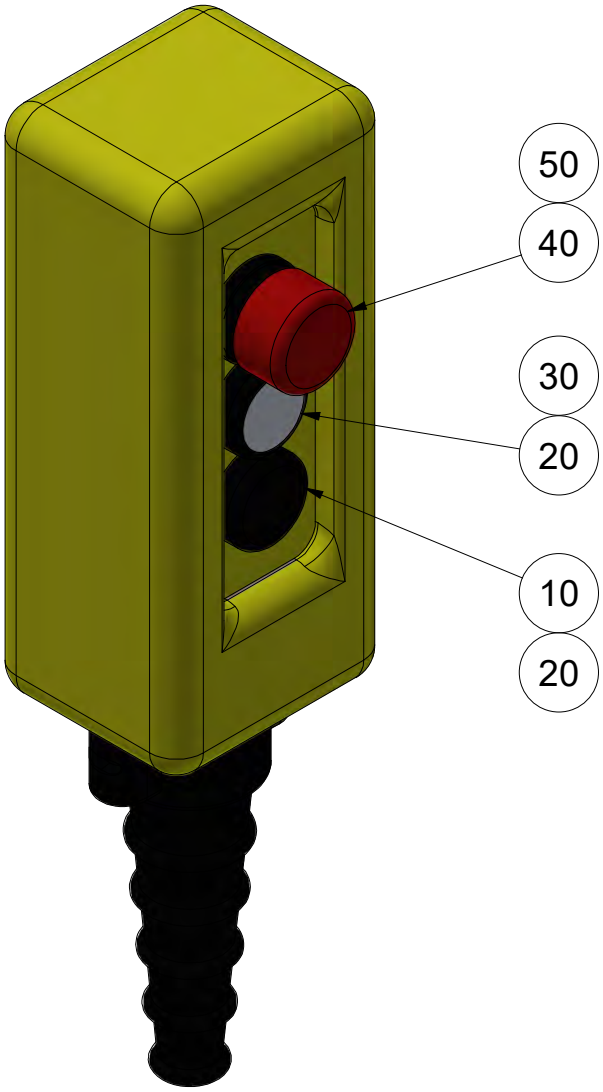

Ersatzteilliste	Datum / Date	Name	ID: 03421
erstellt / created	08.12.2020	GEDA\galster	
geändert / changed	19.10.2023	galster	
GEDA® GmbH Mertinger Str. 60 86663 Asbach-Bäumenheim			Zeichnungsnummer / Drawing number: 1185820.idw -

Ersatzteilliste / Spare part list

1185820 -_03421 HÄNGETASTER / HAND CONTROL

Pos. / Item	Art.Nr. / Item. No.	Menge / Quantity	Einheit / Unit	Description	Bezeichnung		Sonderfarbe (S) / Special Color (S)	Verschleißteil / Expendable part	Kommentar / Comment
0010	07827	1	STK	PUSH BUTTON BLACK	TASTE SCHWARZ				
0020	06527	2	STK	SWITCH BLOCK 1NC+2NO	SCHALTEINSATZ 1Ö+2S				
0030	21381	1	STK	PUSH BUTTON WHITE	TASTE WEIß				
0040	16270	1	STK	EMERGENCY-OFF BUTTON	TASTE NOT-AUS				
0050	07826	1	STK	SWITCH BLOCK -NC-	SCHALTEINSATZ -Ö-				

GEDA LIFT 250 COMFORT 110V

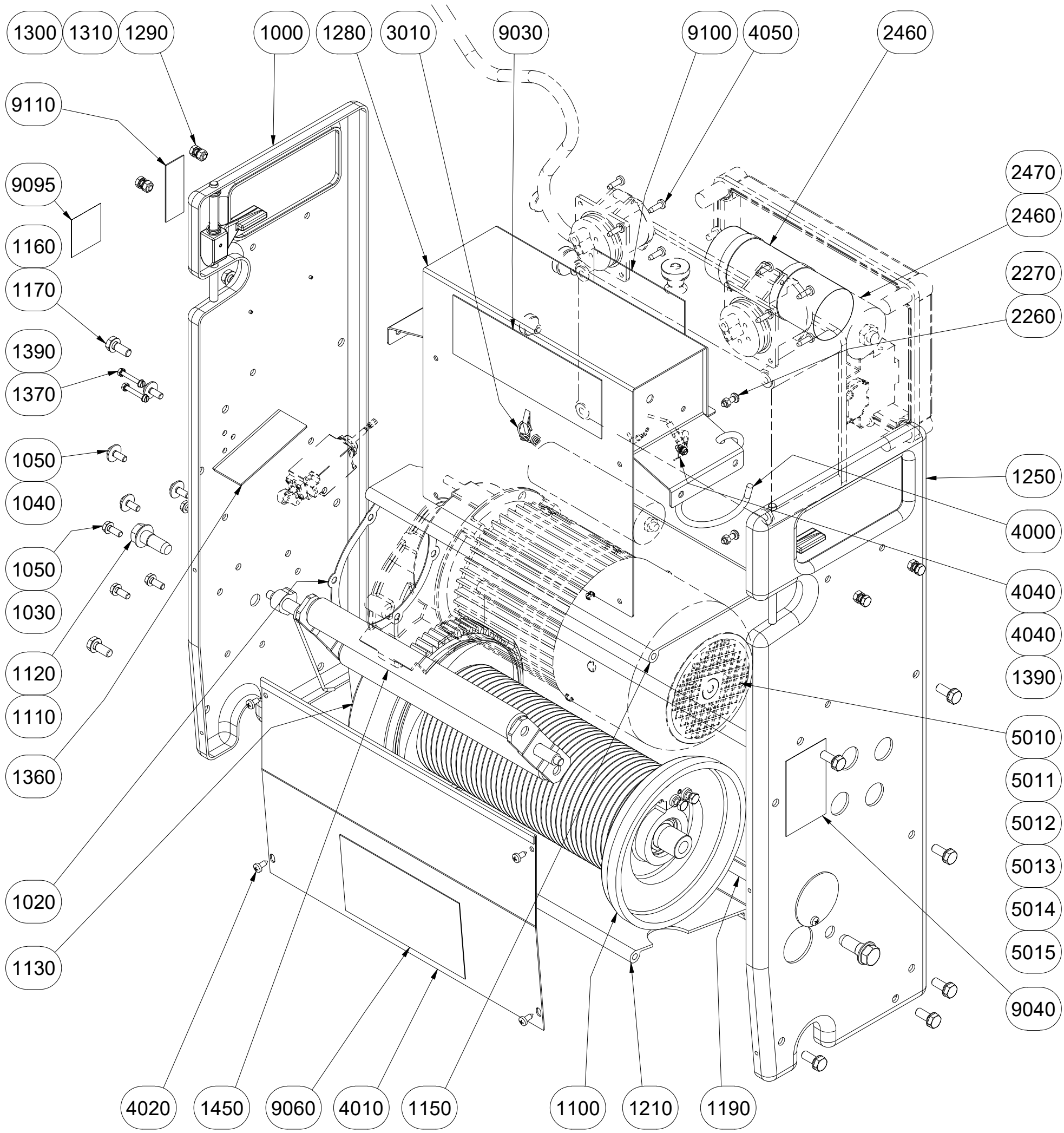

Ersatzteilliste	Datum / Date	Name	ID: 10343
erstellt / created	07.05.2020	galster	
geändert / changed	27.10.2023	galster	

GEDA®
GmbH
Mertinger Str. 60
86663 Asbach-Bäumenheim

Zeichnungsnummer / Drawing number:

1171824.idw B.-

Ersatzteilliste / Spare part list

1171824 B.-_10343 WINDE LIFT 250 COMFORT 110V / WINCH LIFT 250 COMFORT 110V

Pos. / Item	Art.Nr. / Item. No.	Menge / Quantity	Einheit / Unit	Description	Bezeichnung		Sonderfarbe (S) / Special Color (S)	Verschleißteil / Expendable part	Kommentar / Comment
1000	10076	1	STK	SIDE PLATE RIGHT	SEITENPLATTE RECHTS				s.Zg.1107665
1020	10064	1	STK	GASKET	DICHTUNG				
1030	03223	4	STK	SPRING WASHER B 6	FEDERSCHEIBE B 6				
1040	06297	6	STK	WASHER 6	SCHEIBE 6				
1050	03201	10	STK	HEXAGON SCREW M6 X 16	SKT-SCHRAUBE M6 X 16				
1100	10106	1	STK	ROPE DRUM	SEILTROMMEL				
1110	03427	2	STK	WASHER 13	SCHEIBE 13				
1120	10114	2	STK	FITTING BOLT M12 X 35	PAßSCHRAUBE M12 X 35				
1130	10131	2	STK	GEAR WHEEL GUARD	ZAHNRADSCHUTZ				
1150	10103	1	STK	CROSS CONNECTION	QUERVERBINDUNG				
1160	03403	12	STK	SPRING WASHER B 8	FEDERSCHEIBE B 8				
1170	05865	12	STK	HEXAGON SCREW M8 X 20	SKT-SCHRAUBE M8 X 20				
1190	10105	1	STK	CROSS CONNECTION	QUERVERBINDUNG				
1210	10137	1	STK	CROSS CONNECTION	QUERVERBINDUNG				
1250	10115	1	STK	SIDE PLATE LEFT	SEITENPLATTE LINKS				s.Zg.1107679
1280	10148G	1	STK	FIXING PANEL F. EL. PARTS LIFT	ARMATURENPLATTE				
1290	06935	4	STK	HEXAGON SCREW M6 X 12	SKT-SCHRAUBE M6 X 12				
1300	03203	4	STK	HEXAGON NUT M6	SKT-MUTTER M6				
1310	05719	8	STK	SERRATED LOCK WASHER 6.4	FÄCHERSCHEIBE 6,4				
1360	10532	1	STK	LIMIT SWITCH GUARD	SCHUTZBLECH				

1171824 B.-_10343 WINDE LIFT 250 COMFORT 110V / WINCH LIFT 250 COMFORT 110V

Pos. / Item	Art.Nr. / Item. No.	Menge / Quantity	Einheit / Unit	Description	Bezeichnung		Sonderfarbe (S) / Special Color (S)	Verschleißteil / Expendable part	Kommentar / Comment
1370	03281	2	STK	CHEESE HEAD SCREW M4 X 30	ZYL-SCHRAUBE M4 X 30				
1390	03265	3	STK	HEXAGON NUT M4	SKT-MUTTER M4				
1450	10118	1	STK	SLACK ROPE SWITCH	SCHLAFFSEILSCHALTER				
2260	10154	4	STK	BUTTON HEAD SOCKET SCREW M5 X 16	LINSENSCHRAUBE M5 X 16				
2270	03178	4	STK	HEXAGON NUT M5	SKT-MUTTER M5				
2460	10176	1	STK	INSULATION PAPER	PSP-ZUSCHNITT				
2470	13643	2	STK	ELASTIC BAND D = 50MM	GUMMISPANNBAND D = 50MM				
3010	11011	1	STK	TENSION SPRING	ZUGFEDER				
4000	10849	1	STK	HOOK	KABELAUFNAHMEBÜGEL				
4010	10132	1	STK	DRUM GUARD	TROMMELSCHUTZ				
4020	03382	4	STK	SHEET SCREW 4.8 X 13	BLECHSCHRAUBE 4,8 X 13				
4040	03320	1	STK	CHEESE HEAD SCREW M4 X 10	ZYL-SCHRAUBE M4 X 10				
4050	06334	8	STK	SHEET SCREW 4.8 X 16	BLECHSCHRAUBE 4,8 X 16				
5010	24963	1	STK	DRIVE WINCH COMFORT 110V	ANTRIEB WINDE COMFORT 110V				s.Zg.1171835
5011	10097	1	STK	BRAKE 36V	BREMSE 36V				
5012	11047	1	STK	FRICTION WASHER	REIBSCHEIBE				
5013	03646	1	STK	BRAKE LINING	BREMSBELAG				
5014	24959	1	STK	FAN WHEEL	LÜFTERRAD				
5015	24965	1	STK	FAN COVER	LÜFTERHAUBE				
9030	28606	1	STK	SIGN -GEDA ORIGINAL-	SCHILD -GEDA ORIGINAL-				

1171824 B.-_10343 WINDE LIFT 250 COMFORT 110V / WINCH LIFT 250 COMFORT 110V

Pos. / Item	Art.Nr. / Item. No.	Menge / Quantity	Einheit / Unit	Description	Bezeichnung		Sonderfarbe (S) / Special Color (S)	Verschleißteil / Expendable part	Kommentar / Comment
9040	10220	1	STK	SIGN -SLACKLINE-	SCHILD -SCHLAFFSEILSCHALTER-				
9060	14059	1	STK	SIGN -DO NOT STEP ON-	SCHILD -BETRETEN VERBOTEN-				
9095	33697	1	STK	SIGN -SOUND POWER LEVEL-	SCHILD -SCHALLPEGEL 78db-				
9100	06067	1	STK	SIGN -G/S-	SCHILD -G/S-				
9110	K01958	1	STK	SIGN INSTANT SUPPORT	SCHILD INSTANT SUPPORT				

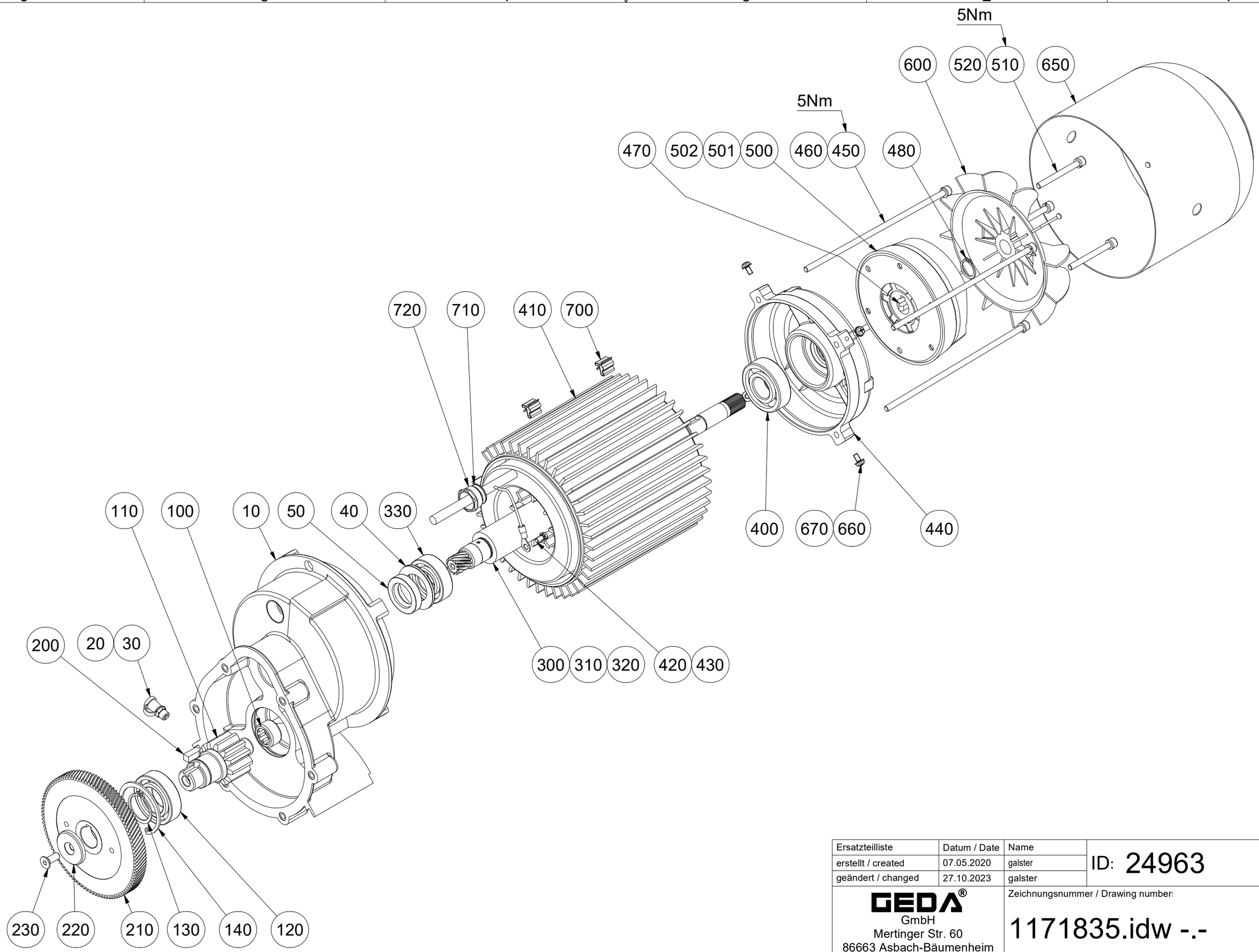

Ersatzteilliste	Datum / Date	Name	ID: 24963
erstellt / created	07.05.2020	galster	
geändert / changed	27.10.2023	galster	

GEDA®
GmbH
Mertinger Str. 60
86663 Asbach-Bäumenheim

Zeichnungsnummer / Drawing number:

1171835.idw -.-

1171835 -.-_24963 ANTRIEB WINDE COMFORT 110V / DRIVE WINCH COMFORT 110V

Pos. / Item	Art.Nr. / Item. No.	Menge / Quantity	Einheit / Unit	Description	Bezeichnung		Sonderfarbe (S) / Special Color (S)	Verschleißteil / Expendable part	Kommentar / Comment
0010	10084	1	STK	GEAR BOX	GETRIEBEGEHÄUSE				
0020	03360	1	STK	LUBRICATING NIPPLE 8 X 1	SCHMIERNIPPEL A 8 X 1				
0030	10596	1	STK	CAP FOR LUBRICATING NIPPLE	SCHMIERNIPPELKAPPE				
0040	06295	2	STK	DISC SPRING	TELLERFEDER				
0050	06366	1	STK	RADIAL SHAFT SEAL BA 20X35X7	WELLENDICHTRING BA 20X35X7				V
0100	08180	1	STK	NEEDLE ROLLER BEARING SLEEVE	NADELLAGERHÜLSE				V
0110	10087	1	STK	PINION	RITZEL				V
0120	03144	1	STK	GROOVED BALL BEARING 25/47X12	RILLENKUGELLAGER 25/47X12				V
0130	05925	1	STK	CIRCLIP 25 X 1.2	SICHERUNGSRING 25 X 1,2				
0140	03234	1	STK	CIRCLIP 47 X 1.75	SICHERUNGSRING 47 X 1,75				
0200	03142	1	STK	PARALLEL KEY 6 X 6 X 16	PASSFEDER 6 X 6 X 16				
0210	10088	1	STK	PINION N.T.102 W= 13 MM	RITZEL Z 102 B= 13 MM				V
0220	09327	1	STK	WASHER 6.4	SCHEIBE 6,4				
0230	06267	1	STK	COUNTERSUNK SCREW M6 X 16	SENKSCHRAUBE M6 X 16				
0300	24967	1	STK	ARMATURE BG 80/2/100 z=12 230V	LÄUFER BG 80/ 2/100 z=12 230V				
0310	10094	1	STK	PINION N.T.12 W= 32 MM	RITZEL Z 12 B= 32 MM				V
0320	03865	1	STK	HELICOL PIN 3X18	SPIRAL-SPANNSTIFT 3X18				
0330	06294	1	STK	GROOVED BALL BEARING 20/42X12	RILLENKUGELLAGER 20/42X12				V
0400	25177	1	STK	GROOVED BALL BEARING 20/47X14	RILLENKUGELLAGER 20/47X14				V
0410	24968	1	STK	STATOR 1,3KW 110V 50HZ [HALM]	STATOR 1,3KW 110V 50HZ [HALM]				

1171835 -.-_24963 ANTRIEB WINDE COMFORT 110V / DRIVE WINCH COMFORT 110V

Pos. / Item	Art.Nr. / Item. No.	Menge / Quantity	Einheit / Unit	Description	Bezeichnung		Sonderfarbe (S) / Special Color (S)	Verschleißteil / Expendable part	Kommentar / Comment
0420	03326	1	STK	CHEESE HEAD SCREW M4 X 8	ZYL-SCHRAUBE M4 X 8				
0430	03308	1	STK	SERRATED LOCK WASHER J 4.3	FÄCHERSCHEIBE J 4,3				
0440	24956	1	STK	BEARING BRACKET LIFT	LAGERSCHILD LIFT				
0450	24966	4	STK	CHEESE HEAD SCREW M5 X 170	ZYL-SCHRAUBE M5 X 170				
0460	03246	4	STK	SINGLE SPRING WASHER A5	FEDERRING A5				
0470	05906	1	STK	PARALLEL KEY 5 X 5 X 18	PASSFEDER 5 X 5 X 18				
0480	04371	1	STK	CIRCLIP 15 X 1.0	SICHERUNGSRING 15 X 1,0				
0500	10097	1	STK	BRAKE 36V	BREMSE 36V				V
0501	11047	1	STK	FRICTION WASHER	REIBSCHEIBE				V
0502	03646	1	STK	BRAKE LINING	BREMSBELAG				V
0510	05366	3	STK	CHEESE HEAD SCREW M5 X 50	ZYL-SCHRAUBE M5 X 50				
0520	04866	3	STK	SPLIT WASHER 5	FEDERRING 5				
0600	24959	1	STK	FAN WHEEL	LÜFTERRAD				
0650	24965	1	STK	FAN COVER	LÜFTERHAUBE				
0660	25180	4	STK	PAN HEAD SCREW M 4 X 8	LINSENSCHRAUBE M 4 X 8				
0670	03282	4	STK	WASHER 4.3	SCHEIBE 4,3				
0700	12799	2	STK	CABLE FIXING CLIP S=3-5MM	KABELBEFESTIGUNG CLIP S=3-5MM				
0710	05379	1	STK	SEALING RING d = 12	DICHTRING d = 12				
0720	06341	1	STK	PRESSURE SCREW PG 16	DRUCKSCHRAUBE PG 16				

GEDA LADDER LIFT 120V USA

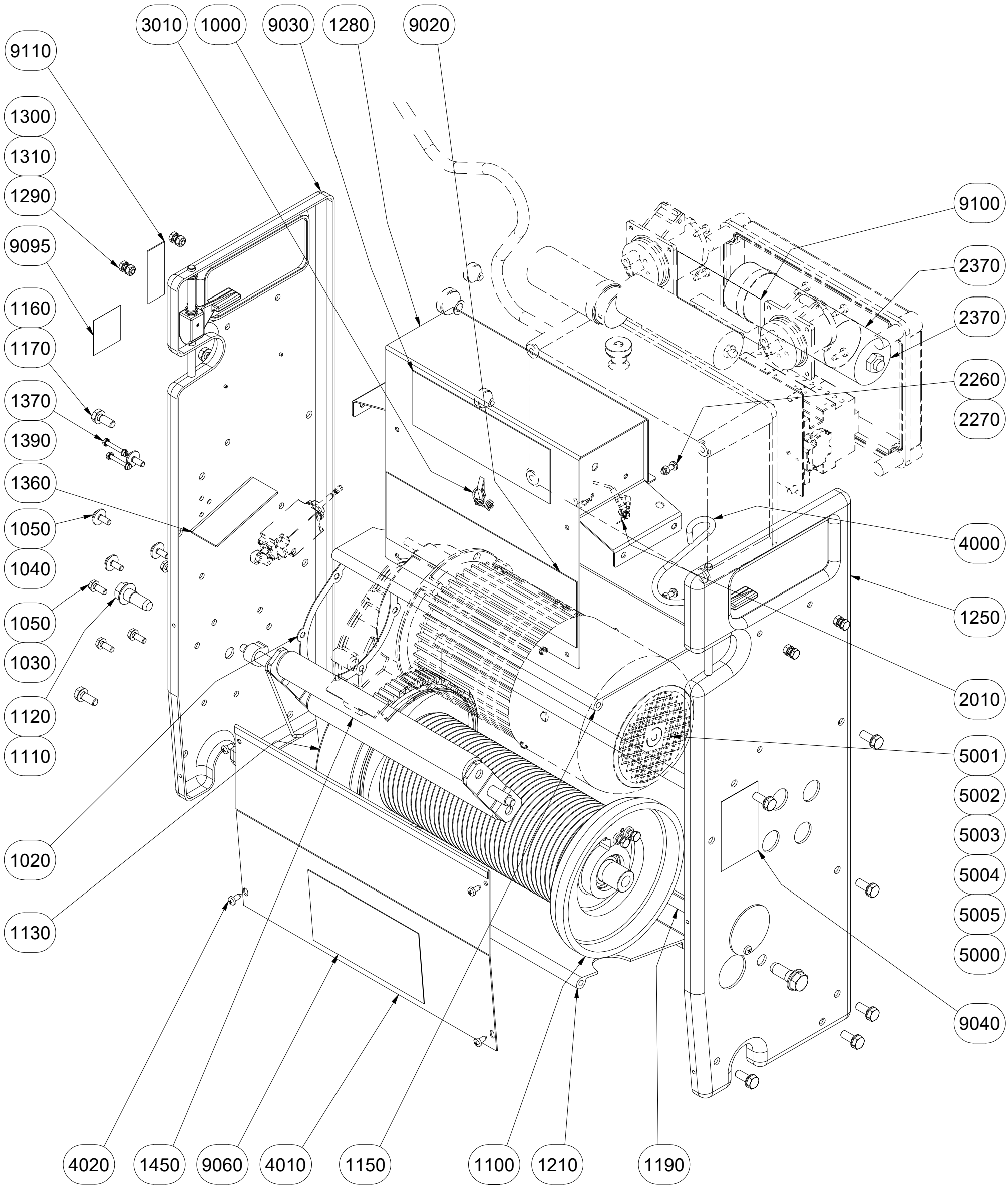

Ersatzteilliste	Datum / Date	Name	ID: 10336
erstellt / created	08.01.2019	hohberger	
geändert / changed	05.06.2025	galster	

GEDA®
GmbH
Mertinger Str. 60
86663 Asbach-Bäumenheim

Zeichnungsnummer / Drawing number:

1132258.idw C.1

1132258 C.1_10336 WINDE LIFT 120V 1,2KW / WINCH LIFT 120V 1.2KW

Pos. / Item	Art.Nr. / Item. No.	Menge / Quantity	Einheit / Unit	Description	Bezeichnung		Sonderfarbe (S) / Special Color (S)	Verschleißteil / Expendable part	Kommentar / Comment
1000	10076	1	STK	SIDE PLATE RIGHT	SEITENPLATTE RECHTS				s.Zg.1107665
1020	10064	1	STK	GASKET	DICHTUNG				
1030	03223	4	STK	SPRING WASHER B 6	FEDERSCHEIBE B 6				
1040	06297	6	STK	WASHER 6	SCHEIBE 6				
1050	03201	10	STK	HEXAGON SCREW M6 X 16	SKT-SCHRAUBE M6 X 16				
1100	10106	1	STK	ROPE DRUM	SEILTROMMEL				
1110	03427	2	STK	WASHER 13	SCHEIBE 13				
1120	10114	2	STK	FITTING BOLT M12 X 35	PAßSCHRAUBE M12 X 35				
1130	10131	2	STK	GEAR WHEEL GUARD	ZAHNRADSCHUTZ				
1150	10103	1	STK	CROSS CONNECTION	QUERVERBINDUNG				
1160	03403	12	STK	SPRING WASHER B 8	FEDERSCHEIBE B 8				
1170	05865	12	STK	HEXAGON SCREW M8 X 20	SKT-SCHRAUBE M8 X 20				
1190	10105	1	STK	CROSS CONNECTION	QUERVERBINDUNG				
1210	10137	1	STK	CROSS CONNECTION	QUERVERBINDUNG				
1250	10115	1	STK	SIDE PLATE LEFT	SEITENPLATTE LINKS				s.Zg.1107679
1280	10148G	1	STK	FIXING PANEL F. EL. PARTS LIFT	ARMATURENPLATTE				
1290	06935	4	STK	HEXAGON SCREW M6 X 12	SKT-SCHRAUBE M6 X 12				
1300	03203	4	STK	HEXAGON NUT M6	SKT-MUTTER M6				
1310	05719	8	STK	SERRATED LOCK WASHER 6.4	FÄCHERSCHEIBE 6,4				
1360	10532	1	STK	LIMIT SWITCH GUARD	SCHUTZBLECH				

1132258 C.1_10336 WINDE LIFT 120V 1,2KW / WINCH LIFT 120V 1.2KW

Pos. / Item	Art.Nr. / Item. No.	Menge / Quantity	Einheit / Unit	Description	Bezeichnung		Sonderfarbe (S) / Special Color (S)	Verschleißteil / Expendable part	Kommentar / Comment
1370	03281	2	STK	CHEESE HEAD SCREW M4 X 30	ZYL-SCHRAUBE M4 X 30				
1390	03265	2	STK	HEXAGON NUT M4	SKT-MUTTER M4				
1450	10118	1	STK	SLACK ROPE SWITCH	SCHLAFFSEILSCHALTER				
2010	03308	5	STK	SERRATED LOCK WASHER J 4.3	FÄCHERSCHEIBE J 4,3				
2260	10154	4	STK	BUTTON HEAD SOCKET SCREW M5 X 16	LINSENSCHRAUBE M5 X 16				
2270	03178	4	STK	HEXAGON NUT M5	SKT-MUTTER M5				
2370	10353	1	STK	OPERATING CAPACITOR 100uF	BETRIEBSKONDENSATOR 100uF				
3010	11011	1	STK	TENSION SPRING	ZUGFEDER				
4000	10849	1	STK	HOOK	KABELAUFNAHMEBÜGEL				
4010	10132G	1	STK	DRUM GUARD	TROMMELSCHUTZ				
4020	03382	4	STK	SHEET SCREW 4.8 X 13	BLECHSCHRAUBE 4,8 X 13				
5000	42375	1	STK	DRIVE LIFT 1.2KW	ANTRIEB LIFT 1,2KW				s.Zg.1M032682
5001	44450	1	STK	BREAK-KEB 36V 12NM	BREMSE-KEB 36V 12NM				
5002	03646	1	STK	BRAKE LINING	BREMSBELAG				
5003	24959	1	STK	FAN WHEEL	LÜFTERRAD				
5004	24965	1	STK	FAN COVER	LÜFTERHAUBE				
5005	11047	1	STK	FRICTION WASHER	REIBSCHEIBE				
9020	44951	1	STK	SIGN GEDA LADDER LIFT	SCHILD GEDA LEITER LIFT				
9030	28606	1	STK	SIGN -GEDA ORIGINAL-	SCHILD -GEDA ORIGINAL-				
9040	10220	1	STK	SIGN -SLACKLINE-	SCHILD -SCHLAFFSEILSCHALTER-				

1132258 C.1_10336 WINDE LIFT 120V 1,2KW / WINCH LIFT 120V 1.2KW

Pos. / Item	Art.Nr. / Item. No.	Menge / Quantity	Einheit / Unit	Description	Bezeichnung		Sonderfarbe (S) / Special Color (S)	Verschleißteil / Expendable part	Kommentar / Comment
9060	14059	1	STK	SIGN -DO NOT STEP ON-	SCHILD -BETRETEN VERBOTEN-				
9095	33697	1	STK	SIGN -SOUND POWER LEVEL-	SCHILD -SCHALLPEGEL 78db-				
9100	44194	1	STK	SIGN -G/S-	SCHILD -G/S-				
9110	K09342	1	STK	SIGN -INSTANT SUPPORT-	SCHILD -INSTANT SUPPORT-				

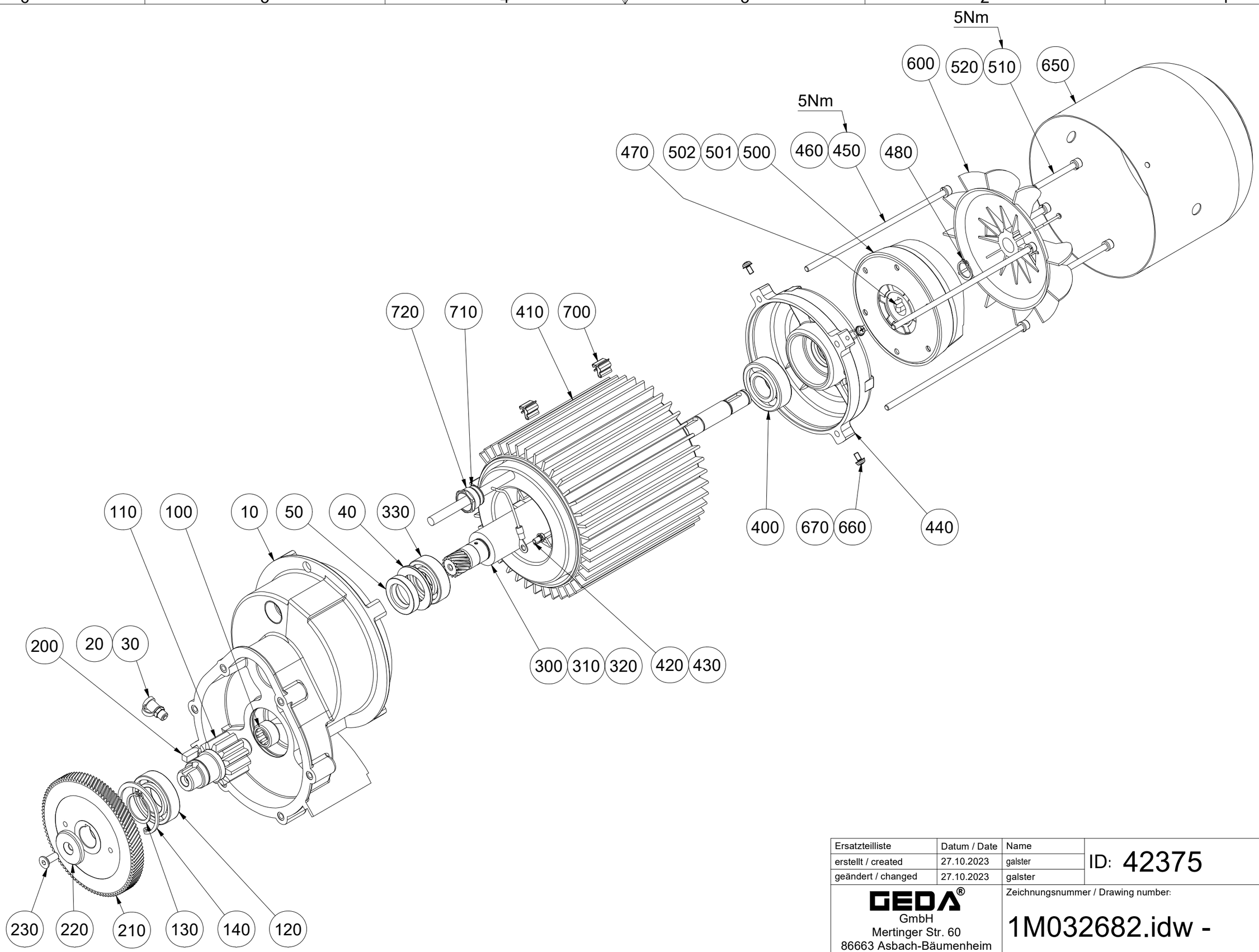

Ersatzteilliste	Datum / Date	Name	ID: 42375
erstellt / created	27.10.2023	galster	
geändert / changed	27.10.2023	galster	

GEDA®
GmbH
Mertinger Str. 60
86663 Asbach-Bäumenheim

Zeichnungsnummer / Drawing number:

1M032682.idw -

Ersatzteilliste / Spare part list

1M032682 -_42375 ANTRIEB LIFT 1,2KW / DRIVE LIFT 1.2KW

Pos. / Item	Art.Nr. / Item. No.	Menge / Quantity	Einheit / Unit	Description	Bezeichnung		Sonderfarbe (S) / Special Color (S)	Verschleißteil / Expendable part	Kommentar / Comment
0010	10084	1	STK	GEAR BOX	GETRIEBEGEHÄUSE				
0020	03360	1	STK	LUBRICATING NIPPLE 8 X 1	SCHMIERNIPPEL A 8 X 1				
0030	10596	1	STK	CAP FOR LUBRICATING NIPPLE	SCHMIERNIPPELKAPPE				
0040	06295	2	STK	DISC SPRING	TELLERFEDER				
0050	06366	1	STK	RADIAL SHAFT SEAL BA 20X35X7	WELLENDICHTRING BA 20X35X7				V
0100	08180	1	STK	NEEDLE ROLLER BEARING SLEEVE	NADELLAGERHÜLSE				V
0110	10087	1	STK	PINION	RITZEL				V
0120	03144	1	STK	GROOVED BALL BEARING 25/47X12	RILLENKUGELLAGER 25/47X12				V
0130	05925	1	STK	CIRCLIP 25 X 1.2	SICHERUNGSRING 25 X 1,2				
0140	03234	1	STK	CIRCLIP 47 X 1.75	SICHERUNGSRING 47 X 1,75				
0200	03142	1	STK	PARALLEL KEY 6 X 6 X 16	PASSFEDER 6 X 6 X 16				
0210	10392	1	STK	PINION m1 z99	ZAHNRAD m1 z99				V
0220	09327	1	STK	WASHER 6.4	SCHEIBE 6,4				
0230	06267	1	STK	COUNTERSUNK SCREW M6 X 16	SENKSCHRAUBE M6 X 16				
0300	10557	1	STK	ROTOR WITH PINION	LÄUFER MIT RITZEL				
0310	10391	1	STK	PINION N.T.15 W= 32 MM	RITZEL Z 15 B= 32 MM				V
0320	03865	1	STK	HELICOL PIN 3X18	SPIRAL-SPANNSTIFT 3X18				
0330	06294	1	STK	GROOVED BALL BEARING 20/42X12	RILLENKUGELLAGER 20/42X12				V
0400	25177	1	STK	GROOVED BALL BEARING 20/47X14	RILLENKUGELLAGER 20/47X14				V
0410	44195	1	STK	STATOR 1,2KW	STATOR 1,2KW				

1M032682 -_42375 ANTRIEB LIFT 1,2KW / DRIVE LIFT 1.2KW

Pos. / Item	Art.Nr. / Item. No.	Menge / Quantity	Einheit / Unit	Description	Bezeichnung		Sonderfarbe (S) / Special Color (S)	Verschleißteil / Expendable part	Kommentar / Comment
0420	03326	1	STK	CHEESE HEAD SCREW M4 X 8	ZYL-SCHRAUBE M4 X 8				
0430	03308	1	STK	SERRATED LOCK WASHER J 4.3	FÄCHERSCHEIBE J 4,3				
0440	24956	1	STK	BEARING BRACKET LIFT	LAGERSCHILD LIFT				
0450	24966	4	STK	CHEESE HEAD SCREW M5 X 170	ZYL-SCHRAUBE M5 X 170				
0460	03246	4	STK	SINGLE SPRING WASHER A5	FEDERRING A5				
0470	05906	1	STK	PARALLEL KEY 5 X 5 X 18	PASSFEDER 5 X 5 X 18				
0480	04371	1	STK	CIRCLIP 15 X 1.0	SICHERUNGSRING 15 X 1,0				
0500	44450	1	STK	BREAK	BREMSE				V
0501	11047	1	STK	FRICTION WASHER	REIBSCHEIBE				V
0502	03646	1	STK	BRAKE LINING	BREMSBELAG				V
0510	05366	3	STK	CHEESE HEAD SCREW M5 X 50	ZYL-SCHRAUBE M5 X 50				
0520	04866	3	STK	SPLIT WASHER 5	FEDERRING 5				
0600	24959	1	STK	FAN WHEEL	LÜFTERRAD				
0650	24965	1	STK	FAN COVER	LÜFTERHAUBE				
0660	25180	4	STK	PAN HEAD SCREW M 4 X 8	LINSENSCHRAUBE M 4 X 8				
0670	03282	4	STK	WASHER 4.3	SCHEIBE 4,3				
0700	12799	2	STK	CABLE FIXING CLIP S=3-5MM	KABELBEFESTIGUNG CLIP S=3-5MM				
0710	05379	1	STK	SEALING RING d = 12	DICHTRING d = 12				
0720	06341	1	STK	PRESSURE SCREW PG 16	DRUCKSCHRAUBE PG 16				

GEDA LIFT ALLGEMEIN

GENERALLY APPLICABLE

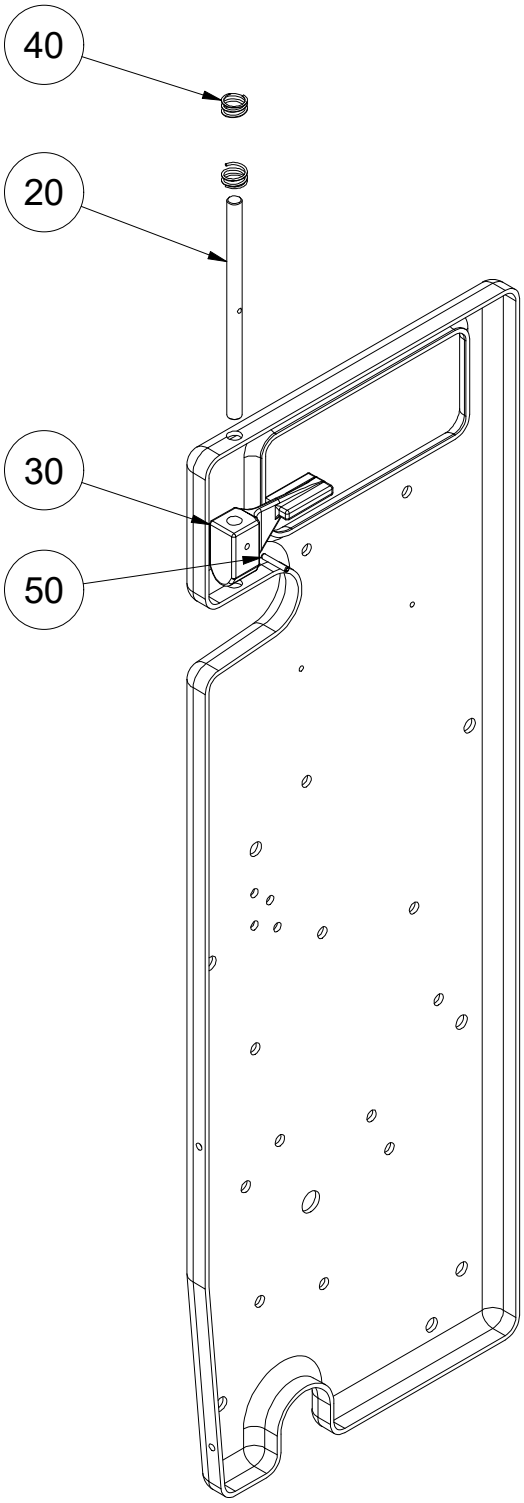

Ersatzteilliste	Datum / Date	Name	ID: 10076
erstellt / created	19.12.2017	GEDA\galster	
geändert / changed	10.03.2022	galster	

GEDA®
GmbH
Mertinger Str. 60
86663 Asbach-Bäumenheim

Zeichnungsnummer / Drawing number:

1107665.idw -

1107665 -_10076 SEITENPLATTE RECHTS / SIDE PLATE RIGHT

Pos. / Item	Art.Nr. / Item. No.	Menge / Quantity	Einheit / Unit	Description	Bezeichnung		Sonderfarbe (S) / Special Color (S)	Verschleißteil / Expendable part	Kommentar / Comment
0020	10078	1	STK	LOCKING BOLT	ARRETIERUNGSBOLZEN				
0030	10218	1	STK	LOCKING HANDLE	ARRETIERUNGSHEBEL				
0040	08197	1	STK	COMPRESSION SPRING	DRUCKFEDER				
0050	03848	1	STK	CLAMPING SLEEVE 3 X 18	SPANNHÜLSE 3 X 18				

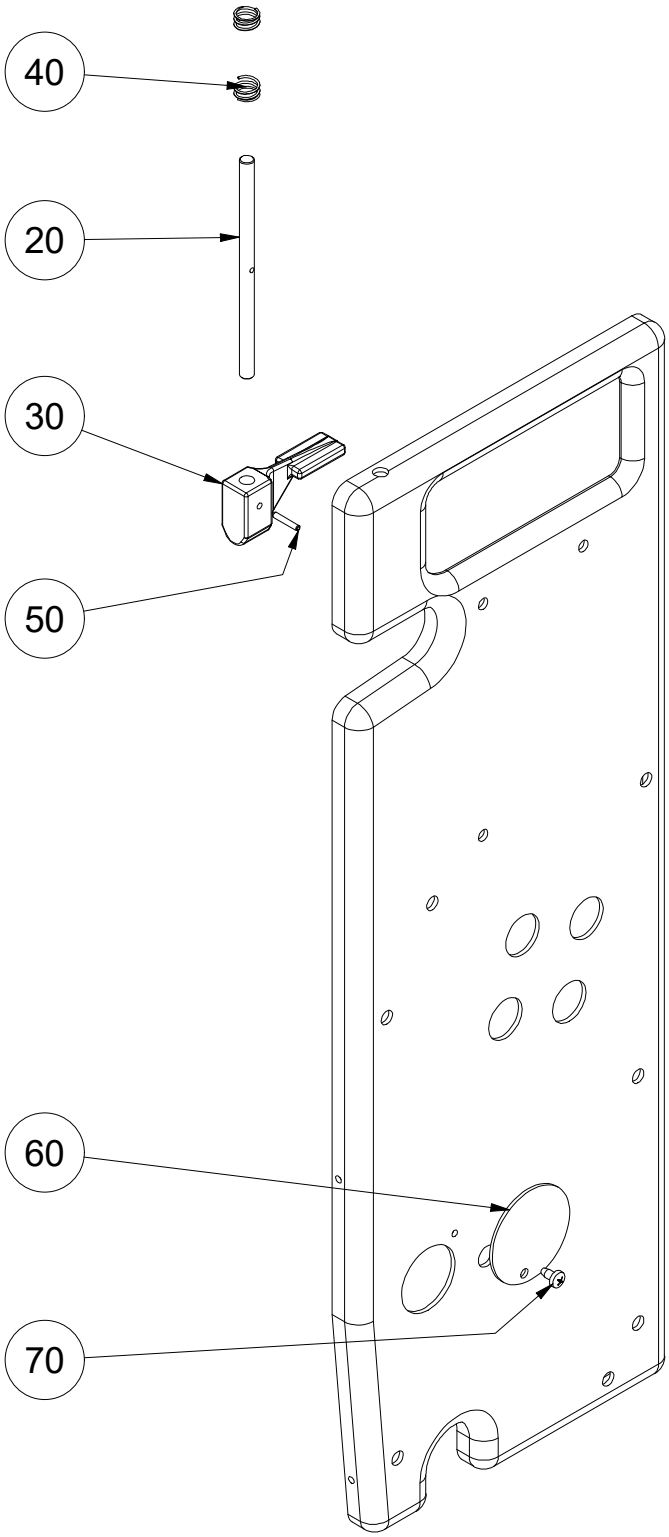

Ersatzteilliste	Datum / Date	Name	ID: 10115
erstellt / created	19.12.2017	GEDA\galster	
geändert / changed	10.03.2022	galster	
GEDA® GmbH Mertinger Str. 60 86663 Asbach-Bäumenheim			Zeichnungsnummer / Drawing number: 1107679.idw -

1107679 -_10115 SEITENPLATTE LINKS / SIDE PLATE LEFT

Pos. / Item	Art.Nr. / Item. No.	Menge / Quantity	Einheit / Unit	Description	Bezeichnung		Sonderfarbe (S) / Special Color (S)	Verschleißteil / Expendable part	Kommentar / Comment
0020	10078	1	STK	LOCKING BOLT	ARRETIERUNGSBOLZEN				
0030	10218	1	STK	LOCKING HANDLE	ARRETIERUNGSHEBEL				
0040	08197	1	STK	COMPRESSION SPRING	DRUCKFEDER				
0050	03848	1	STK	CLAMPING SLEEVE 3 X 18	SPANNHÜLSE 3 X 18				
0060	10117	1	STK	COVER	DECKEL				
0070	04033	1	STK	TAPPING SCREW 4.8 X 9.5	BLECHSCHRAUBE 4,8 X 9,5				

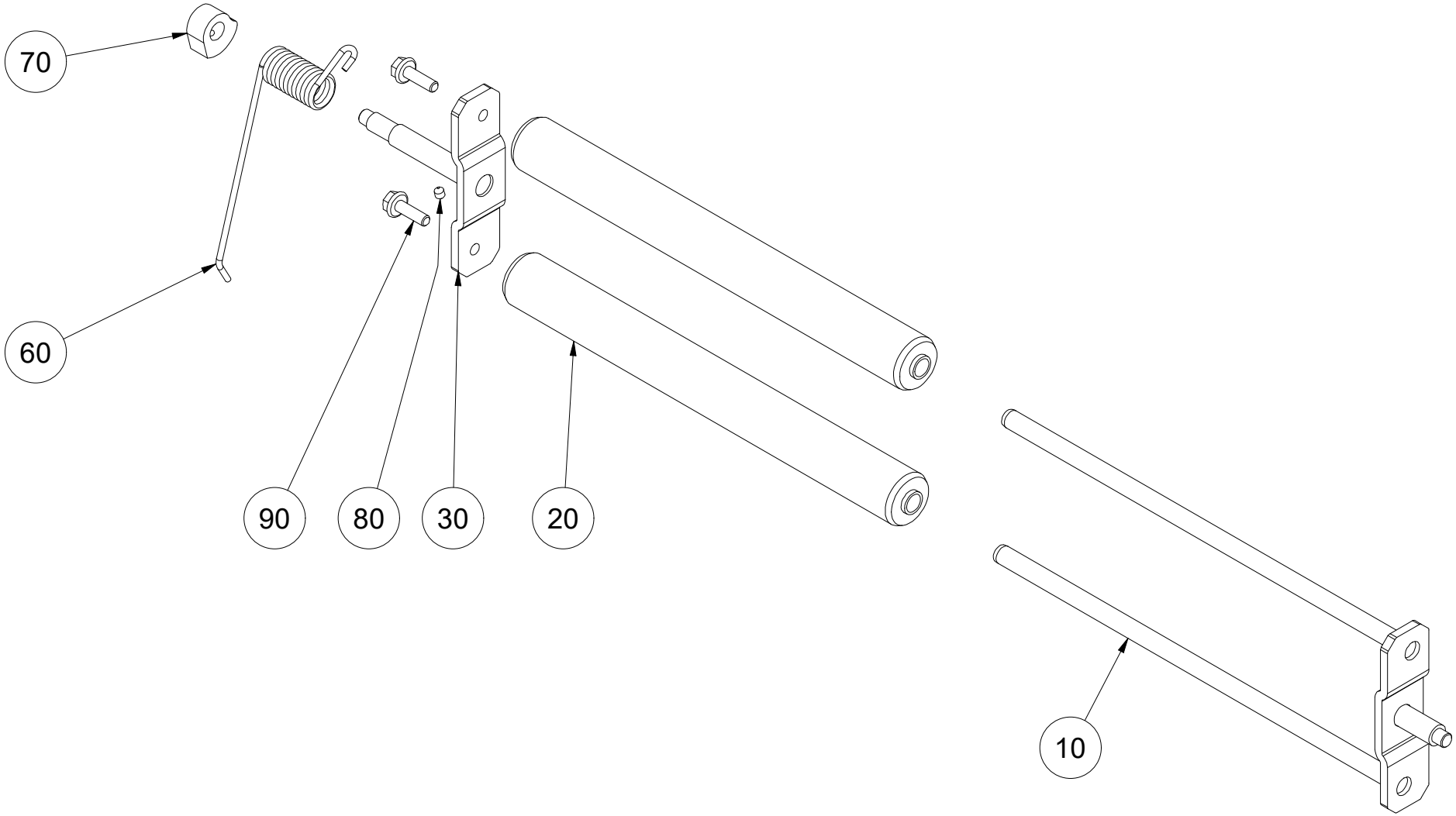

Ersatzteilliste	Datum / Date	Name	ID: 10118
erstellt / created	16.03.2020	galster	
geändert / changed	10.07.2024	galster	

GEDA®
GmbH
Mertinger Str. 60
86663 Asbach-Bäumenheim

Zeichnungsnummer / Drawing number:

1168239.idw A

1168239 A_10118 SCHLAFFSEILSCHALTER / SLACK ROPE SWITCH

Pos. / Item	Art.Nr. / Item. No.	Menge / Quantity	Einheit / Unit	Description	Bezeichnung		Sonderfarbe (S) / Special Color (S)	Verschleißteil / Expendable part	Kommentar / Comment
0010	10119	1	STK	LEVER LONG	HEBEL LANG				
0020	10124	2	STK	PULLEY WITH BEARING	UMLENKROLLE MIT LAGER				
0030	10127	1	STK	LEVER SHORT	HEBEL KURZ				
0060	10130	1	STK	TORSION SPRING	DREHFEDER				
0070	06328	1	STK	CONTROL CAM	SCHALTNOCKE				
0080	04914	1	STK	HEADLESS PIN M5 X 6	GEWINDESTIFT M5 X 6				
0090	K06794	2	STK	HEXAGON SCREW M6X20	SKT-SCHRAUBE M6X20				

LASTAUFNAHME-MITTEL

LOAD CARRYING DEVICES

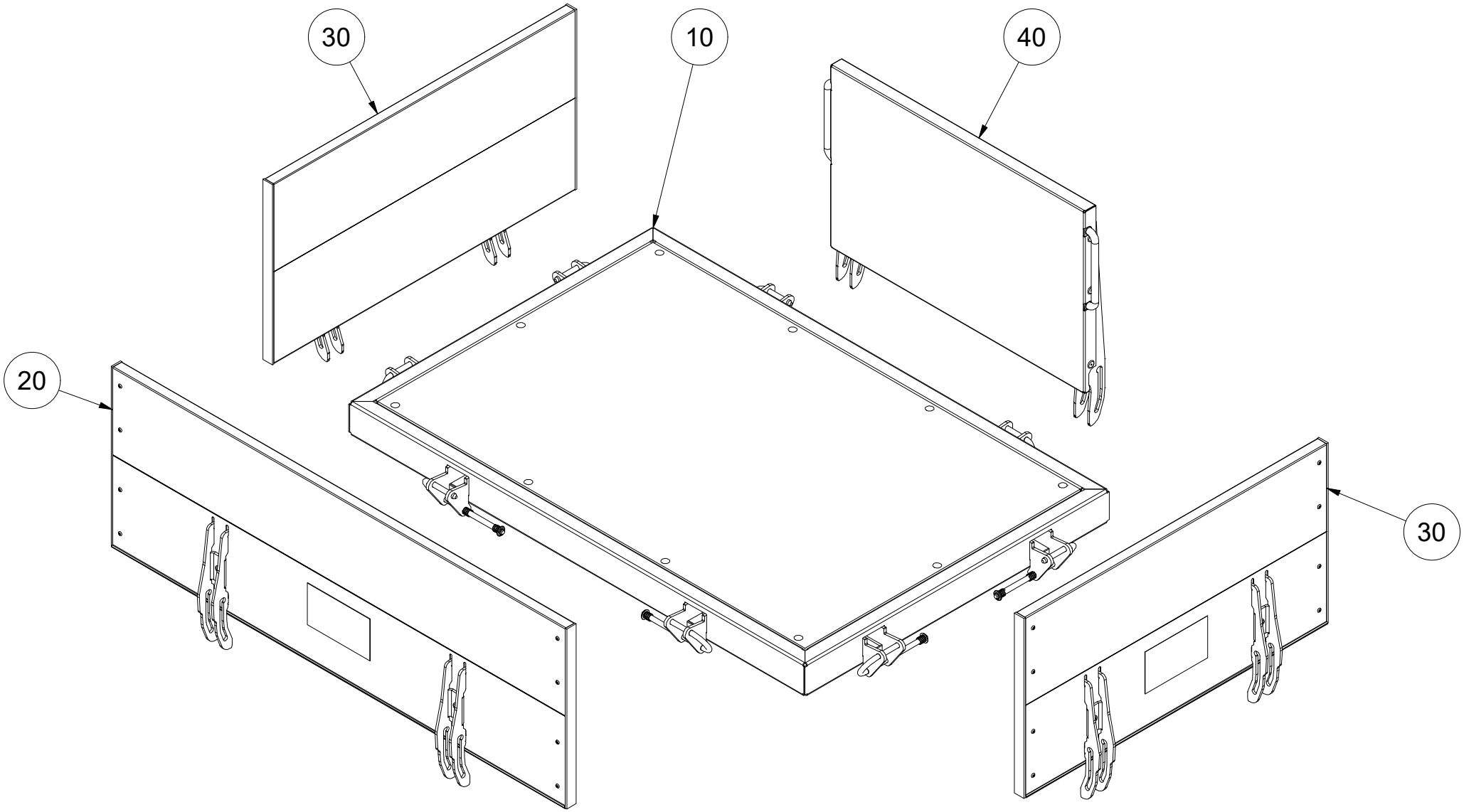

Ersatzteilliste	Datum / Date	Name	ID: 02253
erstellt / created	01.02.2023	galster	
geändert / changed	01.02.2023	galster	

GEDA®
GmbH
Mertinger Str. 60
86663 Asbach-Bäumenheim

Zeichnungsnummer / Drawing number:

1M017348.idw -

Ersatzteilliste / Spare part list

1M017348 -_02253 GROSSE TRANSPORTBÜHNE / RIGID PLATFORM

Pos. / Item	Art.Nr. / Item. No.	Menge / Quantity	Einheit / Unit	Description	Bezeichnung		Sonderfarbe (S) / Special Color (S)	Verschleißteil / Expendable part	Kommentar / Comment
0010	18727	1	STK	RIGID PLATF. WITHOUT SIDE WALLS	STARRE BÜHNE OHNE BORDWÄNDE				s.Zg.1M017353
0020	17986	1	STK	SIDE WALL LONG	BORDWAND LANG				
0030	17985	2	STK	SIDE WALL SHORT	BORDWAND KURZ				
0040	18063	1	STK	SIDE WALL STEEL	BORDWAND STAHL				s.Zg.1M017351

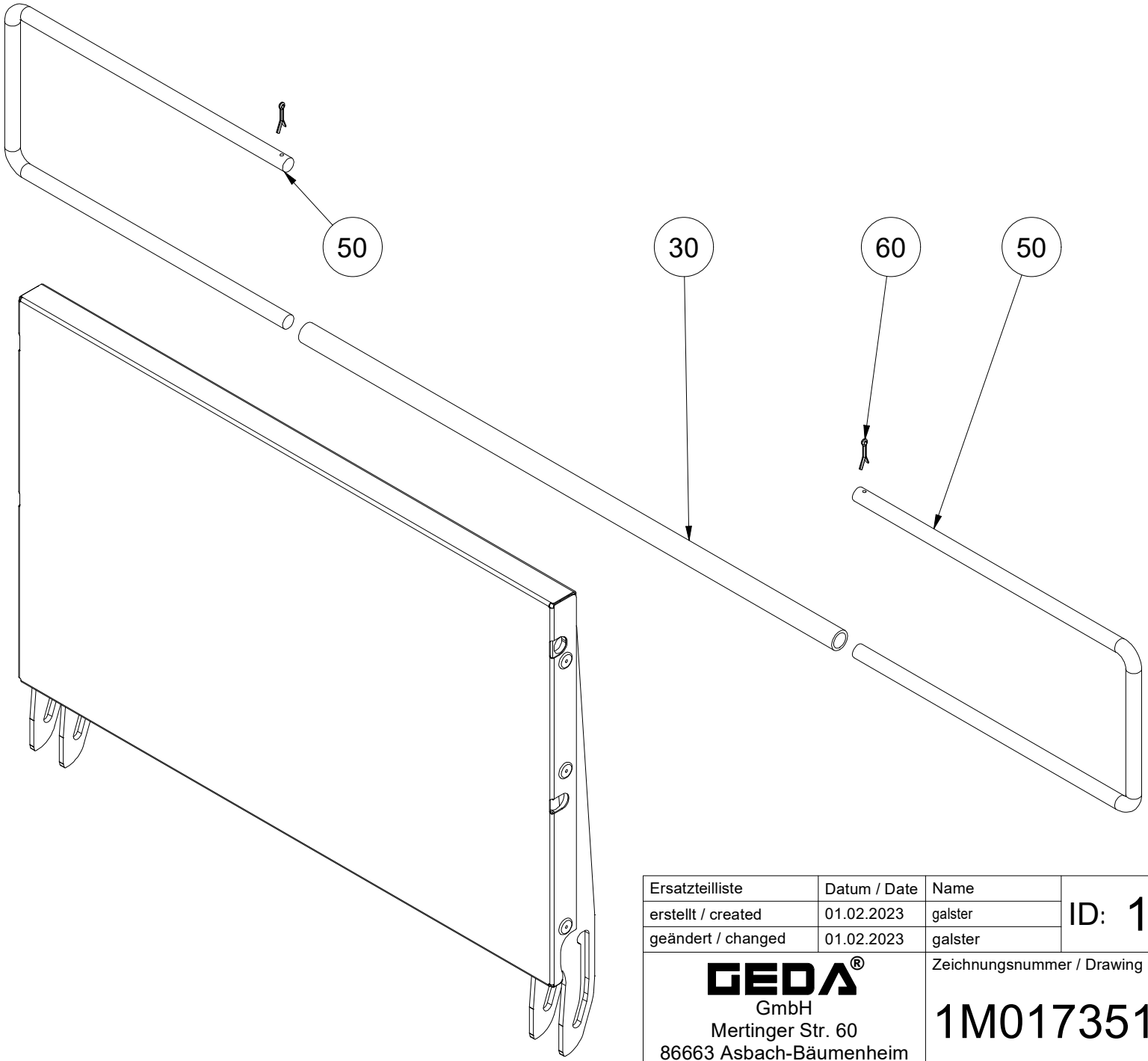

Ersatzteilliste	Datum / Date	Name	ID: 18063
erstellt / created	01.02.2023	galster	
geändert / changed	01.02.2023	galster	

GEDA®
GmbH
Mertinger Str. 60
86663 Asbach-Bäumenheim

Zeichnungsnummer / Drawing number:

1M017351.idw -

Ersatzteilliste / Spare part list

1M017351 -_18063 BORDWAND STAHL / SIDE WALL STEEL

Pos. / Item	Art.Nr. / Item. No.	Menge / Quantity	Einheit / Unit	Description	Bezeichnung		Sonderfarbe (S) / Special Color (S)	Verschleißteil / Expendable part	Kommentar / Comment
0030	27748	1	STK	AL-TUBE	AL-ROHR				
0050	17988	2	STK	BRACKET	BÜGEL				
0060	03170	2	STK	SPLIT PIN 3.2 X 20	SPLINT 3,2 X 20				

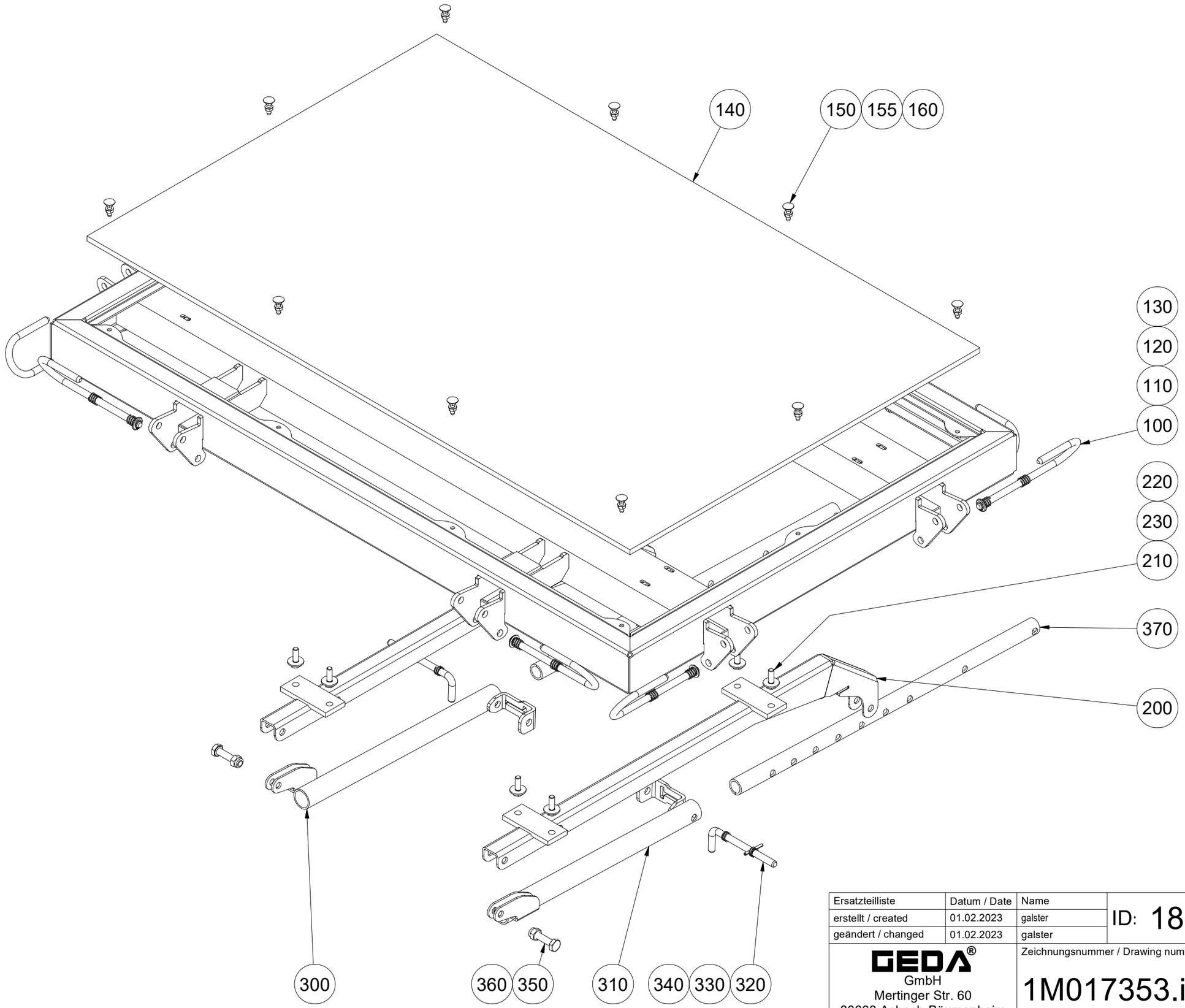

Ersatzteilliste	Datum / Date	Name	ID: 18727
erstellt / created	01.02.2023	galster	
geändert / changed	01.02.2023	galster	

GEDA®
GmbH
Mertinger Str. 60
86663 Asbach-Bäumenheim

Zeichnungsnummer / Drawing number:

1M017353.idw -

1M017353 -_18727 STARRE BÜHNE OHNE BORDWÄNDE / RIGID PLATFORM WITHOUT SIDE WALLS

Pos. / Item	Art.Nr. / Item. No.	Menge / Quantity	Einheit / Unit	Description	Bezeichnung		Sonderfarbe (S) / Special Color (S)	Verschleißteil / Expendable part	Kommentar / Comment
0100	18733	8	STK	FIXING DEVICE	FEDERRIEGEL				
0110	18768	8	STK	COMPRESSION SPRING	DRUCKFEDER D = 12,5, L = 130				
0120	03422	8	STK	WASHER 10	SCHEIBE 10				
0130	03791	8	STK	CIRCLIP 10 X 1.0	SICHERUNGSRING 10 X 1,0				
0140	17993	1	STK	CUTTING 1126 X 726 X 9	ZUSCHNITT 1126 X 726 X 9				
0150	09776	10	STK	COUNTERSUNK SCREW M6 X 25	SENKSCHRAUBE M6 X 25				
0155	03223	10	STK	SPRING WASHER B 6	FEDERSCHEIBE B 6				
0160	03203	10	STK	HEXAGON NUT M6	SKT-MUTTER M6				
0200	19590	2	STK	PLATFORM SUPPORT	BÜHNENTRÄGER				
0210	04924	8	STK	HEXAGON SCREW M8 X 25	SKT-SCHRAUBE M8 X 25				
0220	03403	8	STK	SPRING WASHER B 8	FEDERSCHEIBE B 8				
0230	04047	8	STK	WASHER 8	SCHEIBE 8				
0300	18724	1	STK	LEFT BRACE	STREBE LINKS				
0310	18725	1	STK	RIGHT BRACE	STREBE RECHTS				
0320	16835	2	STK	LOCKING PIN	RIEGEL				
0330	08197	2	STK	COMPRESSION SPRING	DRUCKFEDER				
0340	12177	2	STK	CLAMPING SLEEVE 4 X 36	SPANNHÜLSE 4 X 36				
0350	04298	2	STK	HEXAGON SCREW M10 X 45	SKT-SCHRAUBE M10 X 45				
0360	03751	2	STK	LOCK NUT M10	SICH-MUTTER M10				
0370	18587	2	STK	TUBE D=25 X 618 MM	ROHR D=25 X 618 MM				

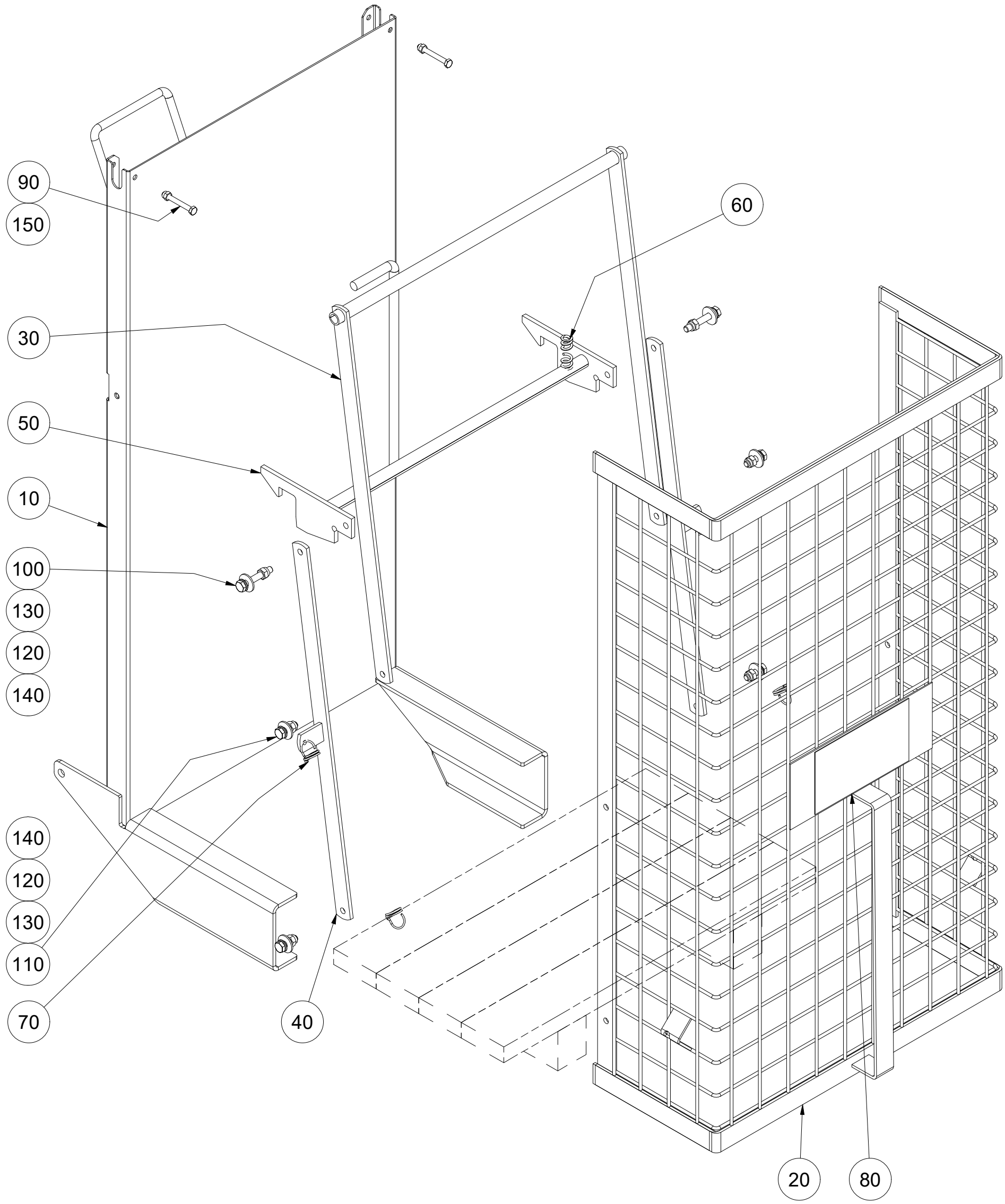

Ersatzteilliste	Datum / Date	Name	ID: 02861
erstellt / created	20.10.2023	galster	
geändert / changed	20.10.2023	galster	

GEDA®
GmbH
Mertinger Str. 60
86663 Asbach-Bäumenheim

Zeichnungsnummer / Drawing number:

1M032252.idw -

Ersatzteilliste / Spare part list

1M032252 -_02861 ZIEGELPRITSCHE MIT SCHUTZKÄFIG / TILE HOLDER WITH CAGE

Pos. / Item	Art.Nr. / Item. No.	Menge / Quantity	Einheit / Unit	Description	Bezeichnung		Sonderfarbe (S) / Special Color (S)	Verschleißteil / Expendable part	Kommentar / Comment
0010	14040	1	STK	TILE HOLDER	ZIEGELPRITSCHE				
0020	14047	1	STK	PROTECTIVE CAGE	SCHUTZKÄFIG				
0030	14081	1	STK	CONNECTION PIECE TOP	VERBINDUNG OBEN				
0040	14055	2	STK	CONNECTION PIECE BOTTOM	VERBINDUNG UNTEN				
0050	14057	1	STK	FLAP	KLAPPE ZIEGELPRITSCHE				
0060	06488	1	STK	COMPRESSION SPRING	DRUCKFEDER				
0070	05356	2	STK	TENSION SPRING	ZUGFEDER				
0080	14059	1	STK	SIGN -DO NOT STEP ON-	SCHILD -BETRETEN VERBOTEN-				
0090	10034	2	STK	HEXAGON SCREW M6 X 50	SKT-SCHRAUBE M6 X 50				
0100	04192	2	STK	HEXAGON SCREW M8 X 50	SKT-SCHRAUBE M8 X 50				
0110	04924	4	STK	HEXAGON SCREW M8 X 25	SKT-SCHRAUBE M8 X 25				
0120	04047	6	STK	WASHER 8	SCHEIBE 8				
0130	05866	6	STK	WASHER 8.4	SCHEIBE 8,4				
0140	03756	6	STK	LOCK NUT M8	SICH-MUTTER M8				
0150	06864	2	STK	LOCK NUT M6	SICH-MUTTER M6				

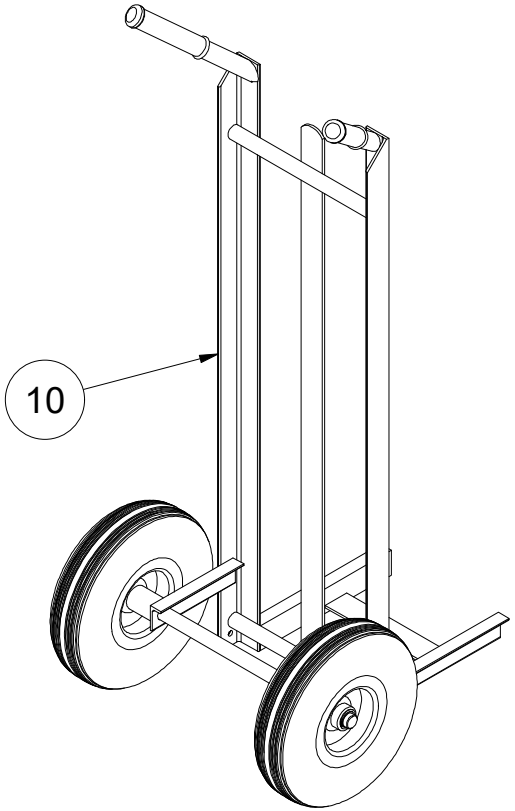

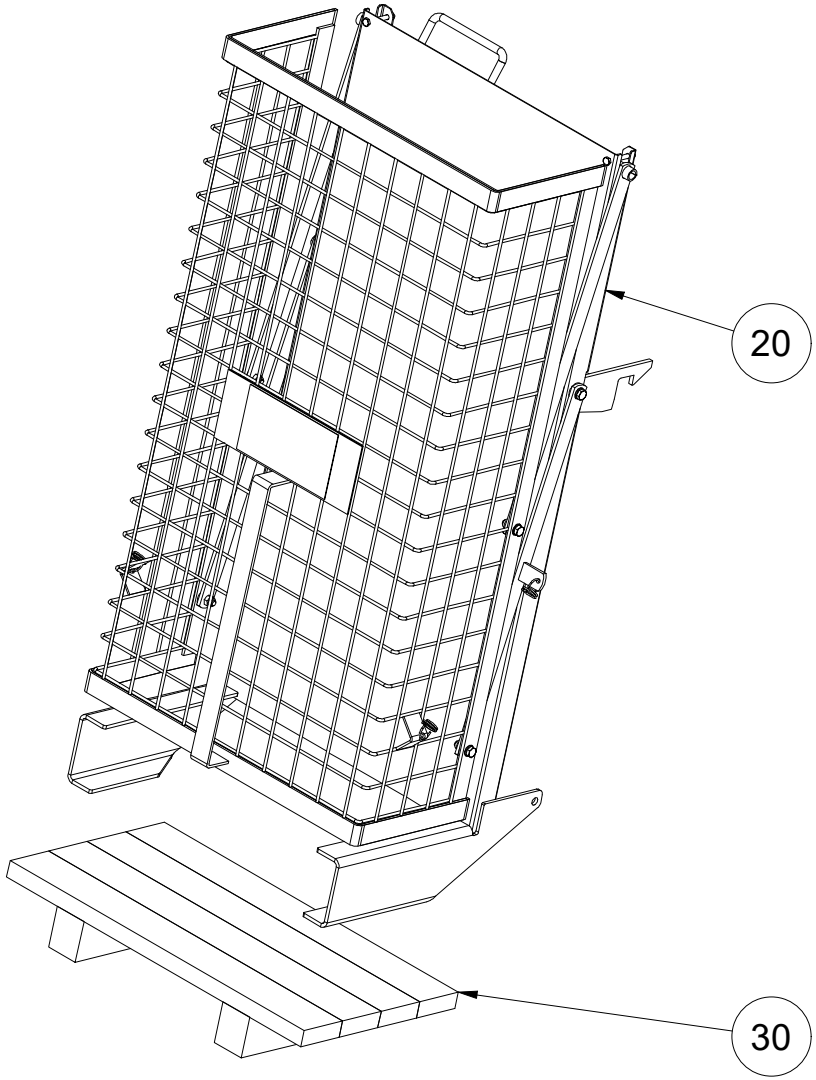

Ersatzteilliste	Datum / Date	Name	ID: 02860
erstellt / created	23.10.2023	galster	
geändert / changed	23.10.2023	galster	

GEDA®
GmbH
Mertinger Str. 60
86663 Asbach-Bäumenheim

Zeichnungsnummer / Drawing number:

1M032298.idw -

Ersatzteilliste / Spare part list

1M032298 -_02860 ZIEGELPRITSCHE / TILE HOLDER

Pos. / Item	Art.Nr. / Item. No.	Menge / Quantity	Einheit / Unit	Description	Bezeichnung		Sonderfarbe (S) / Special Color (S)	Verschleißteil / Expendable part	Kommentar / Comment
0010	02814	1	STK	TILE TROLLEY	ZIEGELKARRE				s.Zg.1M032296
0020	02861	1	STK	TILE HOLDER WITH CAGE	ZIEGELPRITSCHE MIT SCHUTZKÄFIG				s.Zg.1M032252
0030	02816	1	STK	PALLET	PALETTE EINZELN				

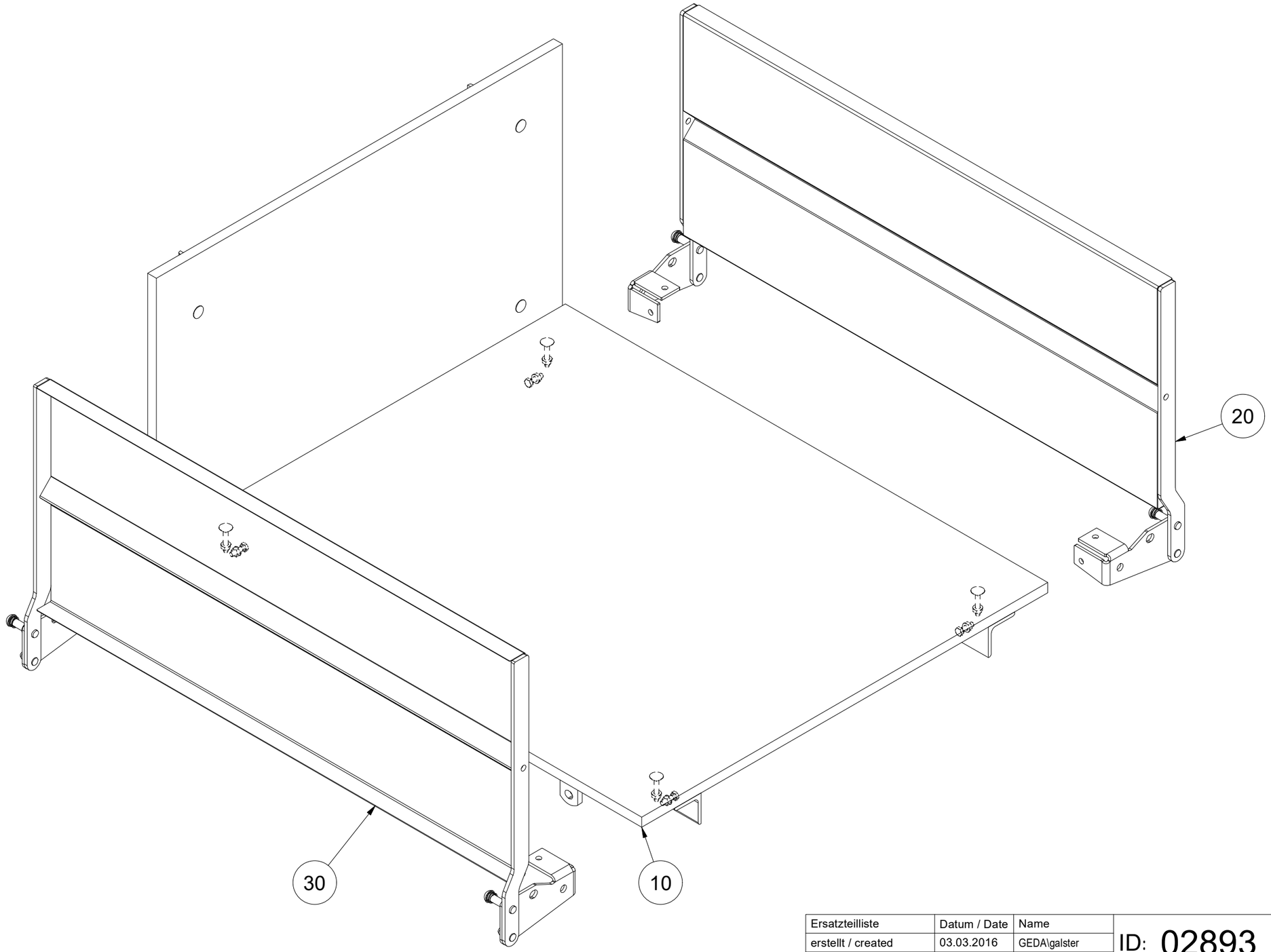

Ersatzteilliste	Datum / Date	Name	ID: 02893
erstellt / created	03.03.2016	GEDA\galster	
geändert / changed	31.03.2022	galster	

GEDA® GmbH
Mertinger Str. 60
86663 Asbach-Bäumenheim

Zeichnungsnummer / Drawing number:

1060965.idw A

1060965 A_02893 UNIVERSALPRITSCHE / GENERAL PURPOSE PLATFORM

Pos. / Item	Art.Nr. / Item. No.	Menge / Quantity	Einheit / Unit	Description	Bezeichnung		Sonderfarbe (S) / Special Color (S)	Verschleißteil / Expendable part	Kommentar / Comment
0010	02801	1	STK	GENERAL PURPOSE PLATFORM	UNIVERSALPRITSCHE				
0020	11370G	1	STK	SIDE GUARD LEFT	SEITENSCHUTZ LINKS				
0030	11371G	1	STK	SIDE GUARD RIGHT	SEITENSCHUTZ RECHTS				

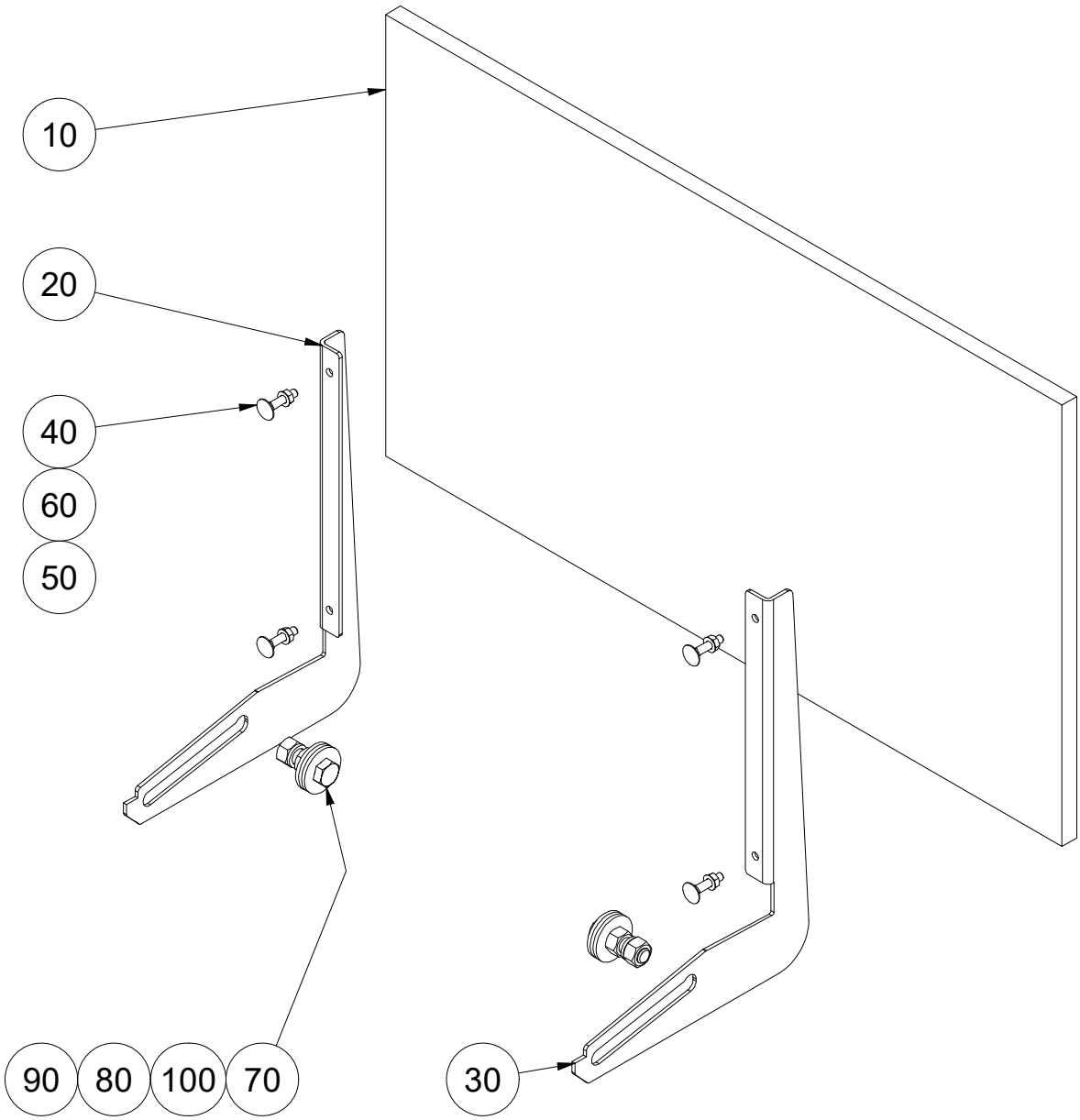

Ersatzteilliste	Datum / Date	Name	ID: 02862
erstellt / created	04.03.2016	GEDA\galster	
geändert / changed	31.03.2022	galster	

GEDA®
GmbH
Mertinger Str. 60
86663 Asbach-Bäumenheim

Zeichnungsnummer / Drawing number:

1061040.idw -.-

1061040 -.-_02862 FRONTSCHUTZ / FRONT PROTECTION

Pos. / Item	Art.Nr. / Item. No.	Menge / Quantity	Einheit / Unit	Description	Bezeichnung		Sonderfarbe (S) / Special Color (S)	Verschleißteil / Expendable part	Kommentar / Comment
0010	08455	1	STK	BLANK 15X690X390	ZUSCHNITT 15X690X390				
0020	28534	1	STK	SWIVEL PLATE RIGHT	SCHWENKBLECH RECHTS				
0030	28535	1	STK	SWIVEL PLATE LEFT	SCHWENKBLECH LINKS				
0040	03546	4	STK	FLAT MUSHR. HEAD SCREW M6 X 30	FLACHRUNDSCHRAUBE M6 X 30				
0050	03203	4	STK	HEXAGON NUT M6	SKT-MUTTER M6				
0060	03223	4	STK	SPRING WASHER B 6	FEDERSCHEIBE B 6				
0070	10142	2	STK	HEXAGON SCREW M12 X 40	SKT-SCHRAUBE M12 X 40				
0080	03516	4	STK	HEXAGON NUT M12	SKT-MUTTER M12				
0090	12909	2	STK	SPRING WASHER 12	FEDERRING 12				
0100	18080	4	STK	WASHER 13	SCHEIBE 13				

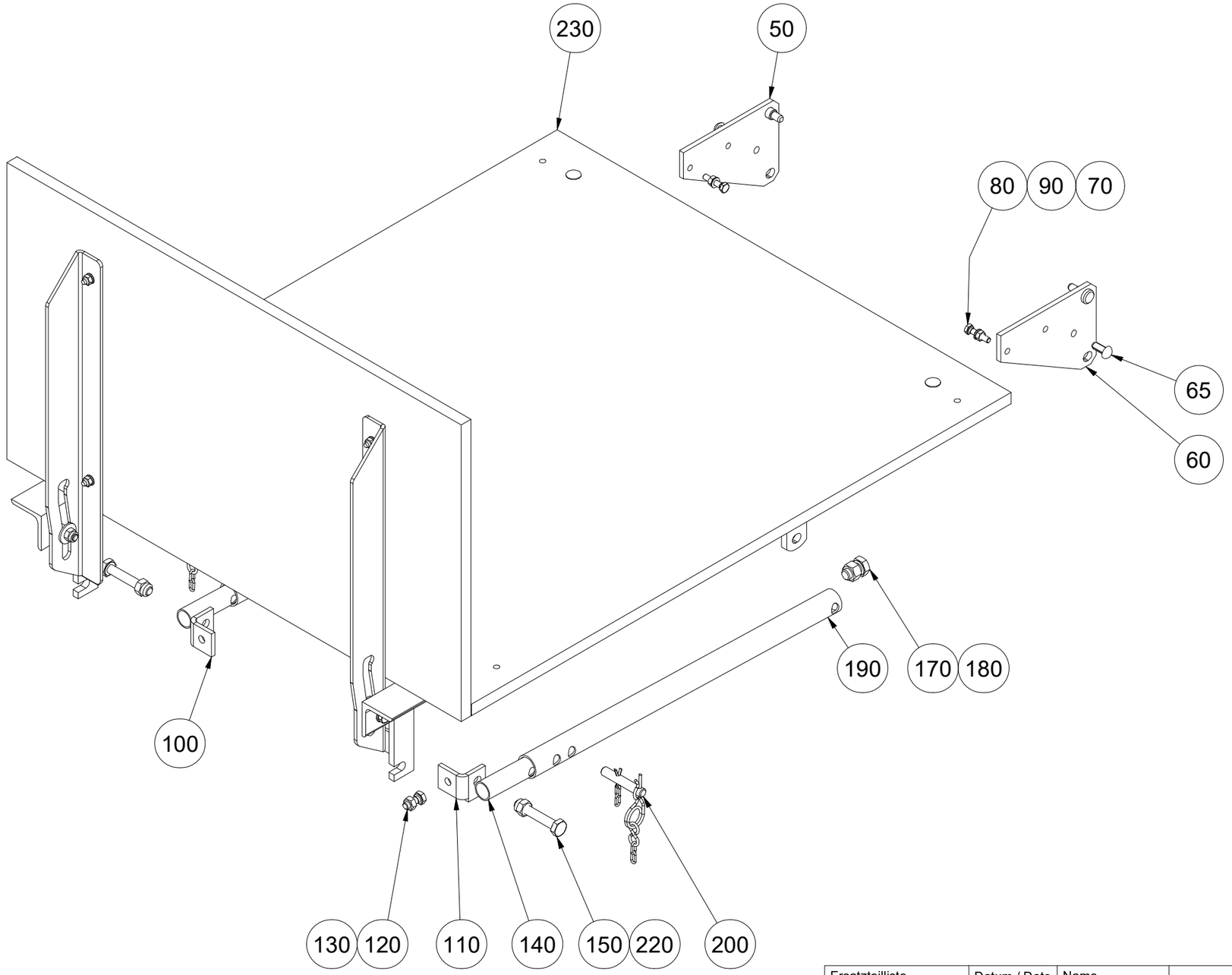

Ersatzteilliste	Datum / Date	Name	ID: 1033350
erstellt / created	18.12.2017	GEDA\galster	
geändert / changed	18.06.2026	galster	

GEDA®
GmbH
Mertinger Str. 60
86663 Asbach-Bäumenheim

Zeichnungsnummer / Drawing number:

1107558.idw -

1107558 -_1033350 VARIOBÜHNE+ / VARIO PLATFORM+

Pos. / Item	Art.Nr. / Item. No.	Menge / Quantity	Einheit / Unit	Description	Bezeichnung		Sonderfarbe (S) / Special Color (S)	Verschleißteil / Expendable part	Kommentar / Comment
0050	12353G	1	STK	FIXING BRACKET LEFT	ABSTECKLASCHE LINKS				
0060	12354G	1	STK	FIXING BRACKET RIGHT	ABSTECKLASCHE RECHTS				
0065	04292	2	STK	ROUND HEAD GROOVED PINS	HALBRUNDKERBNAGEL				
0070	03203	2	STK	HEXAGON NUT M6	SKT-MUTTER M6				
0080	05574	2	STK	HEXAGON SCREW M6 X 28	SKT-SCHRAUBE M6 X 28				
0090	04281	2	STK	WASHER 6.4	SCHEIBE 6,4				
0100	10319G	1	STK	ANGLED BRACKET LEFT	AUFNAHMEWINKEL LINKS				
0110	11048G	1	STK	ANGLED BRACKET RIGHT	AUFNAHMEWINKEL RECHTS				
0120	05865	2	STK	HEXAGON SCREW M8 X 20	SKT-SCHRAUBE M8 X 20				
0130	03402	2	STK	HEXAGON NUT M8	SKT-MUTTER M8				
0140	03600	2	STK	EXTENSION TUBE	AUSZIEHROHR				
0150	04051	2	STK	HEXAGON SCREW M10 X 60	SKT-SCHRAUBE M10 X 60				
0170	03193	2	STK	HEXAGON SCREW M12 X 20	SKT-SCHRAUBE M12 X 20				
0180	03516	2	STK	HEXAGON NUT M12	SKT-MUTTER M12				
0190	07331	2	STK	ADJUSTING TUBE	EINSTELLROHR				
0200	07984	2	STK	BOLT	BOLZEN				
0220	03751	2	STK	LOCK NUT M10	SICH-MUTTER M10				
0230	1033349	1	STK	UNIVERSAL PLATFORM+ W/O GUARD	UNIVERSALPRITSCHE+ O. SCHUTZ				s.Zg.1107561

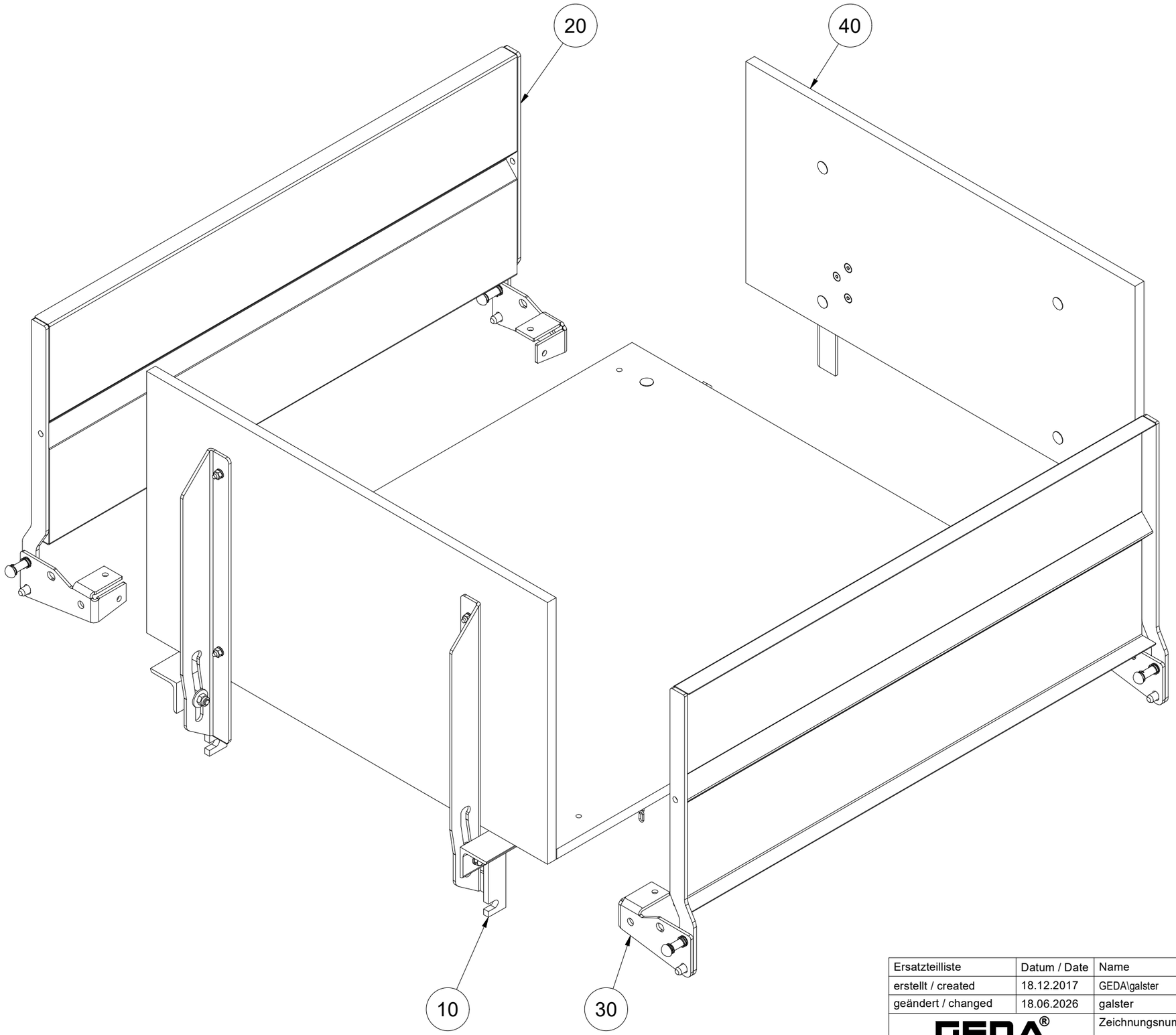

Ersatzteilliste	Datum / Date	Name	ID: 1033351
erstellt / created	18.12.2017	GEDA\galster	
geändert / changed	18.06.2026	galster	

GEDA®
GmbH
Mertinger Str. 60
86663 Asbach-Bäumenheim

Zeichnungsnummer / Drawing number:

1107522.idw -

1107522 -_1033351 VARIO-BÜHNE+ / VARIO PLATFORM+

Pos. / Item	Art.Nr. / Item. No.	Menge / Quantity	Einheit / Unit	Description	Bezeichnung		Sonderfarbe (S) / Special Color (S)	Verschleißteil / Expendable part	Kommentar / Comment
0010	1033350	1	STK	VARIO PLATFORM+	VARIOBÜHNE+				s.Zg.1107558
0020	11370G	1	STK	SIDE GUARD, LEFT	SEITENSCHUTZ LINKS				
0030	11371G	1	STK	SIDE GUARD, RIGHT	SEITENSCHUTZ RECHTS				
0040	1106242	1	STK	FLAP	KLAPPE				s.Zg.1107610

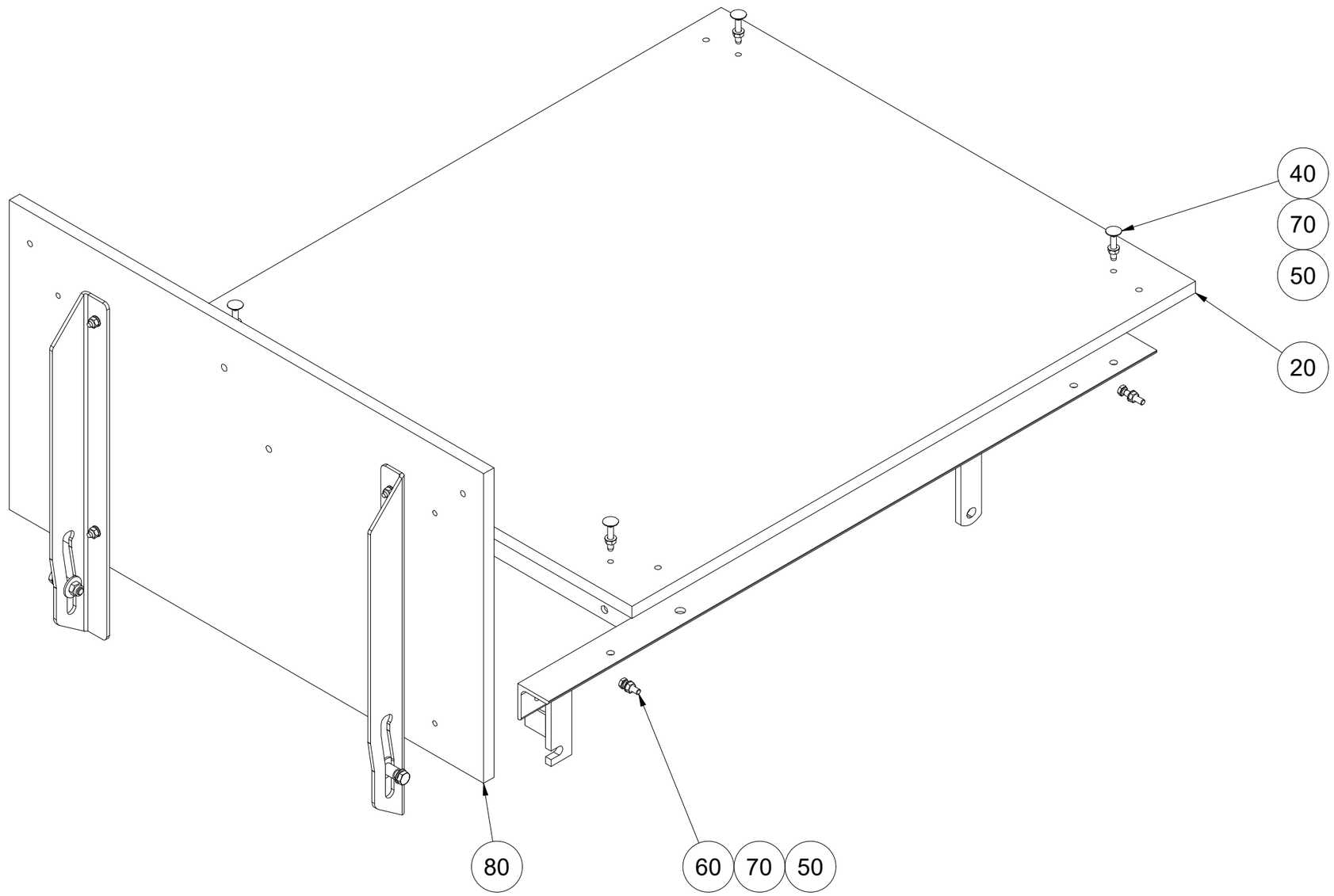

Ersatzteilliste	Datum / Date	Name	ID: 1033349
erstellt / created	18.12.2017	galster	
geändert / changed	18.06.2026	galster	

GEDA® GmbH
Mertinger Str. 60
86663 Asbach-Bäumenheim

Zeichnungsnummer / Drawing number:

1107561.idw -.-

1107561 -.-_1033349 UNIVERSALPRITSCHE+ O. SCHUTZ / UNIVERSAL PLATFORM+ W/O GUARD

Pos. / Item	Art.Nr. / Item. No.	Menge / Quantity	Einheit / Unit	Description	Bezeichnung		Sonderfarbe (S) / Special Color (S)	Verschleißteil / Expendable part	Kommentar / Comment
0020	11179	1	STK	BLANK 15X820X690	ZUSCHNITT 15X820X690				
0040	04491	4	STK	FLAT MUSHR. HEAD SCREW M6 X 35	FLACHRUNDSCHRAUBE M6 X 35				
0050	03203	8	STK	HEXAGON NUT M6	SKT-MUTTER M6				
0060	04362	4	STK	HEXAGON SCREW M6 X 20	SKT-SCHRAUBE M6 X 20				
0070	03223	8	STK	SPRING WASHER B 6	FEDERSCHEIBE B 6				
0080	1033513	1	STK	BOTTOM FLAP+	BODENKLAPPE VARIO-BÜHNE+				s.Zg.1107601

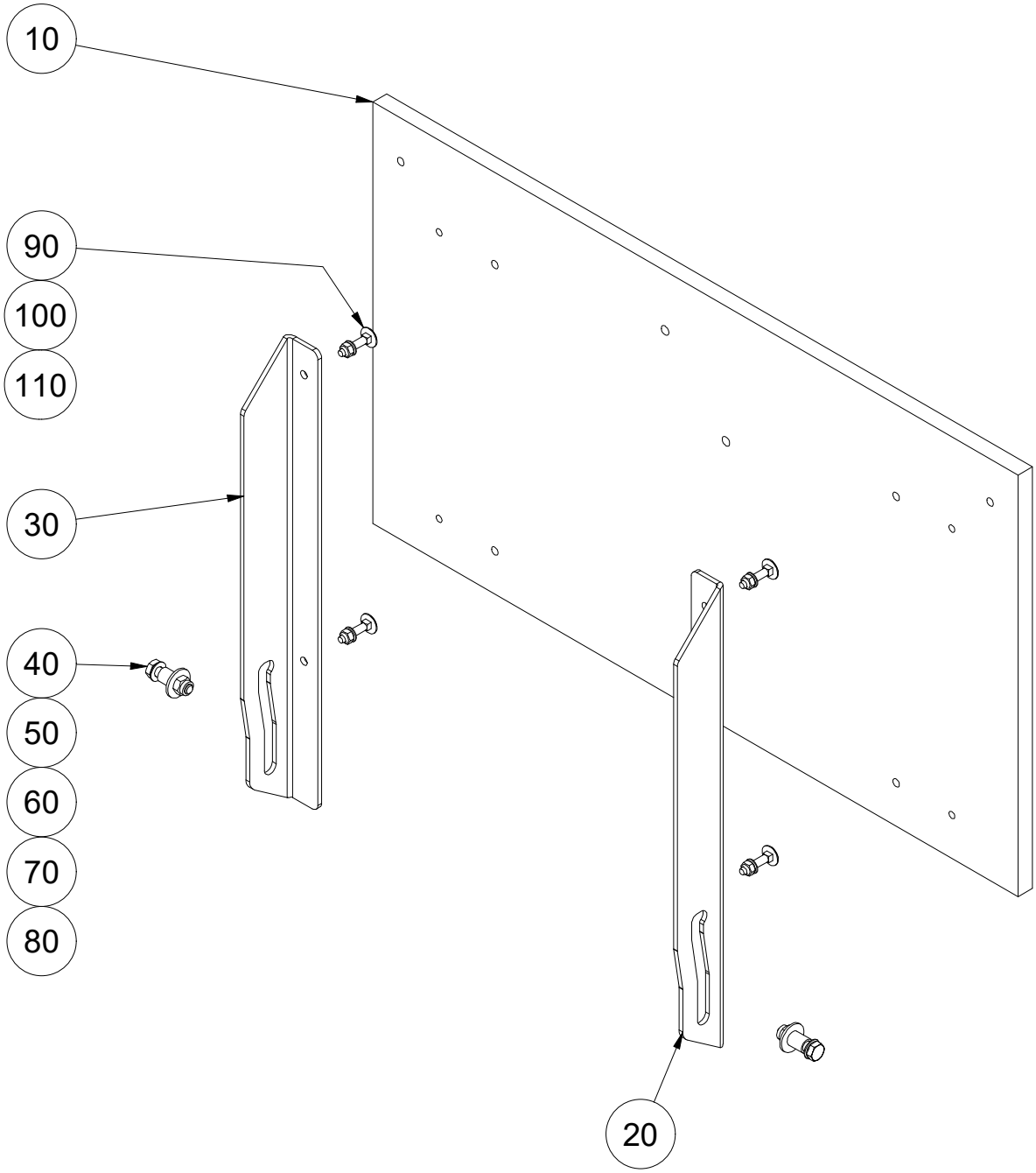

Ersatzteilliste	Datum / Date	Name	ID: 1033513
erstellt / created	18.12.2017	GEDA\galster	
geändert / changed	18.06.2026	galster	

GEDA®
GmbH
Mertinger Str. 60
86663 Asbach-Bäumenheim

Zeichnungsnummer / Drawing number:

1107601.idw -.-

1107601 -.-_1033513 BODENKLAPPE VARIO-BÜHNE+ / BOTTOM FLAP+

Pos. / Item	Art.Nr. / Item. No.	Menge / Quantity	Einheit / Unit	Description	Bezeichnung		Sonderfarbe (S) / Special Color (S)	Verschleißteil / Expendable part	Kommentar / Comment
0010	08455	1	STK	BLANK 15X690X390	ZUSCHNITT 15X690X390				
0020	1033552	1	STK	ANGLE BOTTOM FLAP RIGHT	WINKEL BODENKLAPPE RECHTS				
0030	1033554	1	STK	ANGLE BOTTOM FLAP LEFT	WINKEL BODENKLAPPE LINKS				
0040	03556	2	STK	HEXAGON SCREW M8 X 35	SKT-SCHRAUBE M8 X 35				
0050	05866	2	STK	WASHER 8.4	SCHEIBE 8,4				
0060	13197	2	STK	STEEL TUBE 12X1.5 L= 15	STAHLROHR 12X1,5 L= 15				
0070	04047	2	STK	WASHER 8	SCHEIBE 8				
0080	03756	2	STK	LOCK NUT M8	SICH-MUTTER M8				
0090	03546	4	STK	FLAT MUSHR. HEAD SCREW M6 X 30	FLACHRUNDSCHRAUBE M6 X 30				
0100	04281	4	STK	WASHER 6.4	SCHEIBE 6,4				
0110	03203	4	STK	HEXAGON NUT M6	SKT-MUTTER M6				

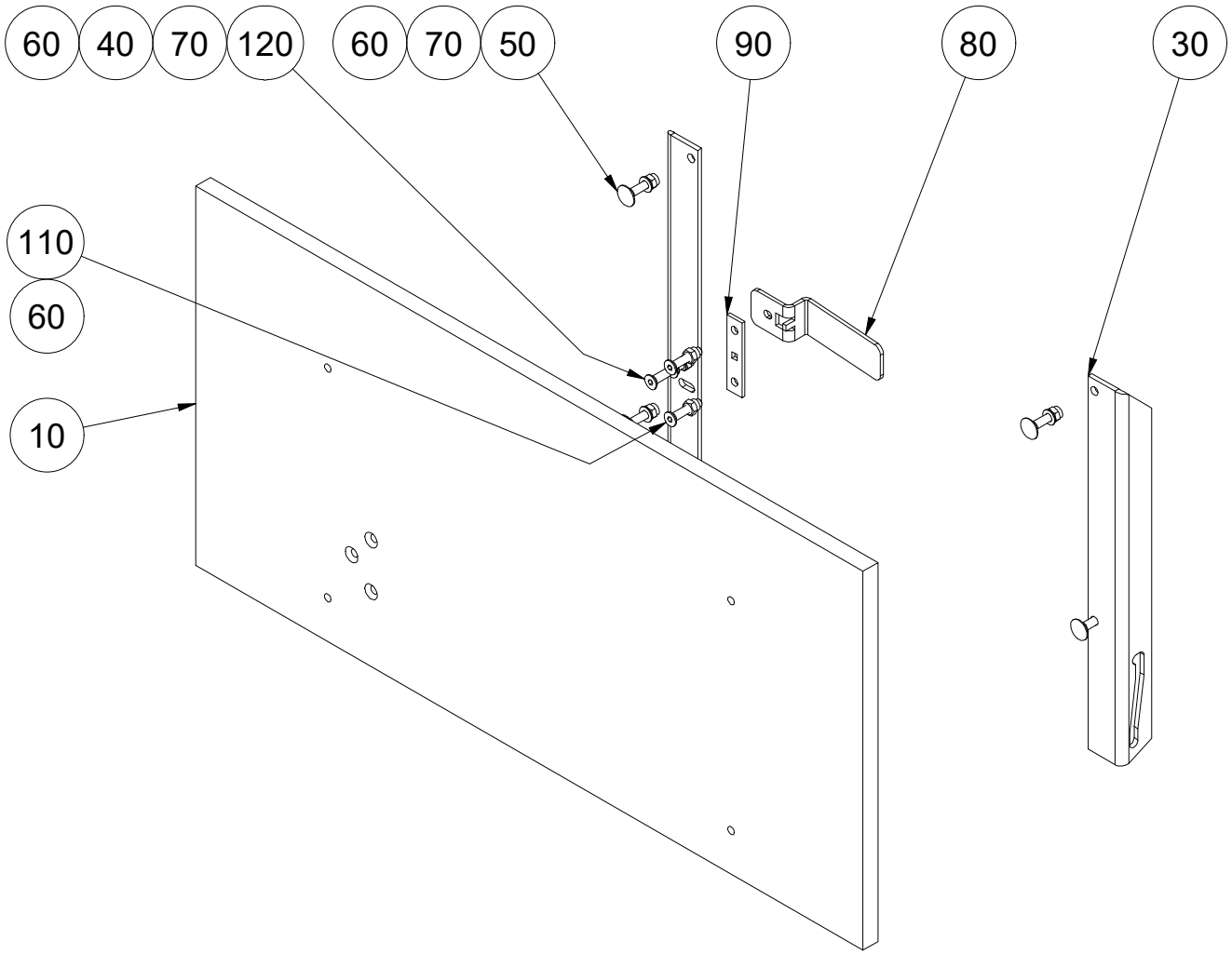

Ersatzteilliste	Datum / Date	Name	ID: 1106242
erstellt / created	18.12.2017	GEDA\galster	
geändert / changed	18.06.2026	galster	

GEDA®
GmbH
Mertinger Str. 60
86663 Asbach-Bäumenheim

Zeichnungsnummer / Drawing number:

1107610.idw -

1107610 -_1106242 KLAPPE / FLAP

Pos. / Item	Art.Nr. / Item. No.	Menge / Quantity	Einheit / Unit	Description	Bezeichnung		Sonderfarbe (S) / Special Color (S)	Verschleißteil / Expendable part	Kommentar / Comment
0010	11207	1	STK	CUT 15 X 670 X 330	ZUSCHNITT 15 X 670 X 330				
0020	1106196	1	STK	SUPPORT BRACKET RIGHT	AUFLAGEWINKEL RECHTS				
0030	12355	1	STK	SUPPORT BRACKET LEFT	AUFLAGEWINKEL LINKS				
0040	61139	1	STK	COMPRESSION SPRING	DRUCKFEDER				
0050	03546	4	STK	FLAT MUSHR. HEAD SCREW M6 X 30	FLACHRUNDSCHRAUBE M6 X 30				
0060	06864	7	STK	LOCK NUT M6	SICH-MUTTER M6				
0070	04281	5	STK	WASHER 6.4	SCHEIBE 6,4				
0080	1106124	1	STK	BLOCCING LEVER VARIO PLATFORM+	SPERRHEBEL VARIO-BÜHNE+				
0090	1106290	1	STK	BEARING PIECE VARIO PLATFORM+	LAGERLASCHE VARIO-BÜHNE+				
0110	77104	2	STK	COUNTERSUNK SCREW M6 X 30	SENKSCHRAUBE M6 X 30				
0120	28419	1	STK	COUNTERSUNK SCREW M6 X 40	SENKSCHRAUBE M6 X 40				

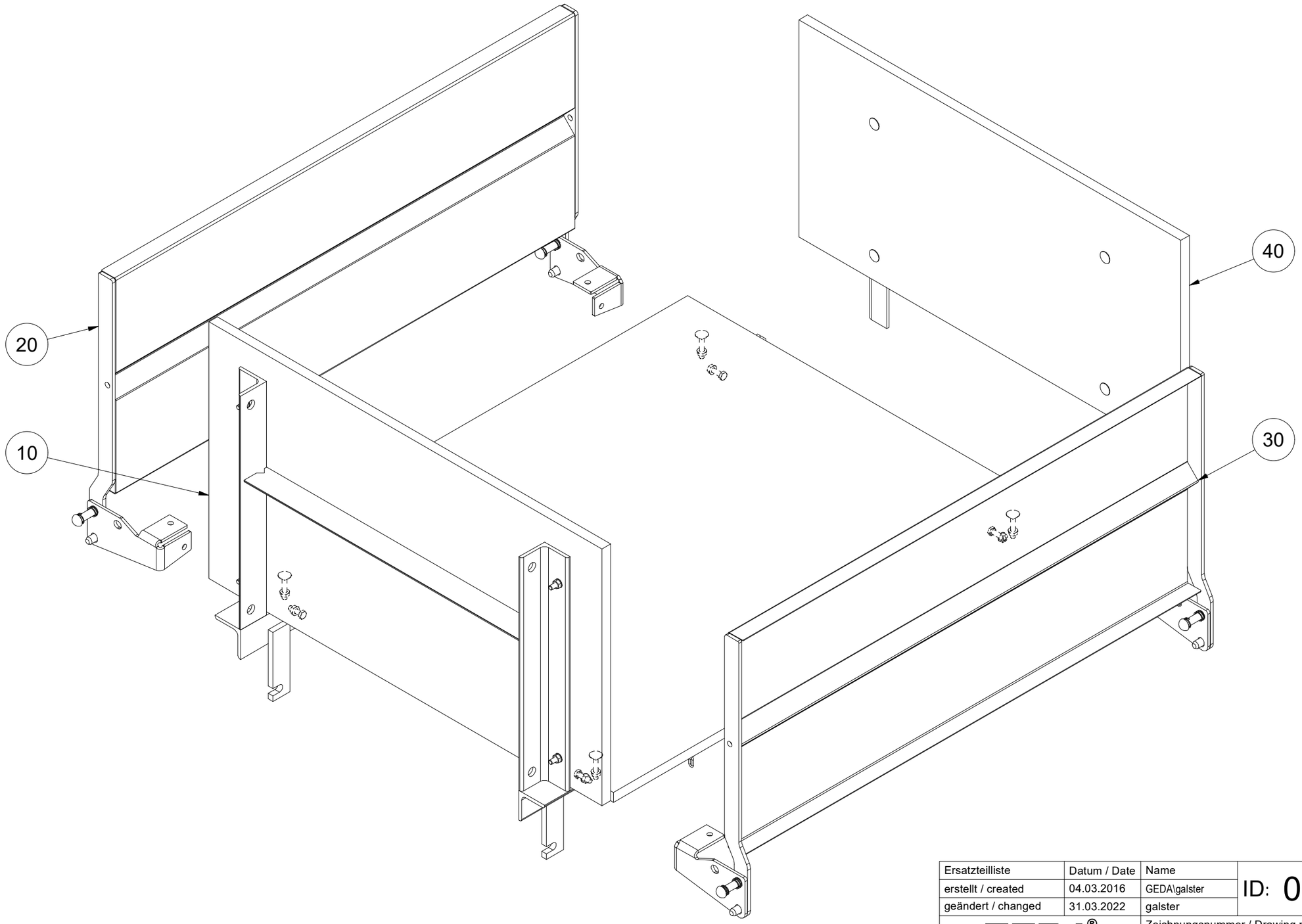

Ersatzteilliste	Datum / Date	Name	ID: 02895
erstellt / created	04.03.2016	GEDA\galster	
geändert / changed	31.03.2022	galster	

GEDA® GmbH
Mertinger Str. 60
86663 Asbach-Bäumenheim

Zeichnungsnummer / Drawing number:

1061055.idw -.-

1061055 -.-_02895 VARIO-BÜHNE / VARIO PLATFORM

Pos. / Item	Art.Nr. / Item. No.	Menge / Quantity	Einheit / Unit	Description	Bezeichnung		Sonderfarbe (S) / Special Color (S)	Verschleißteil / Expendable part	Kommentar / Comment
0010	11303	1	STK	VARIO PLATFORM	VARIO-BÜHNE				
0020	11370	1	STK	SIDE GUARD, LEFT	SEITENSCHUTZ LINKS				
0030	11371	1	STK	RIGHT SIDE GUARD	SEITENSCHUTZ RECHTS				
0040	12357	1	STK	FLAP	KLAPPE				

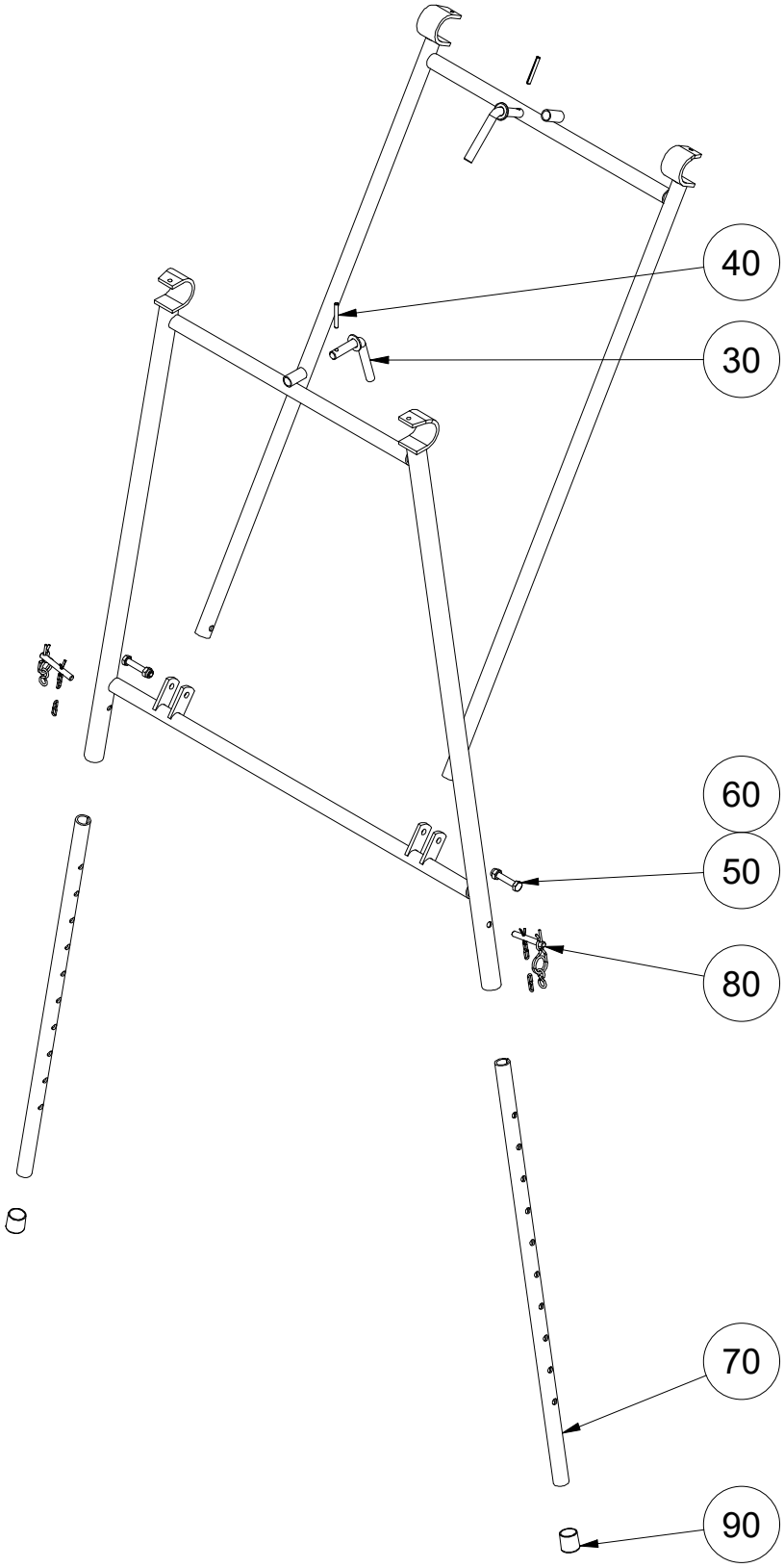

Ersatzteilliste	Datum / Date	Name	ID: 02812
erstellt / created	23.04.2019	GEDA\galster	
geändert / changed	06.04.2022	galster	

GEDA®
GmbH
Mertinger Str. 60
86663 Asbach-Bäumenheim

Zeichnungsnummer / Drawing number:

1140536.idw A

1140536 A_02812 ABSTÜTZUNG FÜR PLATTENPRITSCHE / PROP FOR SHEET CARRIER

Pos. / Item	Art.Nr. / Item. No.	Menge / Quantity	Einheit / Unit	Description	Bezeichnung		Sonderfarbe (S) / Special Color (S)	Verschleißteil / Expendable part	Kommentar / Comment
0030	04426	2	STK	LOCKING PIN	RIEGEL				
0040	03518	2	STK	CLAMPING SLEEVE 5 X 40	SPANNHÜLSE 5 X 40				
0050	04043	2	STK	HEXAGON SCREW M8 X 45	SKT-SCHRAUBE M8 X 45				
0060	03756	2	STK	LOCK NUT M8	SICH-MUTTER M8				
0070	04424G	2	STK	ADJUSTING TUBE	EINSTELLROHR				
0080	04425	2	STK	LOCK PIN	BOLZEN				
0090	04372	2	STK	PLASTIC CAP	KUNSTSTOFFKAPPE				

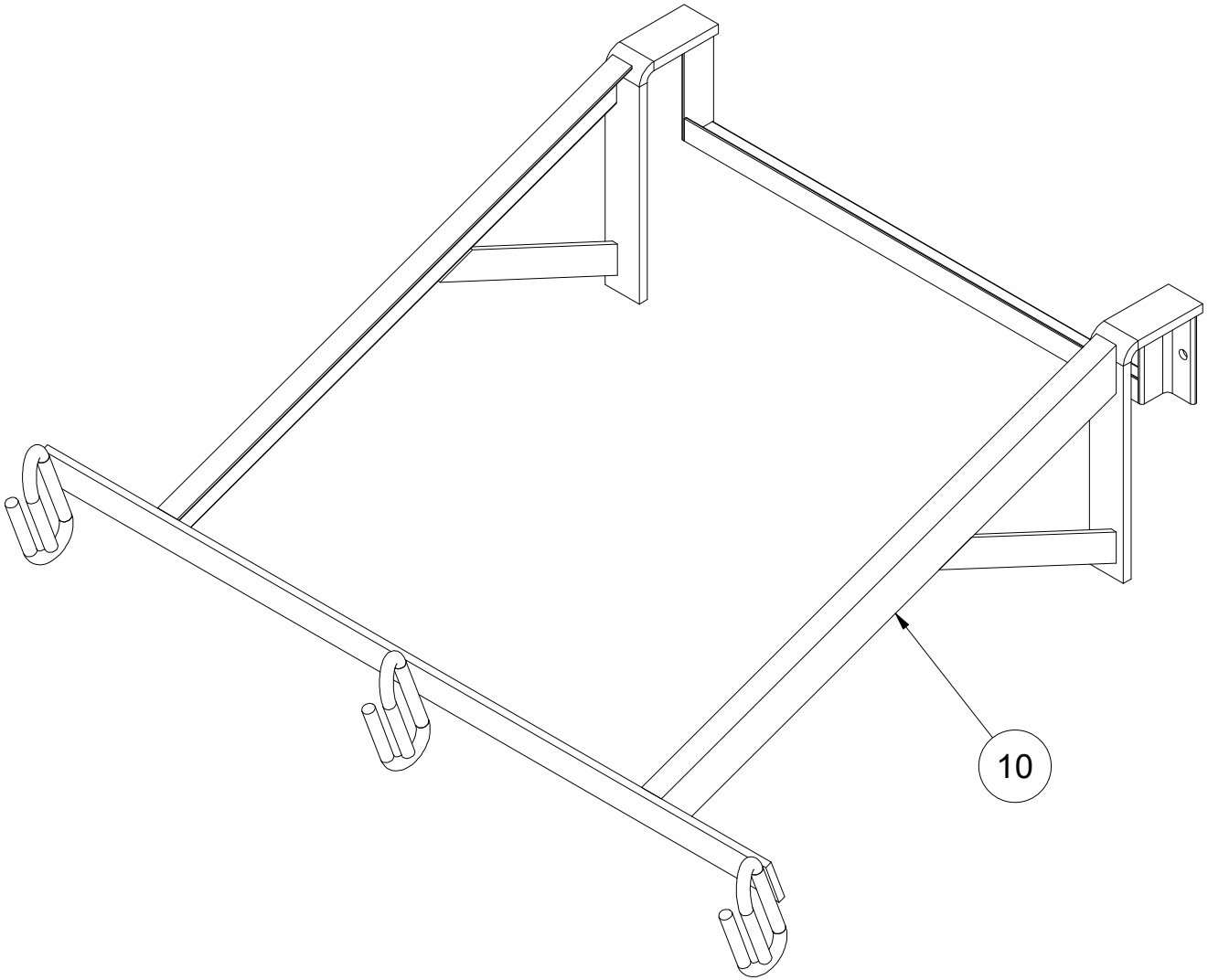

Ersatzteilliste	Datum / Date	Name	ID: 02817
erstellt / created	23.04.2019	GEDA\galster	
geändert / changed	01.04.2022	galster	

GEDA®
GmbH
Mertinger Str. 60
86663 Asbach-Bäumenheim

Zeichnungsnummer / Drawing number:

1140539.idw -.-

1140539 -.-_02817 EIMERGEHÄNGE / BUCKET HANGER

Pos. / Item	Art.Nr. / Item. No.	Menge / Quantity	Einheit / Unit	Description	Bezeichnung		Sonderfarbe (S) / Special Color (S)	Verschleißteil / Expendable part	Kommentar / Comment
0010	02817	1	STK	BUCKET HANGER	EIMERGEHÄNGE				

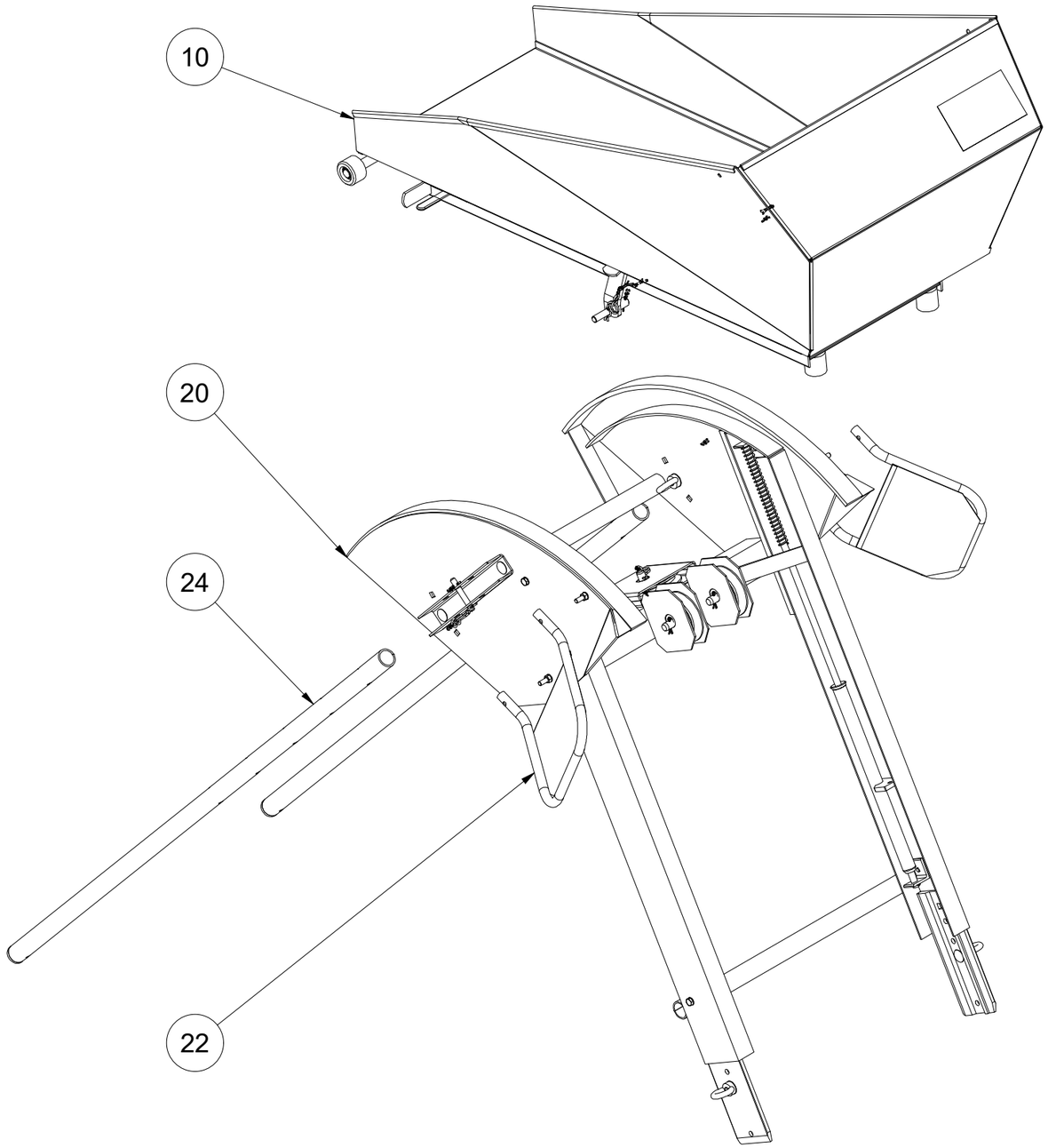

Ersatzteilliste	Datum / Date	Name	ID: 02818
erstellt / created	23.04.2019	GEDA\galster	
geändert / changed	01.04.2022	galster	

GEDA®
GmbH
Mertinger Str. 60
86663 Asbach-Bäumenheim

Zeichnungsnummer / Drawing number:

1140543.idw -

1140543 -_02818 KIPPMULDE MIT KIPPVORRICHTUNG / TIPPING SKIP

Pos. / Item	Art.Nr. / Item. No.	Menge / Quantity	Einheit / Unit	Description	Bezeichnung		Sonderfarbe (S) / Special Color (S)	Verschleißteil / Expendable part	Kommentar / Comment
0010	02819	1	STK	TIPPING SKIP	KIPPMULDE ZU KIPPVORRICHTUNG				s.Zg.1140548
0020	02835	1	STK	TIPPING ATTACHMENT	KIPPVORRICHTUNG				s.Zg.1140550
0022	12328	2	STK	PROTECTIVE CLAMP FOR	SCHUTZBÜGEL				
0024	04546	2	STK	SUPPORT LEG	STÜTZFUSS				

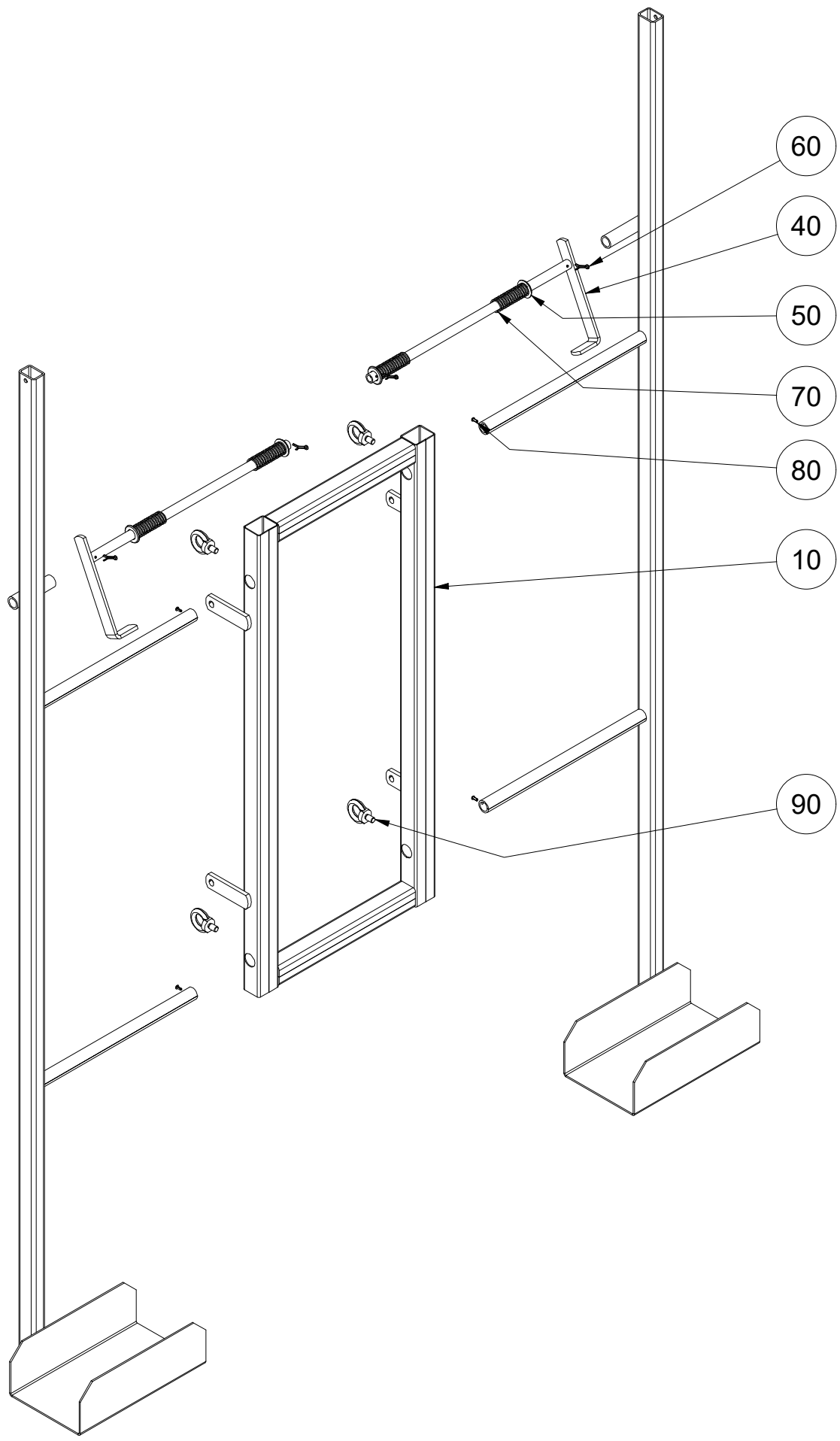

Ersatzteilliste	Datum / Date	Name	ID: 02831
erstellt / created	23.04.2019	GEDA\galster	
geändert / changed	01.04.2022	galster	

GEDA®
GmbH
Mertinger Str. 60
86663 Asbach-Bäumenheim

Zeichnungsnummer / Drawing number:

1140555.idw -

1140555 -_02831 PLATTENPRITSCHE / SHEET CARRIER

Pos. / Item	Art.Nr. / Item. No.	Menge / Quantity	Einheit / Unit	Description	Bezeichnung		Sonderfarbe (S) / Special Color (S)	Verschleißteil / Expendable part	Kommentar / Comment
0010	08156G	1	STK	FRAME SHEET CARRIER	RAHMEN PLATTENPRITSCHE				
0040	06700	2	STK	RETAINING ARM	HALTEARM				
0050	04509	4	STK	WASHER 19	SCHEIBE 19				
0060	06544	4	STK	SPLIT PIN 4 X 25	SPLINT 4 X 25				
0070	06702	2	STK	COMPRESSION SPRING	DRUCKFEDER				
0080	03608	4	STK	ROUND HEAD GROOVED PINS 4X10	HALBRUNDKERBNAGEL 4 X 10				
0090	04150	4	STK	EYE BOLT M10	RINGSCHRAUBE M10				

ZUBEHÖR

EQUIPMENT

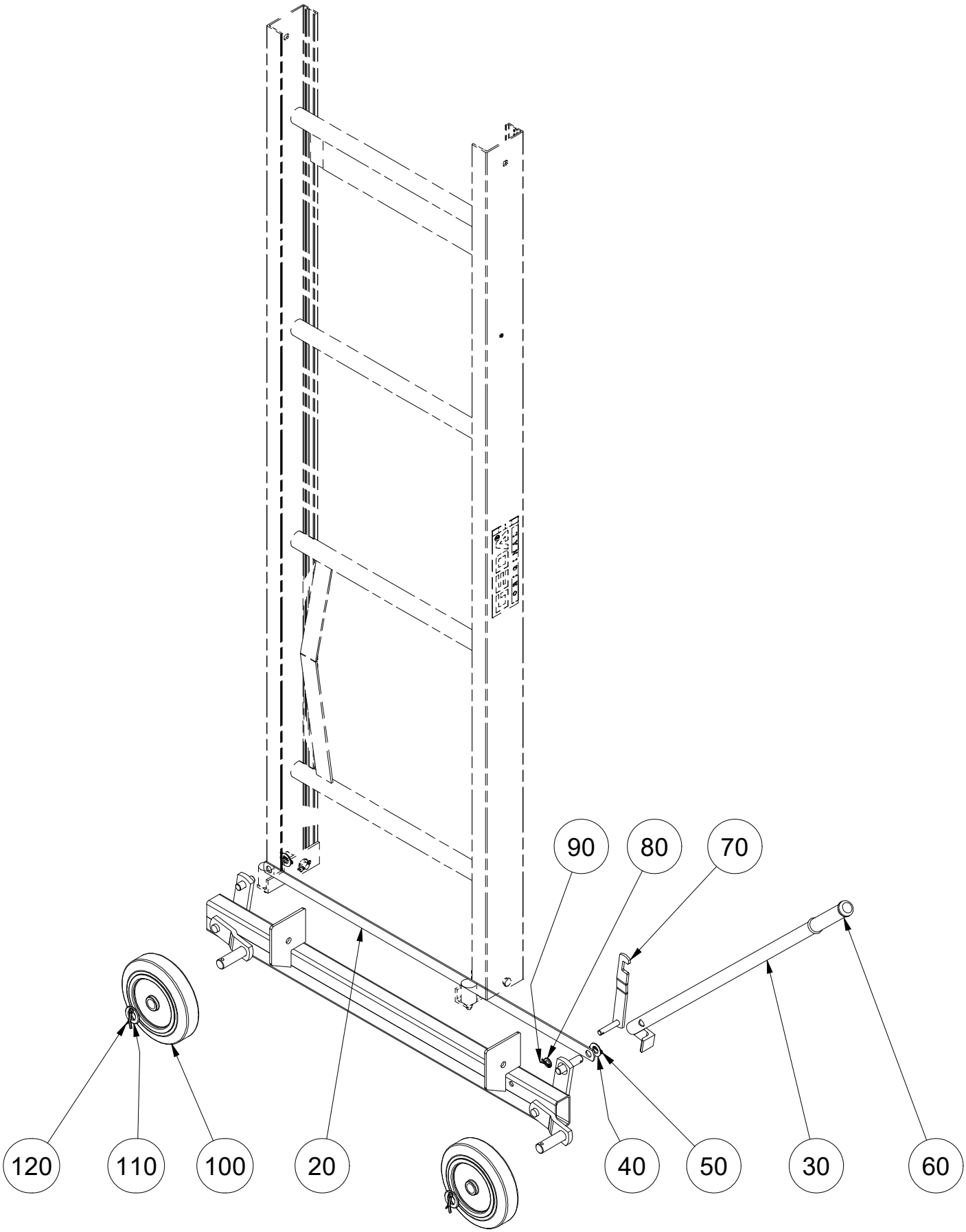

Ersatzteilliste	Datum / Date	Name	ID: 02822
erstellt / created	14.07.2016	GEDA\galster	
geändert / changed	31.03.2022	galster	

GEDA®
GmbH
Mertinger Str. 60
86663 Asbach-Bäumenheim

Zeichnungsnummer / Drawing number:

1071856.idw -.-

1071856 -.-_02822 FAHRWERK MIT RADENTLASTUNG / WHEELED UNDERCARRIAGE

Pos. / Item	Art.Nr. / Item. No.	Menge / Quantity	Einheit / Unit	Description	Bezeichnung		Sonderfarbe (S) / Special Color (S)	Verschleißteil / Expendable part	Kommentar / Comment
0020	04579	1	STK	TIE ROD	ZUGSTANGE				
0030	04590	1	STK	LEVER	HANDHEBEL				
0040	07211	2	STK	WASHER 15	SCHEIBE 15				
0050	03034	2	STK	SPLIT PIN 4X20	SPLINT 4X20				
0060	03740	1	STK	HAND GRIP COVER	GRIFFBEZUG				
0070	04592	1	STK	SAFETY CATCH	SICHERUNG				
0080	03422	1	STK	WASHER 10	SCHEIBE 10				
0090	03084	1	STK	SPLIT PIN 3.2 X 16	SPLINT 3,2 X 16				
0100	04594	2	STK	BONDED TIRED WHEEL	VOLLGUMMIRAD				
0110	03737	2	STK	WASHER 21	SCHEIBE 21				
0120	03738	2	STK	SPLINT PIN 5 X 30	SPLINT 5 X 30				

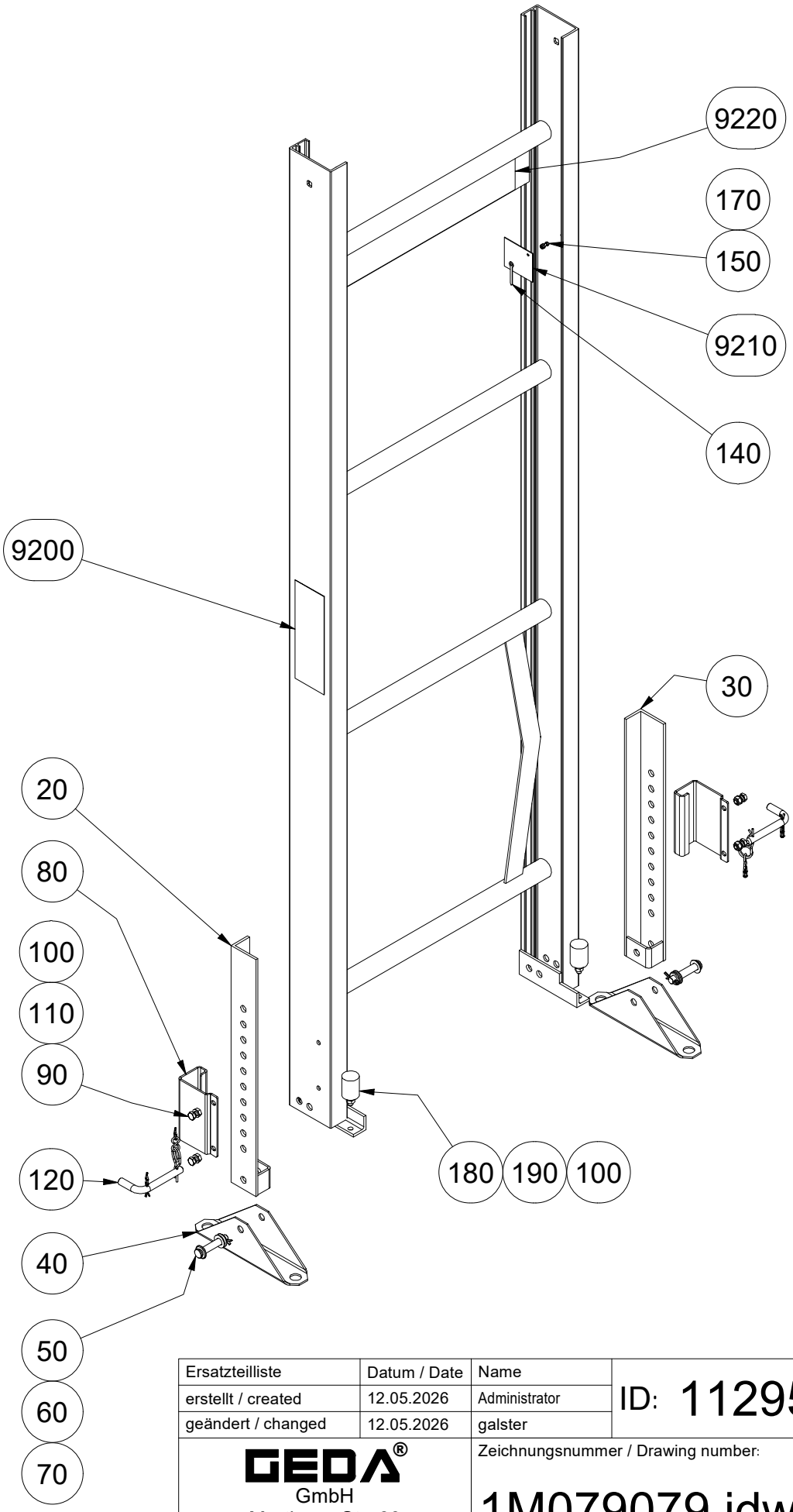

Ersatzteilliste	Datum / Date	Name	ID: 11295
erstellt / created	12.05.2026	Administrator	
geändert / changed	12.05.2026	galster	

GEDA®
GmbH
Mertinger Str. 60
86663 Asbach-Bäumenheim

Zeichnungsnummer / Drawing number:

1M079079.idw -

1M079079 -_11295 FUßTEIL HÖHENVERSTELLBAR / BASE SECTION ADJ./HEIGHT

Pos. / Item	Art.Nr. / Item. No.	Menge / Quantity	Einheit / Unit	Description	Bezeichnung		Sonderfarbe (S) / Special Color (S)	Verschleißteil / Expendable part	Kommentar / Comment
0020	03398	1	STK	ADJUSTING BRACKET, LEFT	EINSTELLWINKEL				
0030	03400	1	STK	ADJUSTING BRACKET, RIGHT	EINSTELLWINKEL				
0040	10431	2	STK	FOOT	SCHUH				
0050	06850	2	STK	BOLT	BOLZEN 12 X 60				
0060	03427	6	STK	WASHER 13	SCHEIBE 13				
0070	03034	2	STK	SPLIT PIN 4X20	SPLINT 4X20				
0080	11294	2	STK	GUIDING BOW	FÜHRUNGSBÜGEL				
0090	03401	4	STK	HEXAGON SCREW M8 X 16	SKT-SCHRAUBE M8 X 16				
0100	03402	6	STK	HEXAGON NUT M8	SKT-MUTTER M8				
0110	03403	4	STK	SPRING WASHER B 8	FEDERSCHEIBE B 8				
0120	03473	2	STK	SOCKET PIN	STECKBOLZEN				
0140	03037	1	STK	ANGLE GAUGE	ZEIGER				
0150	03264	1	STK	CHEESE HEAD SCREW M4 X 12	ZYL-SCHRAUBE M4 X 12				
0170	03265	2	STK	HEXAGON NUT M4	SKT-MUTTER M4				
0180	06025	2	STK	BUFFER D=30X40	PUFFER D=30X40			V	
0190	05871	2	STK	SPLIT WASHER A 8	FEDERRING A 8				
9200	28606	2	STK	SIGN -GEDA ORIGINAL-	SCHILD -GEDA ORIGINAL-				
9210	10432	1	STK	SIGN -SCALE OF INCLINATION-	SCHILD -NEIGUNGSSKALA-				
9220	28660	1	STK	SIGN -B-TABELLE LIFT-	SCHILD -B-TABELLE LIFT-				

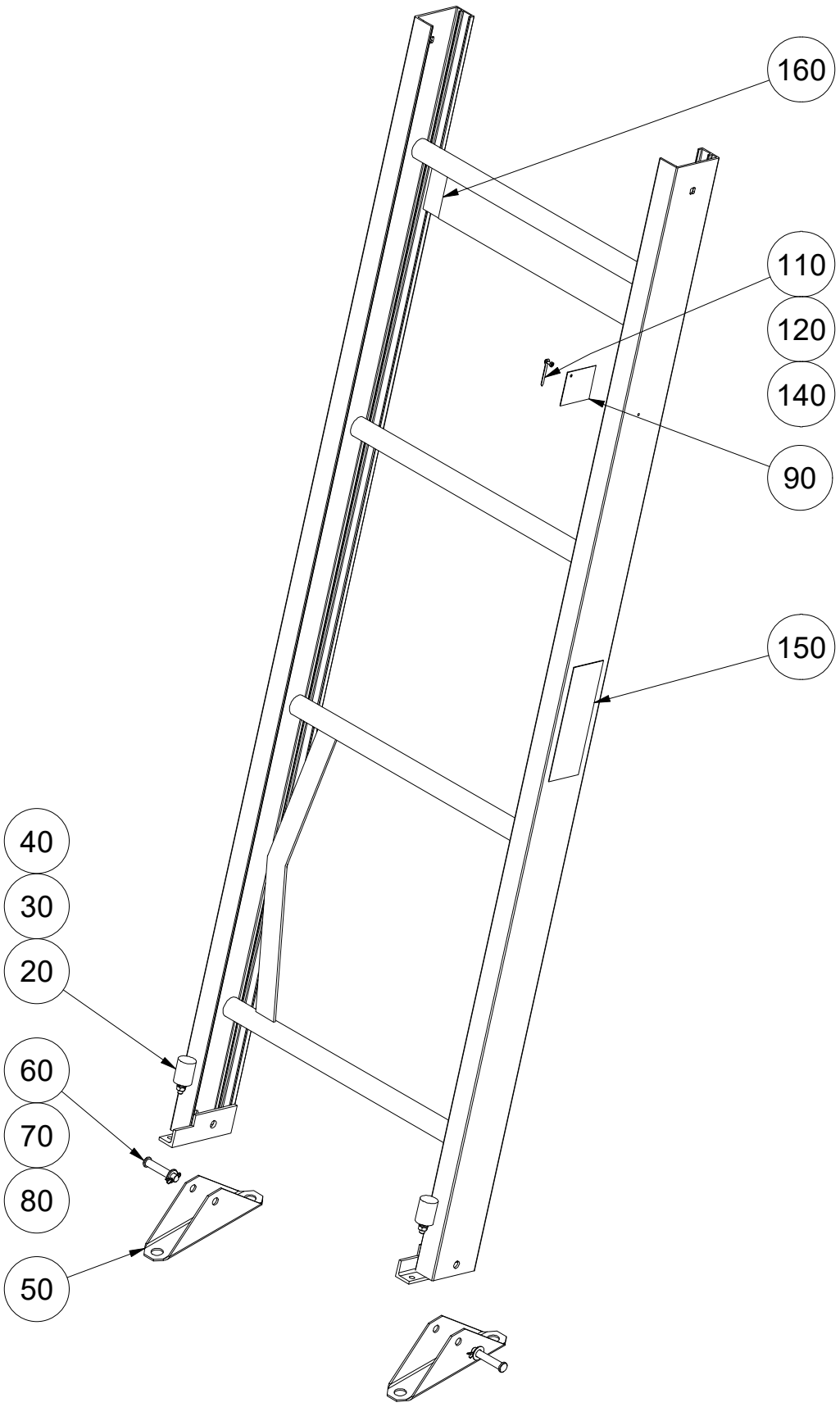

Ersatzteilliste	Datum / Date	Name	ID: 10790
erstellt / created	20.01.2016	GEDA\galster	
geändert / changed	31.03.2022	galster	

GEDA®
GmbH
Mertinger Str. 60
86663 Asbach-Bäumenheim

Zeichnungsnummer / Drawing number:

1056026.idw -.-

1056026 -.-_10790 FUßTEIL 200/250 KG / BASE SECTION 200/250 KG

Pos. / Item	Art.Nr. / Item. No.	Menge / Quantity	Einheit / Unit	Description	Bezeichnung		Sonderfarbe (S) / Special Color (S)	Verschleißteil / Expendable part	Kommentar / Comment
0020	06025	2	STK	BUFFER D=30X40	PUFFER D=30X40			V	
0030	05871	2	STK	SPLIT WASHER A 8	FEDERRING A 8				
0040	03087	2	STK	HEXAGON NUT M8	SKT-MUTTER M8				
0050	10431	2	STK	FOOT	SCHUH				
0060	06850	2	STK	BOLT	BOLZEN 12 X 60				
0070	03427	2	STK	WASHER 13	SCHEIBE 13				
0080	03034	2	STK	SPLIT PIN 4X20	SPLINT 4X20				
0090	10432	1	STK	SIGN "SCALE OF INCLINATION"	SCHILD "NEIGUNGSSKALA"				
0110	03037	1	STK	ANGLE GAUGE	ZEIGER				
0120	03264	1	STK	CHEESE HEAD SCREW M4 X 12	ZYL-SCHRAUBE M4 X 12				
0140	03265	2	STK	HEXAGON NUT M4	SKT-MUTTER M4				
0150	28606	2	STK	SIGN "GEDA ORIGINAL"	SCHILD "GEDA ORIGINAL"				
0160	28660	1	STK	SIGN "B-TABELLE LIFT"	SCHILD "B-TABELLE LIFT"				

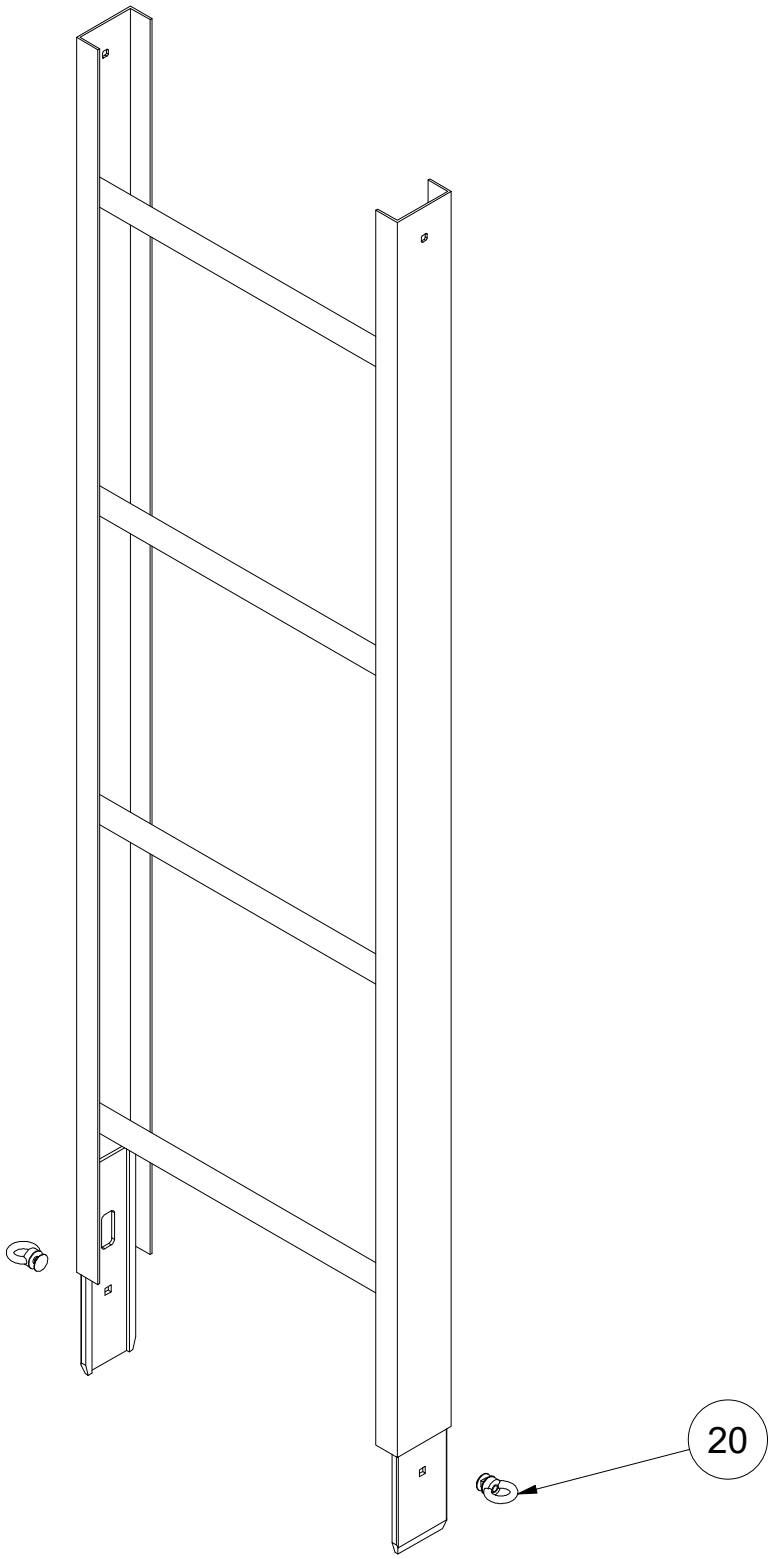

Ersatzteilliste	Datum / Date	Name	ID: 03378
erstellt / created	24.04.2019	GEDA\galster	
geändert / changed	01.04.2022	galster	

GEDA®
GmbH
Mertinger Str. 60
86663 Asbach-Bäumenheim

Zeichnungsnummer / Drawing number:

1140903.idw -

1140903 -_03378 LEITERTEIL 2M 150/200KG / LADDER SECTION 2M 150/200KG

Pos. / Item	Art.Nr. / Item. No.	Menge / Quantity	Einheit / Unit	Description	Bezeichnung		Sonderfarbe (S) / Special Color (S)	Verschleißteil / Expendable part	Kommentar / Comment
0020	03005	2	STK	RING NUT WITH BOLT AND WASHER	RINGMUTTER MIT SCHEIBE U.SCHR.				

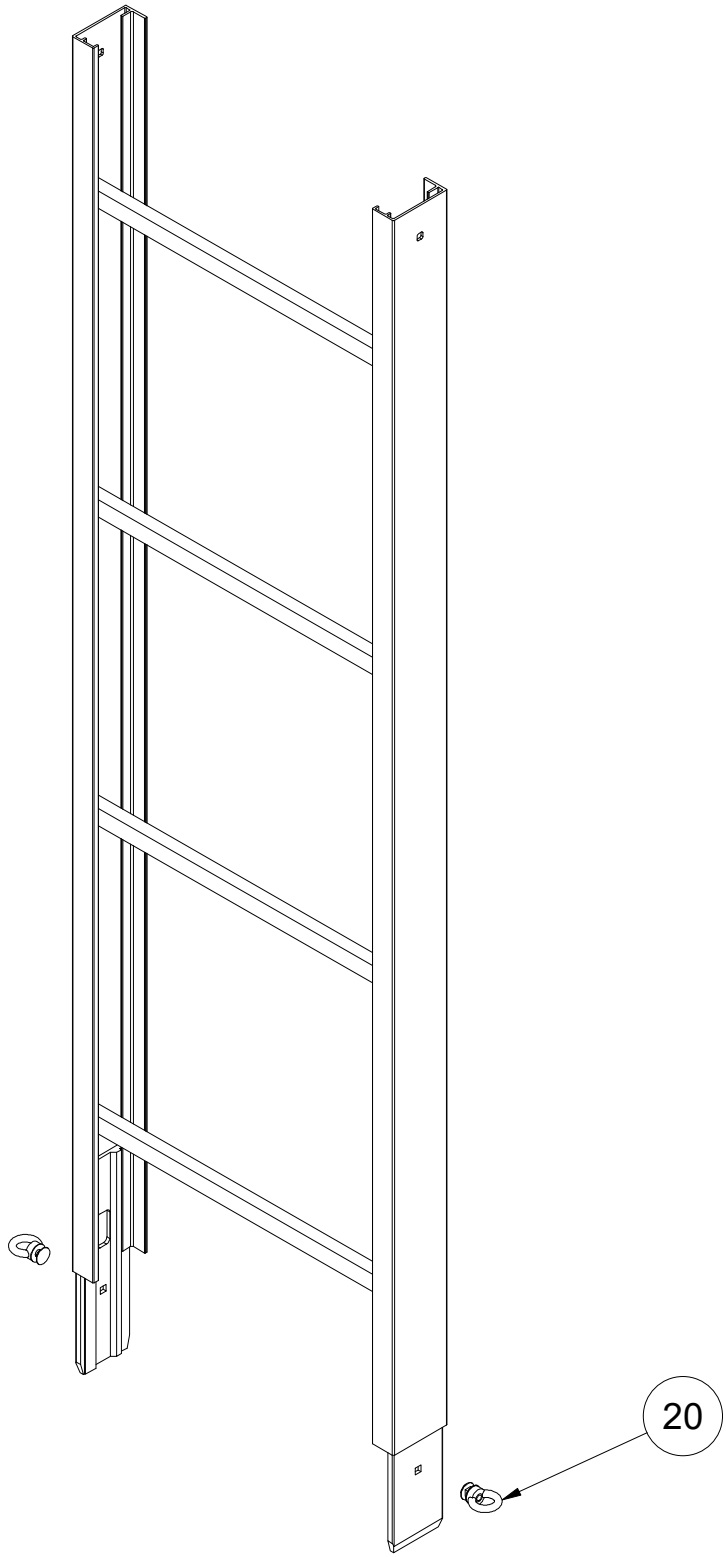

Ersatzteilliste	Datum / Date	Name	ID: 02888
erstellt / created	24.04.2019	GEDA\galster	
geändert / changed	01.04.2022	galster	
GEDA® GmbH Mertinger Str. 60 86663 Asbach-Bäumenheim			Zeichnungsnummer / Drawing number: 1140898.idw -

1140898 -_03379 LEITERTEIL 1M 150/200KG / LADDER SECTION 1M 150/200KG

Pos. / Item	Art.Nr. / Item. No.	Menge / Quantity	Einheit / Unit	Description	Bezeichnung		Sonderfarbe (S) / Special Color (S)	Verschleißteil / Expendable part	Kommentar / Comment
0020	03005	2	STK	RING NUT WITH BOLT AND WASHER	RINGMUTTER MIT SCHEIBE U.SCHR.				

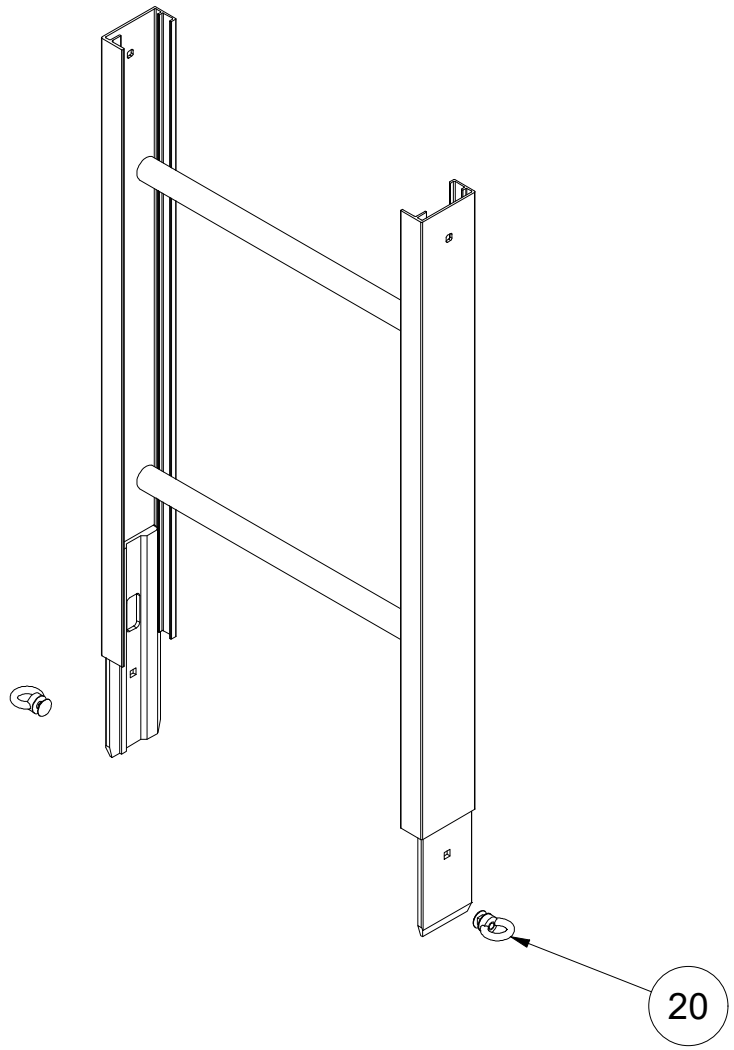

Ersatzteilliste	Datum / Date	Name	ID: 02889
erstellt / created	24.04.2019	GEDA\galster	
geändert / changed	01.04.2022	galster	

GEDA®
GmbH
Mertinger Str. 60
86663 Asbach-Bäumenheim

Zeichnungsnummer / Drawing number:

1140901.idw -.-

1140901 -.-_02889 LEITERTEIL 1M 200/250KG / LADDER SECTION 1M 200/250KG

Pos. / Item	Art.Nr. / Item. No.	Menge / Quantity	Einheit / Unit	Description	Bezeichnung		Sonderfarbe (S) / Special Color (S)	Verschleißteil / Expendable part	Kommentar / Comment
0020	03005	2	STK	RING NUT WITH BOLT AND WASHER	RINGMUTTER MIT SCHEIBE U.SCHR.				

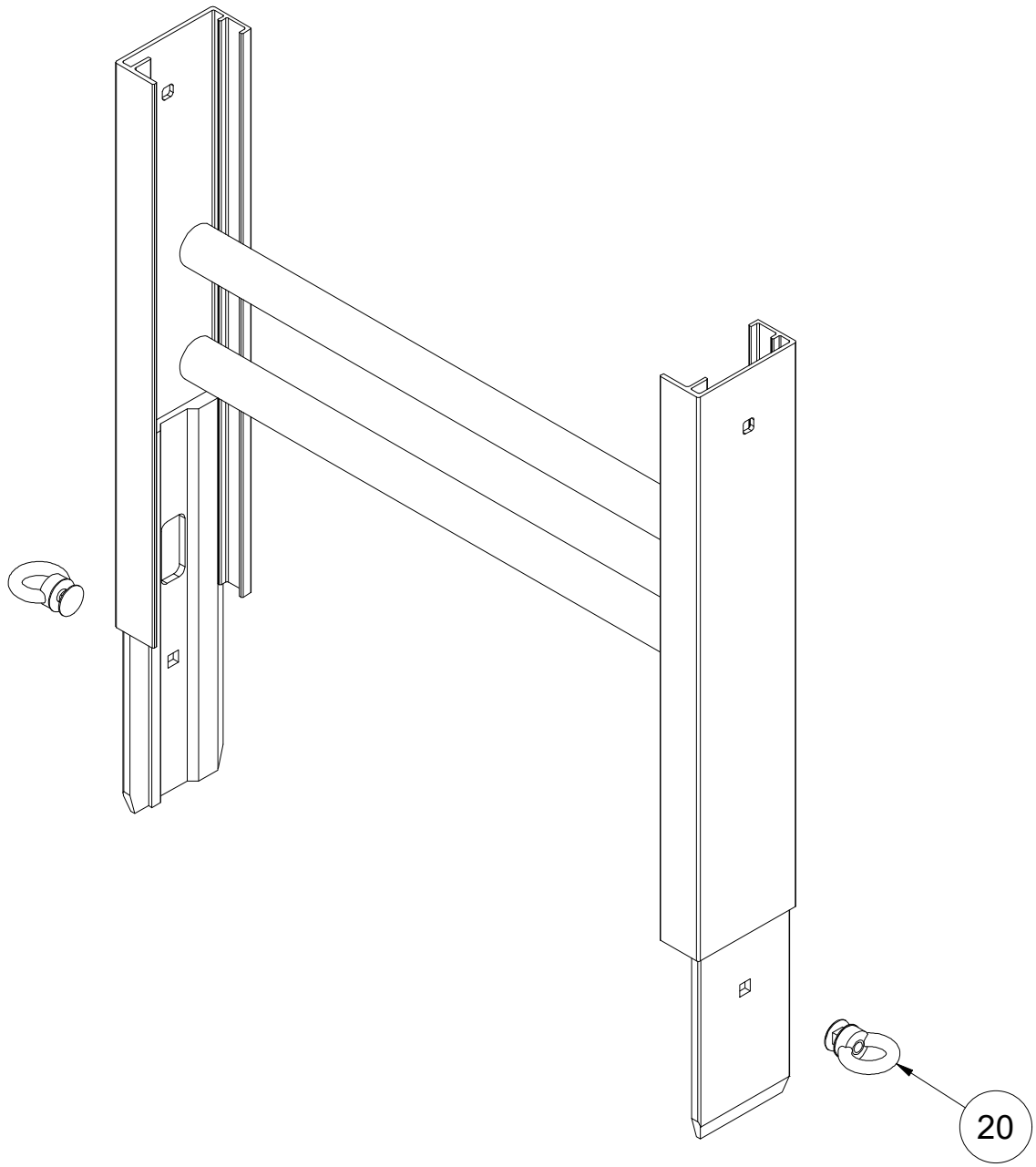

Ersatzteilliste	Datum / Date	Name	ID: 02891
erstellt / created	24.04.2019	GEDA\galster	
geändert / changed	01.04.2022	galster	

GEDA®
GmbH
Mertinger Str. 60
86663 Asbach-Bäumenheim

Zeichnungsnummer / Drawing number:

1140907.idw -

1140907 -_02891 LEITERTEIL 0,5M 200/250KG / LADDER SECTION 0.5M 200/250KG

Pos. / Item	Art.Nr. / Item. No.	Menge / Quantity	Einheit / Unit	Description	Bezeichnung		Sonderfarbe (S) / Special Color (S)	Verschleißteil / Expendable part	Kommentar / Comment
0020	03005	2	STK	RING NUT WITH BOLT AND WASHER	RINGMUTTER MIT SCHEIBE U.SCHR.				

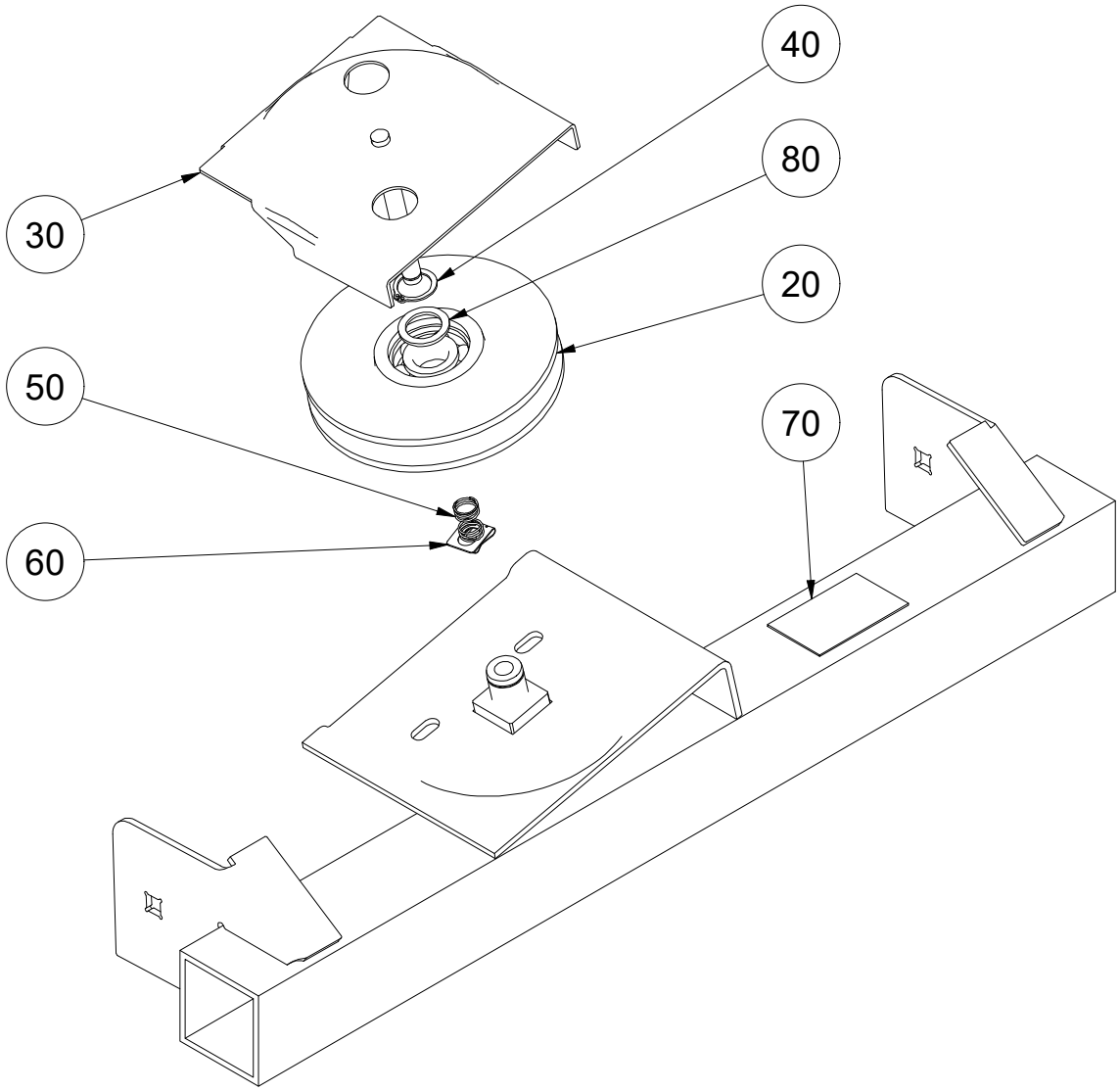

Ersatzteilliste	Datum / Date	Name	ID: 08184
erstellt / created	20.01.2016	GEDA\galster	
geändert / changed	31.03.2022	galster	

GEDA®
GmbH
Mertinger Str. 60
86663 Asbach-Bäumenheim

Zeichnungsnummer / Drawing number:

1056037.idw -.-

1056037 -.-_08184 KOPFTEIL / HEAD SECTION

Pos. / Item	Art.Nr. / Item. No.	Menge / Quantity	Einheit / Unit	Description	Bezeichnung		Sonderfarbe (S) / Special Color (S)	Verschleißteil / Expendable part	Kommentar / Comment
0020	08176	1	STK	PULLEY D 140	SEILROLLE D 140 MIT LAGER				
0030	12614	1	STK	PULLEY GUARD	SEILROLLENSCHUTZ				
0040	03247	1	STK	CIRCLIP 20 X 1.2	SICHERUNGSRING 20 X 1,2				
0050	03776	1	STK	COMPRESSION SPRING	DRUCKFEDER				
0060	04365	1	STK	QUICK FASTENER FOR BOLTS	SL-SICHERUNG 10				
0070	12216	1	STK	SIGN "HEAD SECTION LIFT"	SCHILD "KOPFTEIL LIFT"				
0080	07497	1	STK	WASHER SS 20 X 28 X 2	STÜTZSCHEIBE 20 X 28 X 2				

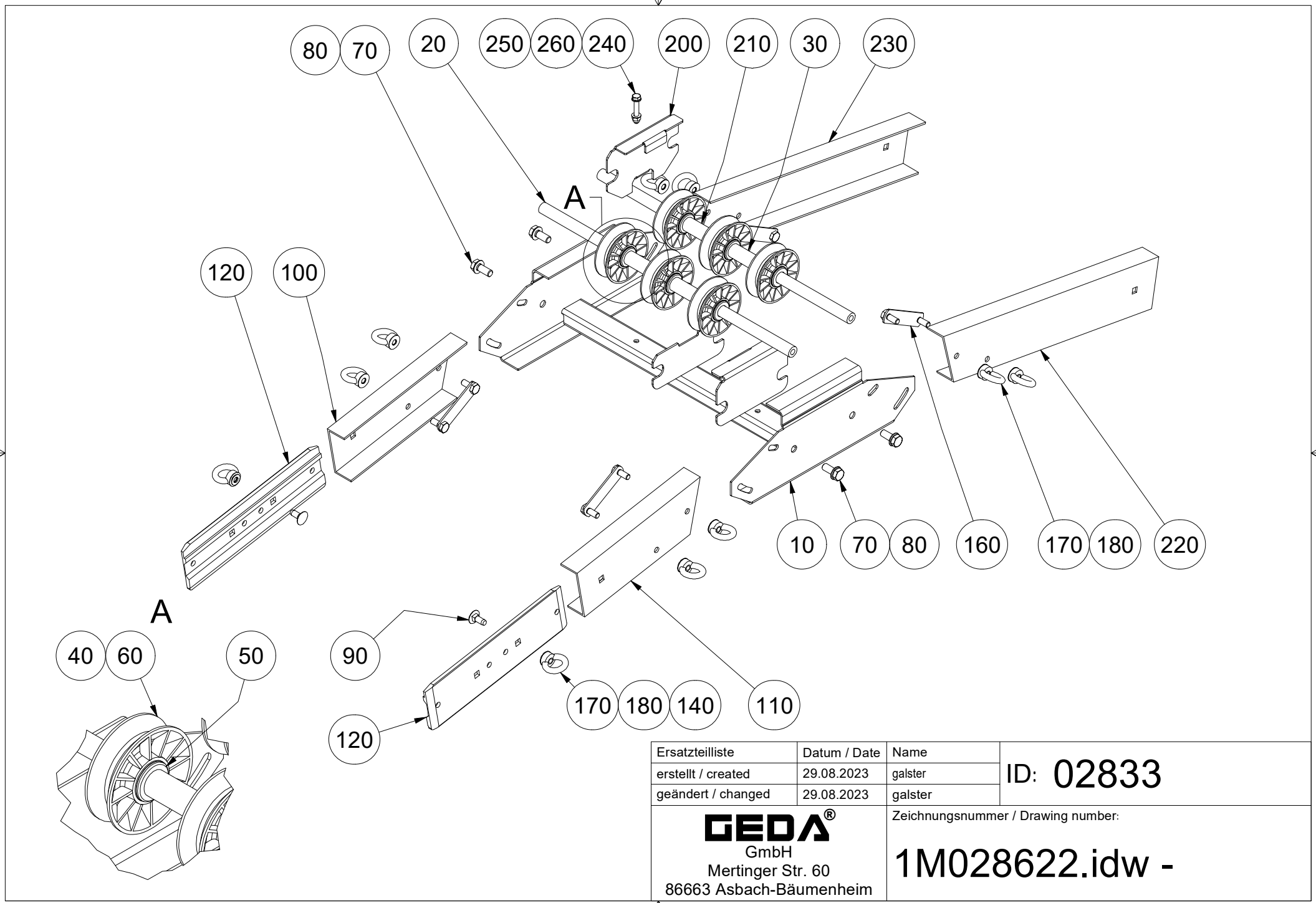

Ersatzteilliste	Datum / Date	Name	ID: 02833
erstellt / created	29.08.2023	galster	
geändert / changed	29.08.2023	galster	

GEDA®
GmbH
Mertinger Str. 60
86663 Asbach-Bäumenheim

Zeichnungsnummer / Drawing number:

1M028622.idw -

1M028622 -_02833 KNICKSTÜCK 20° BIS 45° / ANGLE TRACK SECTION 20° TO 45°

Pos. / Item	Art.Nr. / Item. No.	Menge / Quantity	Einheit / Unit	Description	Bezeichnung		Sonderfarbe (S) / Special Color (S)	Verschleißteil / Expendable part	Kommentar / Comment
0010	12903	1	STK	ANGLE TRACK SECTION(WITHOUT ATTACHING PARTS)	KNICKSTÜCK (OHNE ANBAUTEILE)				
0020	12896	2	STK	STEEL TUBE 20X5 L= 600	STAHLROHR 20X5 L= 600				
0030	10721	2	STK	SPACER TUBE	ABSTANDSROHR				
0040	10720	6	STK	PULLEY BEARING	ROLLENLAGER				
0050	03737	14	STK	WASHER 21	SCHEIBE 21				
0060	10719	6	STK	PULLEY D 100	SEILROLLE D 100				
0070	04153	4	STK	HEXAGON SCREW M12 X 30	SKT-SCHRAUBE M12 X 30				
0080	03427	4	STK	WASHER 13	SCHEIBE 13				
0090	03283	2	STK	FLAT MUSHR. HEAD SCREW M10 X 25	FLACHRUNDSCHRAUBE M10 X 25				
0100	12897	1	STK	RAIL RIGHT	SCHIENE RECHTS				
0110	12898	1	STK	RAIL LEFT	SCHIENE LINKS				
0120	10441	2	STK	CONNECTING PLATE	VERBINDUNGSSTÜCK				
0140	03422	2	STK	WASHER 10	SCHEIBE 10				
0160	13768	4	STK	BOLTED CONNECTION	SCHRAUBVERBINDUNG				
0170	03022	10	STK	RING NUT M10	RINGMUTTER M10				
0180	04608	10	STK	SPRING WASHER B 10	FEDERSCHEIBE B 10				
0200	K04423	1	STK	COVER ANGLE TRACK SECTION	GEHÄUSE KNICKSTÜCK				
0210	K04572	2	STK	SPACER TUBE	ABSTANDSROHR				
0220	K04570	1	STK	RAIL RIGHT	SCHIENE RECHTS				
0230	K04571	1	STK	RAIL LEFT	SCHIENE LINKS				

1M028622 -_02833 KNICKSTÜCK 20° BIS 45° / ANGLE TRACK SECTION 20° TO 45°

Pos. / Item	Art.Nr. / Item. No.	Menge / Quantity	Einheit / Unit	Description	Bezeichnung		Sonderfarbe (S) / Special Color (S)	Verschleißteil / Expendable part	Kommentar / Comment
0240	04192	1	STK	HEXAGON SCREW M8 X 50	SKT-SCHRAUBE M8 X 50				
0250	03756	1	STK	LOCK NUT M8	SICH-MUTTER M8				
0260	05866	2	STK	WASHER 8.4	SCHEIBE 8,4				

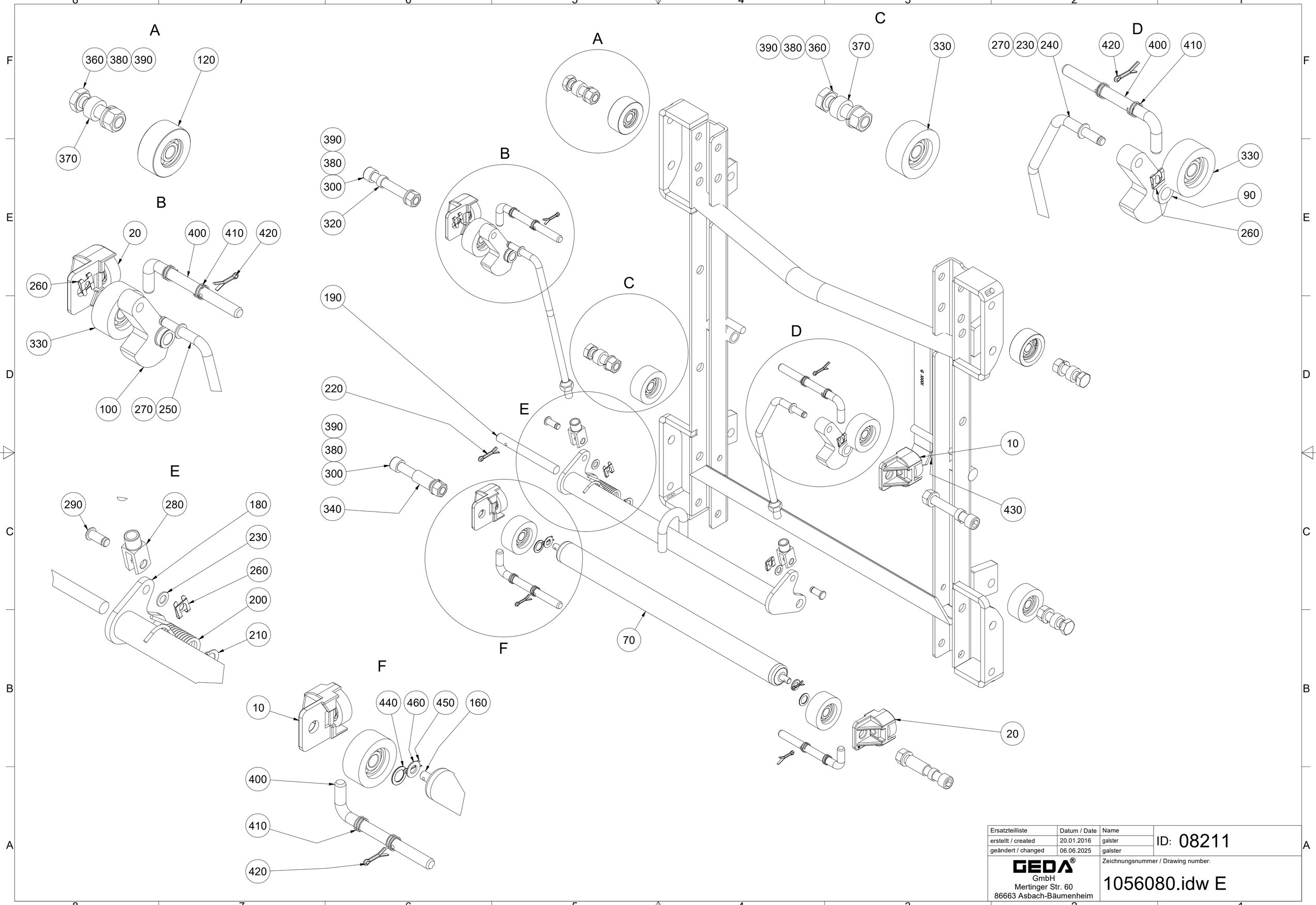

Ersatzteilliste	Datum / Date	Name	ID: 08211
erstellt / created	20.01.2016	galster	
geändert / changed	06.06.2025	galster	

GEDA® GmbH
Mertinger Str. 60
86663 Asbach-Bäumenheim

Zeichnungsnummer / Drawing number:

1056080.idw E

1056080 E_08211 STANDARDSCHLITTEN / STANDARD TROLLEY

Pos. / Item	Art.Nr. / Item. No.	Menge / Quantity	Einheit / Unit	Description	Bezeichnung		Sonderfarbe (S) / Special Color (S)	Verschleißteil / Expendable part	Kommentar / Comment
0010	08574	2	STK	ROLLER PROTECTION LEFT	FÜHRUNGSROLLENSCHUTZ LINKS				
0020	08575	2	STK	ROLLER PROTECTION RIGHT	FÜHRUNGSROLLENSCHUTZ RECHTS				
0070	08976	1	STK	PULLEY WITH BEARING	UMLENKROLLE MIT LAGER				
0090	1128784	1	STK	BRAKE CAM RIGHT	BREMSNOCKE RECHTS				
0100	1128795	1	STK	BRAKE CAM LEFT	BREMSNOCKE LINKS				
0120	09162	2	STK	COUNTER ROLLER	GEGENROLLE				
0160	08548	1	STK	SHAFT	WELLE				
0180	08214G	1	STK	LEVER	HEBEL				
0190	08644	1	STK	GUIDING BOLT	FÜHRUNGSBOLZEN				
0200	08216	1	STK	TORSION SPRING	DREHFEDER				
0210	03088	1	STK	CIRCLIP G 12	GREIFRING G 12				
0220	06544	1	STK	SPLIT PIN 4 X 25	SPLINT 4 X 25				
0230	08238	4	STK	SUPPORTING RING SS 8X14X1.2	STÜTZSCHEIBE SS 8X14X1,2				
0240	08217	1	STK	BRAKE LINKAGE RIGHT	BREMSGESTÄNGE RECHTS				
0250	08385	1	STK	BRAKE LINKAGE LEFT	BREMSGESTÄNGE LINKS				
0260	05739	4	STK	PROTECTIVE DEVICE SL 8	SL-SICHERUNG 8				
0270	03185	2	STK	HEXAGON NUT M10	SKT-MUTTER M10				
0280	08218	2	STK	FORK HEAD G8 X 16, M10	GABELKOPF G8 X 16, M10				
0290	05796	2	STK	BOLT	BOLZEN				
0300	08806	4	STK	CHEESE HEAD SCREW M12 X 80	ZYL-SCHRAUBE M12 X 80				

1056080 E_08211 STANDARDSCHLITTEN / STANDARD TROLLEY

Pos. / Item	Art.Nr. / Item. No.	Menge / Quantity	Einheit / Unit	Description	Bezeichnung		Sonderfarbe (S) / Special Color (S)	Verschleißteil / Expendable part	Kommentar / Comment
0320	03073	5	STK	STEEL TUBE 16X1.5 L= 7	STAHLROHR 16X1,5 L= 7				
0330	03067	6	STK	ROLLER 48X20	LAUFROLLE 48X20			V	
0340	07900	2	STK	STEEL TUBE 16X1.8 L= 32	STAHLROHR 16X1,8 L= 32				
0360	08995	4	STK	HEXAGON SCREW M12 X 45	SKT-SCHRAUBE M12 X 45				
0370	09278	4	STK	STEEL TUBE 20X3.75 L= 9.5	STAHLROHR 20X3,75 L= 9,5				
0380	04896	8	STK	SPLIT WASHER A 12	FEDERRING A 12				
0390	03516	8	STK	HEXAGON NUT M12	SKT-MUTTER M12				
0400	03775	4	STK	LOCKING PIN	RIEGEL				
0410	03776	4	STK	COMPRESSION SPRING	DRUCKFEDER				
0420	03170	4	STK	SPLIT PIN 3.2 X 20	SPLINT 3,2 X 20				
0430	03090	4	STK	ADJUST. WASHER 12 X 18 X 1	PASS-SCHEIBE 12 X 18 X 1				
0440	03091	4	STK	ADJUST. WASHER 12 X 18 X 0.5	PASS-SCHEIBE 12 X 18 X 0,5				
0450	K10176	2	STK	SPLINT PIN 2.5 X 14	SPLINT 2,5 X 14				
0460	05866	2	STK	WASHER 8.4	SCHEIBE 8,4				

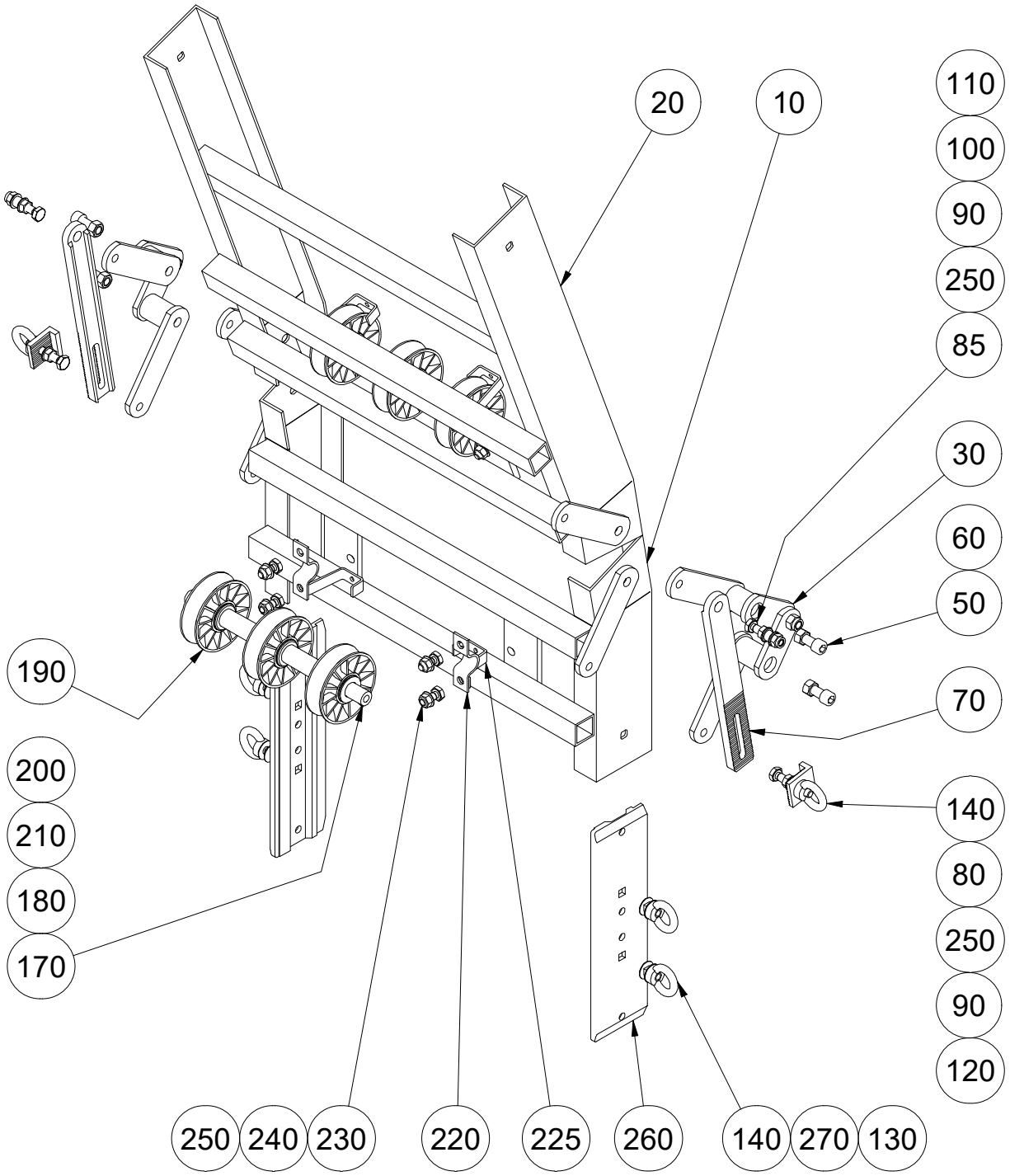

Ersatzteilliste	Datum / Date	Name	ID: 02828
erstellt / created	20.01.2016	GEDA\galster	
geändert / changed	31.03.2022	galster	

GEDA®
GmbH
Mertinger Str. 60
86663 Asbach-Bäumenheim

Zeichnungsnummer / Drawing number:

1056102.idw -.-

1056102 -.-_02828 KNICKSTÜCK 20° BIS 45° / ANGLE TRACK SECTION 20° TO 45°

Pos. / Item	Art.Nr. / Item. No.	Menge / Quantity	Einheit / Unit	Description	Bezeichnung		Sonderfarbe (S) / Special Color (S)	Verschleißteil / Expendable part	Kommentar / Comment
0010	10705	1	STK	ANGLE TRACK PART SHORT	KNICKSTÜCKTEIL KURZ				
0020	10710	1	STK	ANGLE TRACK PART LONG	KNICKSTÜCKTEIL LANG				
0030	12447	2	STK	ANGLE TRACK SHAIR	KNICKSTÜCKSCHERE				
0050	10092	4	STK	CHEESE HEAD SCREW M12 X 30	ZYL-SCHRAUBE M12 X 30				
0060	03516	4	STK	HEXAGON NUT M12	SKT-MUTTER M12				
0070	11562	2	STK	ADJUSTING CLAW	VERSTELLBÜGEL				
0080	05835	2	STK	HEXAGON SCREW M10 X 60	SKT-SCHRAUBE M10 X 60				
0085	04934	2	STK	HEXAGON SCREW M10 X 50	SKT-SCHRAUBE M10 X 50				
0090	03422	6	STK	WASHER 10	SCHEIBE 10				
0100	10717	2	STK	STEEL TUBE 14X1.8 L= 11	STAHLROHR 14X1,8 L= 11				
0110	03751	2	STK	LOCK NUT M10	SICH-MUTTER M10				
0120	11563	2	STK	TOOTHED DISC	ZAHNSCHEIBE				
0130	04608	4	STK	SPRING WASHER B 10	FEDERSCHEIBE B 10				
0140	03022	6	STK	RING NUT M10	RINGMUTTER M10				
0170	10718	2	STK	AXLE	ACHSE				
0180	03737	14	STK	WASHER 21	SCHEIBE 21				
0190	10719	6	STK	PULLEY D 100	SEILROLLE D 100				
0200	10720	6	STK	PULLEY BEARING	ROLLENLAGER				
0210	10721	4	STK	SPACER TUBE	ABSTANDSROHR				
0220	10485	4	STK	CLAMP	SCHELLE				

1056102 -.-_02828 KNICKSTÜCK 20° BIS 45° / ANGLE TRACK SECTION 20° TO 45°

Pos. / Item	Art.Nr. / Item. No.	Menge / Quantity	Einheit / Unit	Description	Bezeichnung		Sonderfarbe (S) / Special Color (S)	Verschleißteil / Expendable part	Kommentar / Comment
0225	10795	4	STK	BOW	BÜGEL				
0230	04576	8	STK	HEXAGON SCREW M10 X 25	SKT-SCHRAUBE M10 X 25				
0240	03023	8	STK	SPRING WASHER B 10	FEDERSCHEIBE B 10				
0250	03185	12	STK	HEXAGON NUT M10	SKT-MUTTER M10				
0260	10441	2	STK	CONNECTING PLATE	VERBINDUNGSSTÜCK				
0270	03021	4	STK	FLAT MUSHR. HEAD SCREW M10 X 20	FLACHRUNDSCHRAUBE M10 X 20				

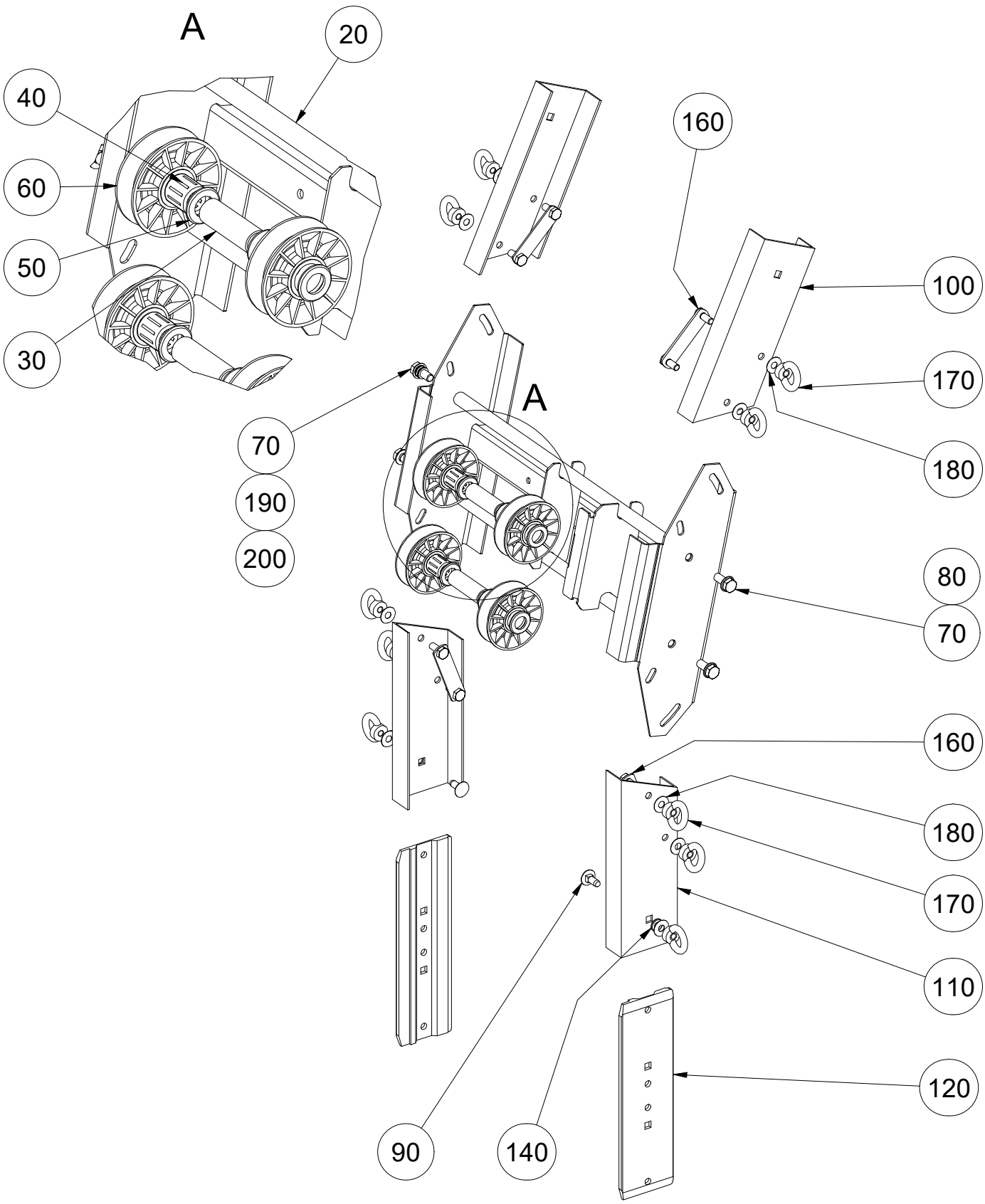

Ersatzteilliste	Datum / Date	Name	ID: 02877
erstellt / created	23.04.2019	galster	
geändert / changed	06.04.2023	galster	

GEDA®
GmbH
Mertinger Str. 60
86663 Asbach-Bäumenheim

Zeichnungsnummer / Drawing number:

1140616.idw A

1140616 A_02877 KNICKSTÜCK 20° BIS 45° / ANGLE TRACK SECTION 20° TO 45°

Pos. / Item	Art.Nr. / Item. No.	Menge / Quantity	Einheit / Unit	Description	Bezeichnung		Sonderfarbe (S) / Special Color (S)	Verschleißteil / Expendable part	Kommentar / Comment
0020	12896	2	STK	STEEL TUBE 20X5 L= 600	STAHLROHR 20X5 L= 600				
0030	10721	2	STK	SPACER TUBE	ABSTANDSROHR				
0040	10720	4	STK	PULLEY BEARING	ROLLENLAGER				
0050	03737	8	STK	WASHER 21	SCHEIBE 21				
0060	10719	4	STK	PULLEY D 100	SEILROLLE D 100				
0070	04153	4	STK	HEXAGON SCREW M12 X 30	SKT-SCHRAUBE M12 X 30				
0080	03427	4	STK	WASHER 13	SCHEIBE 13				
0090	03283	2	STK	FLAT MUSHR. HEAD SCREW M10 X 25	FLACHRUNDSCHRAUBE M10 X 25				
0100	12897	2	STK	RAIL RIGHT	SCHIENE RECHTS				
0110	12898	2	STK	RAIL LEFT	SCHIENE LINKS				
0120	10441	2	STK	CONNECTING PLATE	VERBINDUNGSSTÜCK				
0140	03422	2	STK	WASHER 10	SCHEIBE 10				
0160	13768	4	STK	BOLTED CONNECTION	SCHRAUBVERBINDUNG				
0170	03022	10	STK	RING NUT M10	RINGMUTTER M10				
0180	04608	10	STK	SPRING WASHER B 10	FEDERSCHEIBE B 10				
0190	03090	4	STK	ADJUST. WASHER 12 X 18 X 1	PASS-SCHEIBE 12 X 18 X 1				
0200	03091	4	STK	ADJUST. WASHER 12 X 18 X 0.5	PASS-SCHEIBE 12 X 18 X 0,5				

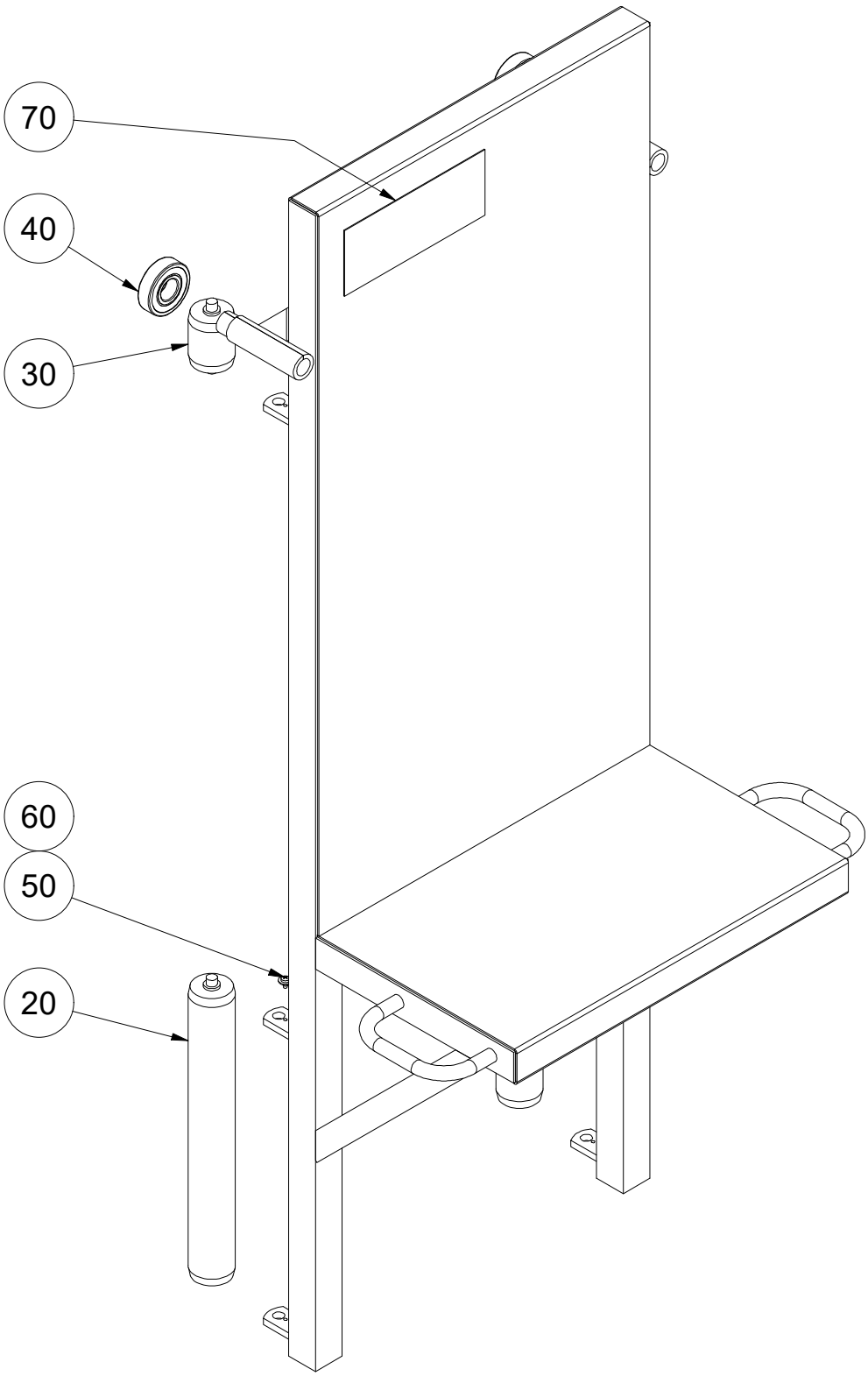

Ersatzteilliste	Datum / Date	Name	ID: 02884
erstellt / created	04.03.2016	GEDA\galster	
geändert / changed	07.04.2022	galster	

GEDA®
GmbH
Mertinger Str. 60
86663 Asbach-Bäumenheim

Zeichnungsnummer / Drawing number:

1061086.idw -.1

1061086 -.1_02884 DACHZIEGELVERTEILER / ROOF TILE BATTEN TROLLEY

Pos. / Item	Art.Nr. / Item. No.	Menge / Quantity	Einheit / Unit	Description	Bezeichnung		Sonderfarbe (S) / Special Color (S)	Verschleißteil / Expendable part	Kommentar / Comment
0020	13876	2	STK	ROLLER 50X380	LAUFROLLE 50X380			V	
0030	13877	2	STK	ROLLER 50X70	LAUFROLLE 50X70			V	
0040	13878	2	STK	GROOVED BALL BEARING 25/62X17	RILLENKUGELLAGER 25/62X17			V	
0050	04033	4	STK	TAPPING SCREW 4.8 X 9.5	BLECHSCHRAUBE 4,8 X 9,5				
0060	06333	4	STK	WASHER 5.3	SCHEIBE 5,3				
0070	49336	1	STK	SIGN "MAX. 150 KG/325 LBS"	SCHILD "MAX. 150 KG/325 LBS"				

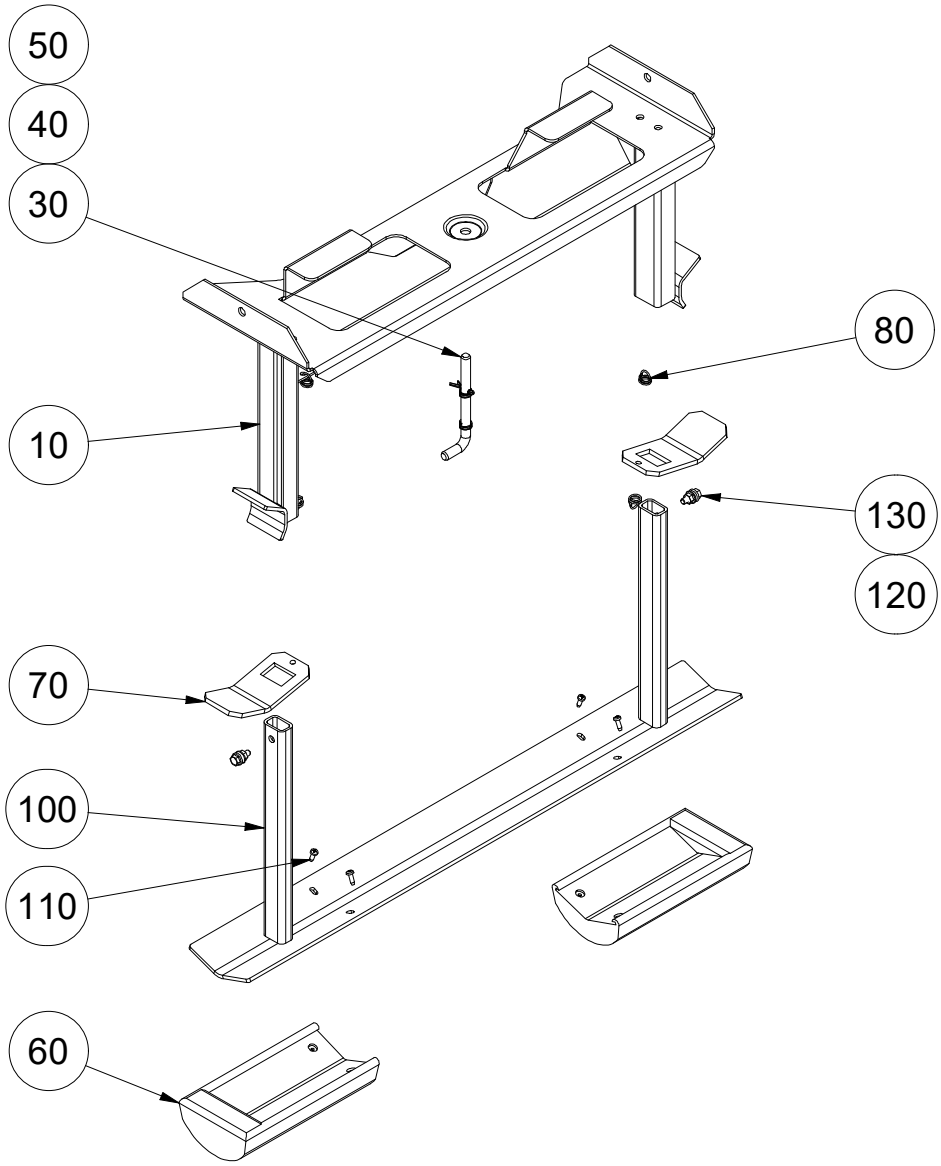

Ersatzteilliste	Datum / Date	Name	ID: 02826
erstellt / created	04.03.2016	galster	
geändert / changed	07.08.2024	galster	

GEDA®
GmbH
Mertinger Str. 60
86663 Asbach-Bäumenheim

Zeichnungsnummer / Drawing number:

1061090.idw A

1061090 A_02826 DACHAUFLAGEBOCK / ROOF TIE

Pos. / Item	Art.Nr. / Item. No.	Menge / Quantity	Einheit / Unit	Description	Bezeichnung		Sonderfarbe (S) / Special Color (S)	Verschleißteil / Expendable part	Kommentar / Comment
0010	18059	1	STK	ADJUSTABLE ROOF TIE	DACHAUFLAGEBOCK				
0030	03775	1	STK	LOCKING PIN	RIEGEL				
0040	03776	1	STK	COMPRESSION SPRING	DRUCKFEDER				
0050	03170	1	STK	SPLIT PIN 3.2 X 20	SPLINT 3,2 X 20				
0060	13552	2	STK	PADDING	POLSTER MIT PLATTE				
0070	13561	2	STK	CLAMPING PLATE	KLEMMPLATTE				
0080	17357	2	STK	TENSION SPRING	ZUGFEDER				
0100	13553	1	STK	BASE PART	FUSS				
0110	10167	4	STK	SHEET SCREW 4.2 X 13	BLECHSCHRAUBE 4,2 X 13				
0120	K06803	2	STK	HEXAGON NUT M6	SKT-SCHRAUBE M6				
0130	K06793	2	STK	HEXAGON SCREW M6X16	SKT-SCHRAUBE M6X16				

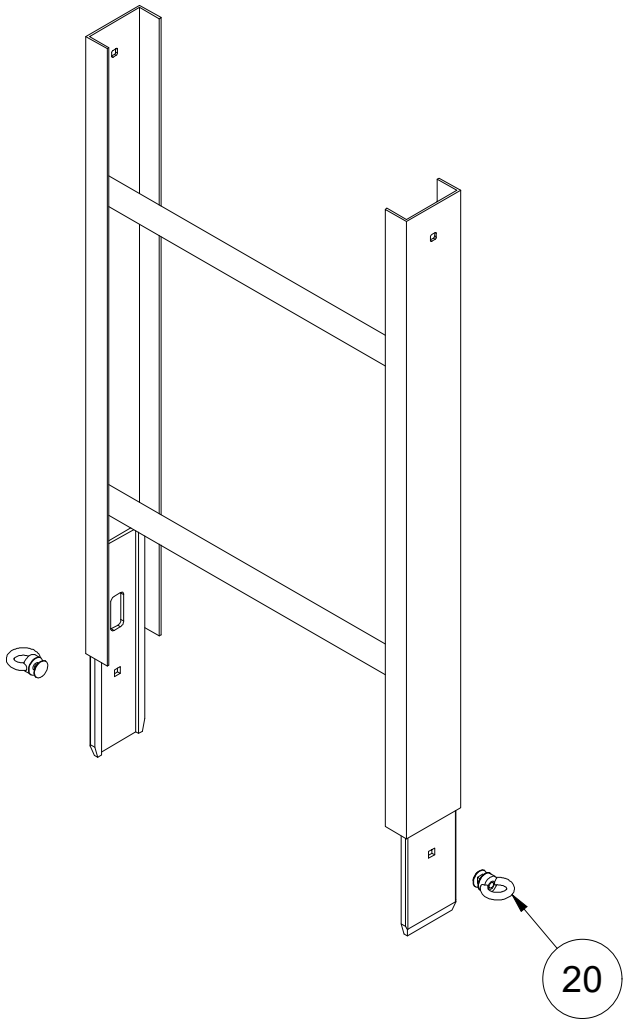

Ersatzteilliste	Datum / Date	Name	ID: 03379
erstellt / created	18.04.2019	GEDA\galster	
geändert / changed	31.03.2022	galster	
GEDA® GmbH Mertinger Str. 60 86663 Asbach-Bäumenheim			Zeichnungsnummer / Drawing number: 1140480.idw -.-

1140480 -.-_03379 LEITERTEIL 1M 150/200KG / LADDER SECTION 1M 150/200KG

Pos. / Item	Art.Nr. / Item. No.	Menge / Quantity	Einheit / Unit	Description	Bezeichnung		Sonderfarbe (S) / Special Color (S)	Verschleißteil / Expendable part	Kommentar / Comment
0020	03005	2	STK	RING NUT WITH BOLT AND WASHER	RINGMUTTER MIT SCHEIBE U.SCHR.				

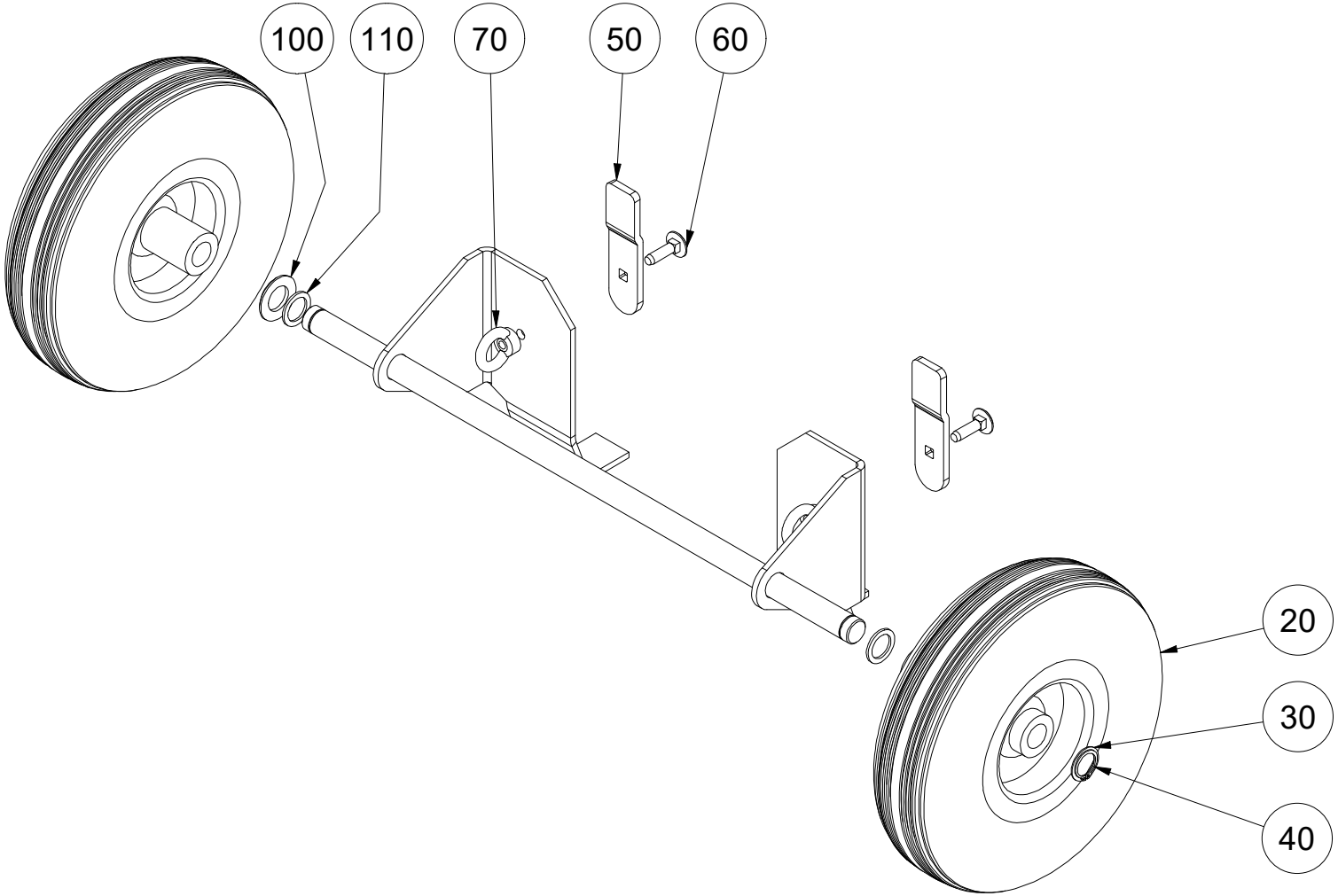

Ersatzteilliste	Datum / Date	Name	ID: 02886
erstellt / created	24.04.2019	GEDA\galster	
geändert / changed	01.04.2022	galster	

GEDA®
GmbH
Mertinger Str. 60
86663 Asbach-Bäumenheim

Zeichnungsnummer / Drawing number:

1140640.idw -.-

1140640 -.-_02886 FAHRGESTELL ZUR GRUNDEINHEIT / TRANSPORT AXLE

Pos. / Item	Art.Nr. / Item. No.	Menge / Quantity	Einheit / Unit	Description	Bezeichnung		Sonderfarbe (S) / Special Color (S)	Verschleißteil / Expendable part	Kommentar / Comment
0020	03739	2	STK	WHEEL DIA 260	RAD D 260				
0030	05960	2	STK	ADJUST. WASHER 20 X 28 X 1	PASS-SCHEIBE 20 X 28 X 1				
0040	50722	2	STK	CIRCLIP 20 X 1.2	SICHERUNGSRING 20 X 1,2				
0050	17385G	2	STK	COUNTER PLATE	GEGENLASCHE				
0060	16780	2	STK	FLAT MUSHR. HEAD SCREW M8 X 30	FLACHRUNDSCHRAUBE M8 X 30				
0070	08241	2	STK	RING NUT M8	RINGMUTTER M8				
0100	03737	2	STK	WASHER 21	SCHEIBE 21				
0110	07497	2	STK	WASHER SS 20 X 28 X 2	STÜTZSCHEIBE 20 X 28 X 2				

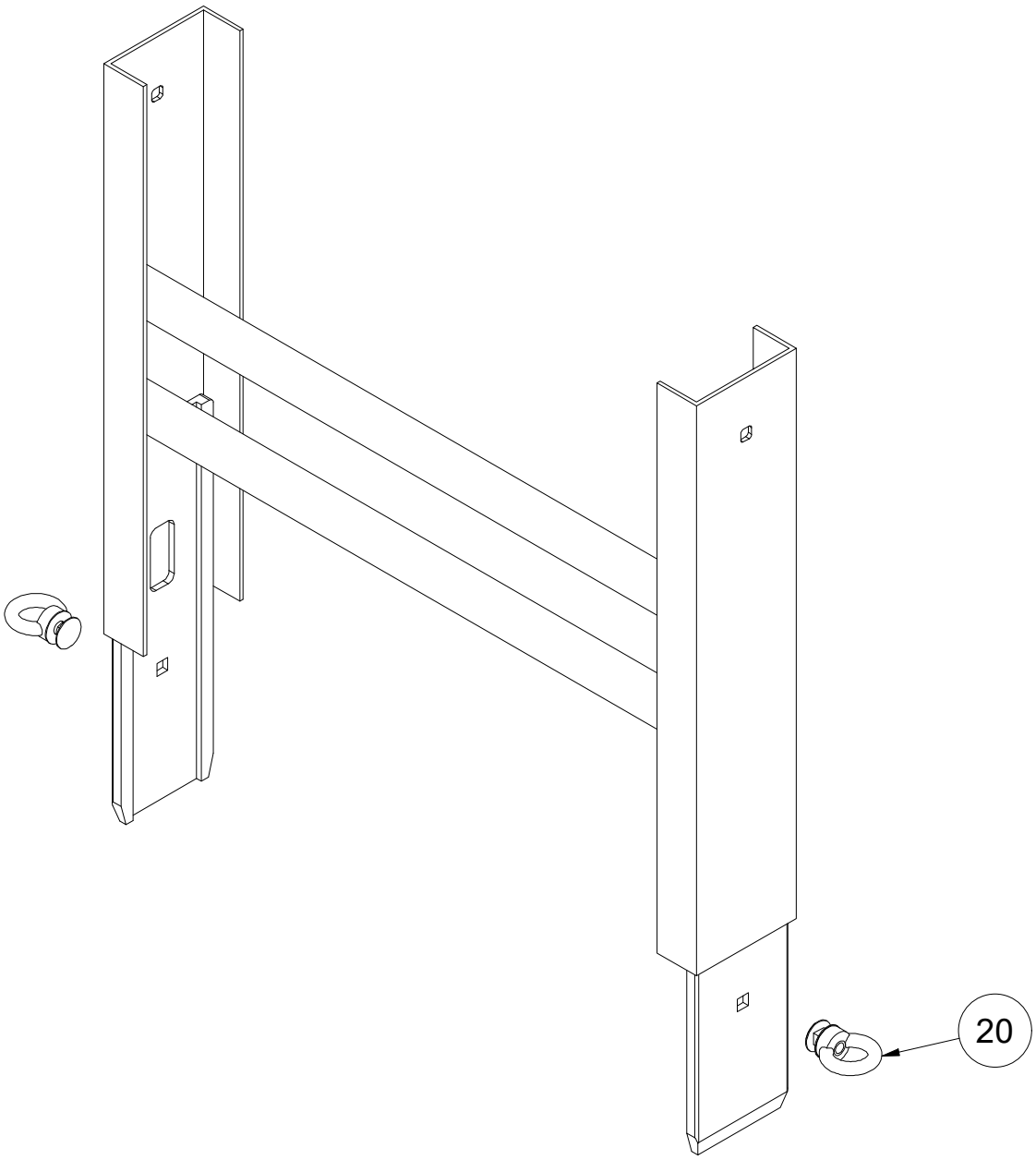

Ersatzteilliste	Datum / Date	Name	ID: 03385
erstellt / created	24.04.2019	GEDA\galster	
geändert / changed	01.04.2022	galster	

GEDA®
GmbH
Mertinger Str. 60
86663 Asbach-Bäumenheim

Zeichnungsnummer / Drawing number:

1140917.idw -

1140917 -_03385 LEITERTEIL 0,5M 150/200KG / LADDER SECTION 0.5M 150/200KG

Pos. / Item	Art.Nr. / Item. No.	Menge / Quantity	Einheit / Unit	Description	Bezeichnung		Sonderfarbe (S) / Special Color (S)	Verschleißteil / Expendable part	Kommentar / Comment
0020	03005	2	STK	RING NUT WITH BOLT AND WASHER	RINGMUTTER MIT SCHEIBE U.SCHR.				

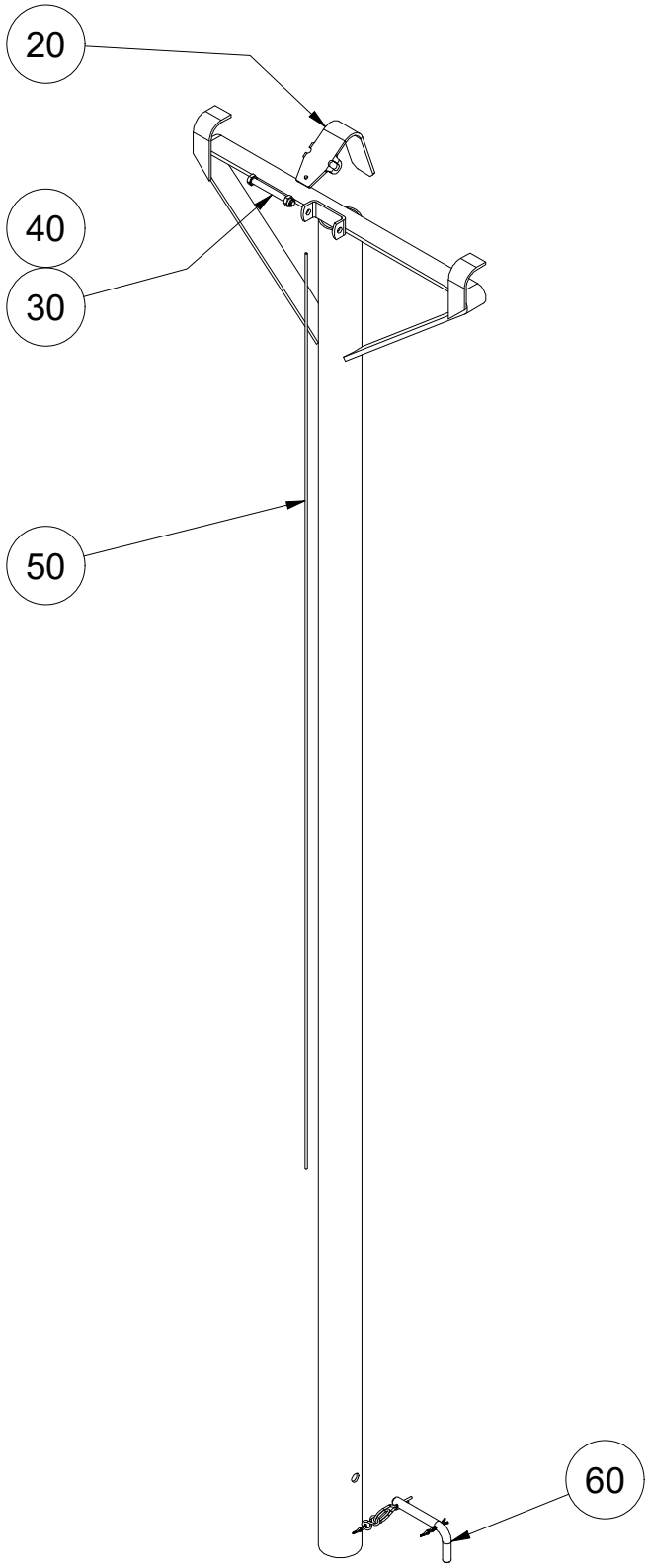

Ersatzteilliste	Datum / Date	Name	ID: 06541
erstellt / created	24.04.2019	GEDA\galster	
geändert / changed	01.04.2022	galster	

GEDA®
GmbH
Mertinger Str. 60
86663 Asbach-Bäumenheim

Zeichnungsnummer / Drawing number:

1140922.idw -

1140922 -_06541 BEFESTIGUNGSROHR / FIXING TUBE

Pos. / Item	Art.Nr. / Item. No.	Menge / Quantity	Einheit / Unit	Description	Bezeichnung		Sonderfarbe (S) / Special Color (S)	Verschleißteil / Expendable part	Kommentar / Comment
0020	10679	1	STK	SAFETY FLAP	SICHERUNGSKLAPPE				
0030	06308	1	STK	HEXAGON SCREW M8 X 75	SKT-SCHRAUBE M8 X 75				
0040	03756	1	STK	LOCK NUT M8	SICH-MUTTER M8				
0050	05685	1	STK	NYLON CORD WITH CAP 5.5m	PERLONSCHNUR 5,5m				
0060	03473	1	STK	SOCKET PIN	STECKBOLZEN				

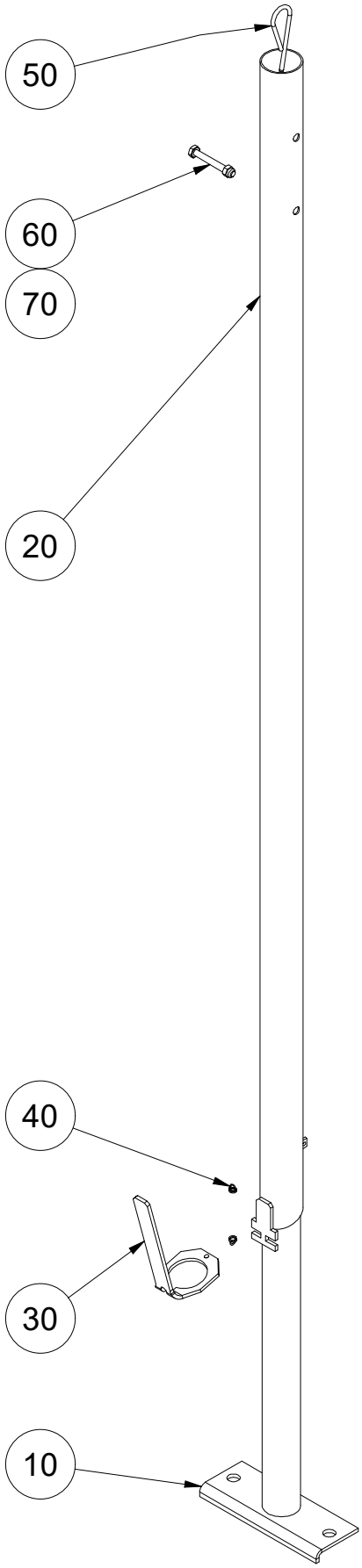

Ersatzteilliste	Datum / Date	Name	ID: 13009
erstellt / created	24.04.2019	GEDA\galster	
geändert / changed	09.11.2021	galster	

GEDA®
GmbH
Mertinger Str. 60
86663 Asbach-Bäumenheim

Zeichnungsnummer / Drawing number:

1140928.idw -

Ersatzteilliste / Spare part list

1140928 -_13009 STANDROHR / STAND TUBE

Pos. / Item	Art.Nr. / Item. No.	Menge / Quantity	Einheit / Unit	Description	Bezeichnung		Sonderfarbe (S) / Special Color (S)	Verschleißteil / Expendable part	Kommentar / Comment
0010	13230	1	STK	STAND TUBE	STANDROHR				
0020	13232	1	STK	TUBE	AUFNAHMEROHR				
0030	13145	1	STK	CLAMPING DEVICE	KLEMMVORRICHTUNG				
0040	03666	1	STK	TENSION SPRING	ZUGFEDER				
0050	13229	1	STK	SECURING ROD	SICHERUNGSSTANGE				
0060	15094	1	STK	HEXAGON SCREW M10 X 80	SKT-SCHRAUBE M10 X 80				
0070	03751	1	STK	LOCK NUT M10	SICH-MUTTER M10				

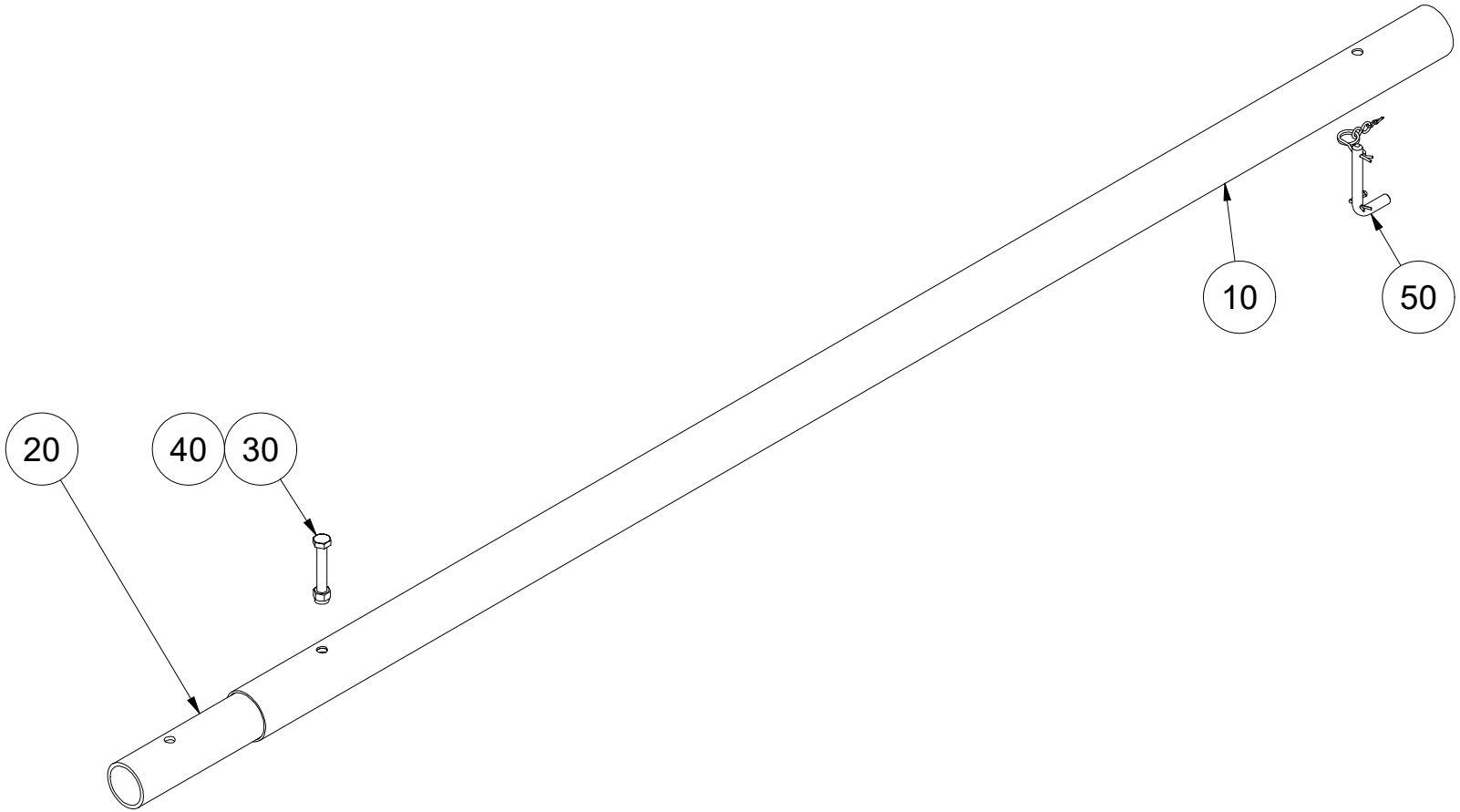

Ersatzteilliste	Datum / Date	Name	ID: 02829
erstellt / created	02.02.2023	galster	
geändert / changed	02.02.2023	galster	

GEDA®
GmbH
Mertinger Str. 60
86663 Asbach-Bäumenheim

Zeichnungsnummer / Drawing number:

1M017410.idw -

1M017410 -_02829 VERLÄNGERUNGSROHR LEITERSTÜTZE / EXTENSION TUBE FOR LADDER PROP

Pos. / Item	Art.Nr. / Item. No.	Menge / Quantity	Einheit / Unit	Description	Bezeichnung		Sonderfarbe (S) / Special Color (S)	Verschleißteil / Expendable part	Kommentar / Comment
0010	03757	1	STK	EXTENSION TUBE	VERLÄNGERUNGSROHR				
0020	03479	1	STK	INTERMEDIATE PIECE	MUFFE				
0030	03784	1	STK	HEXAGON SCREW M12 X 80	SKT-SCHRAUBE M12 X 80				
0040	03430	1	STK	LOCK NUT M12	SICH-MUTTER M12				
0050	03473	1	STK	SOCKET PIN	STECKBOLZEN				

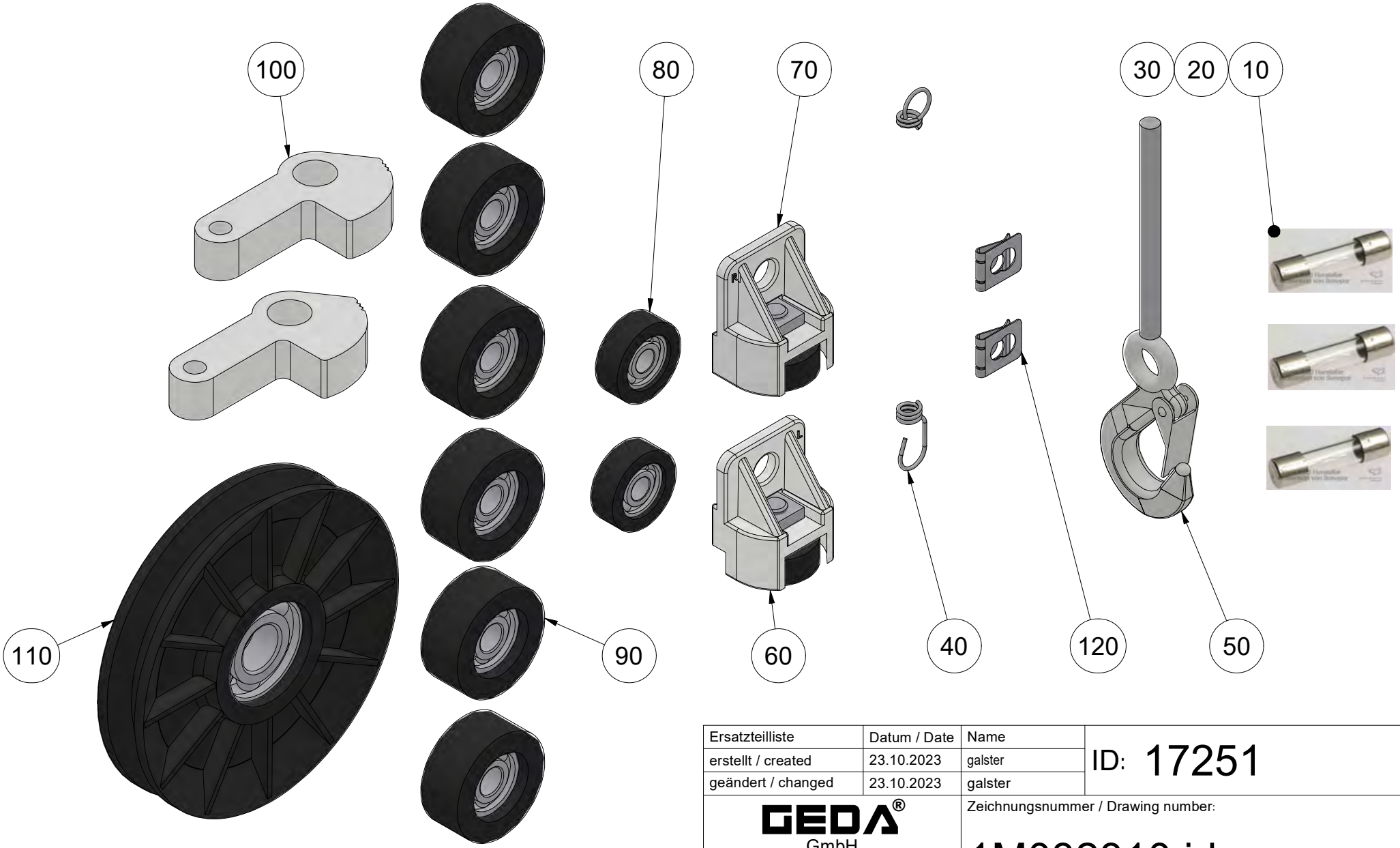

Ersatzteilliste	Datum / Date	Name	ID: 17251
erstellt / created	23.10.2023	galster	
geändert / changed	23.10.2023	galster	

GEDA®
GmbH
Mertinger Str. 60
86663 Asbach-Bäumenheim

Zeichnungsnummer / Drawing number:

1M032310.idw -.-

1M032310 -.-_17251 VERSCHLEIßTEILPAKET GEDA-LIFT / WEARING PARTS PACKAGE GEDA-LIFT

Pos. / Item	Art.Nr. / Item. No.	Menge / Quantity	Einheit / Unit	Description	Bezeichnung		Sonderfarbe (S) / Special Color (S)	Verschleißteil / Expendable part	Kommentar / Comment
0010	07362	1	STK	MICROFUSE 1.6 A	FEINSICHERUNG 1,6 A				
0020	13655	1	STK	MICROFUSE 0,25 A	FEINSICHERUNG 0.25 A				
0030	14686	1	STK	MICRO FUSE 0,063 A	FEINSICHERUNG 0,063 A				
0040	11011	1	STK	TENSION SPRING	ZUGFEDER				
0050	03641	1	STK	STEEL WIRE ROPE WITH HOOK 6X43M	DRAHTSEIL 6X43M MIT HAKEN				
0060	08574	1	STK	ROLLER PROTECTION LEFT	FÜHRUNGSROLLENSCHUTZ LINKS				
0070	08575	1	STK	ROLLER PROTECTION RIGHT	FÜHRUNGSROLLENSCHUTZ RECHTS				
0080	03068	2	STK	GUIDE ROLLER D 35 X 12	FÜHRUNGSROLLE D 35 X 12				
0090	03067	6	STK	ROLLER 48X20	LAUFROLLE 48X20				
0100	11320	2	STK	BRAKE CAM	BREMSNOCKE				
0110	08176	1	STK	PULLEY D=140 WITH BEARING	SEILROLLE D=140 MIT LAGER				
0120	04365	2	STK	QUICK FASTENER FOR BOLTS	SL-SICHERUNG 10				

SONDER-ZUBEHÖR

SPECIAL-EQUIPMENT

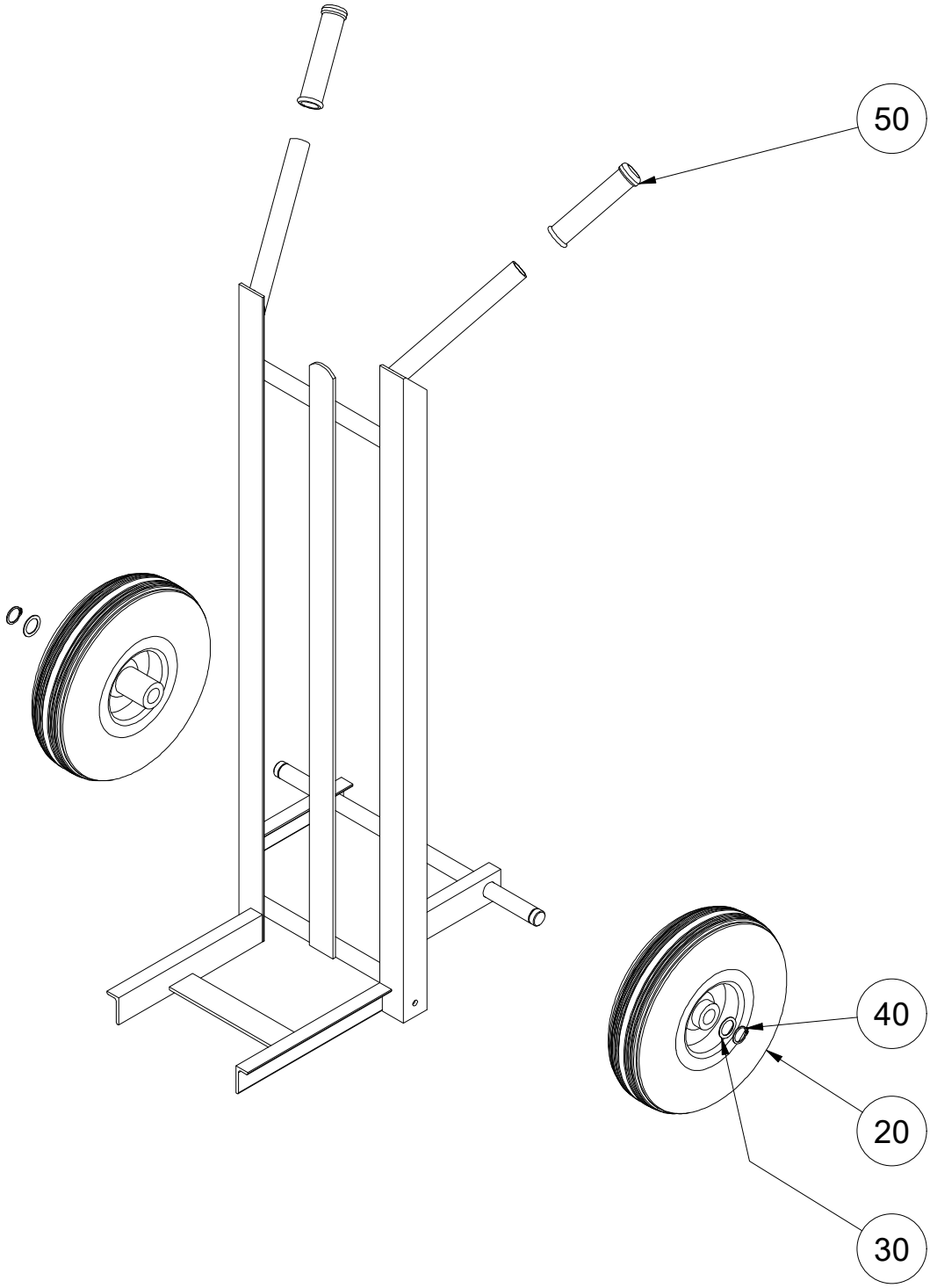

Ersatzteilliste	Datum / Date	Name	ID: 02814
erstellt / created	23.10.2023	galster	
geändert / changed	23.10.2023	galster	

GEDA®
GmbH
Mertinger Str. 60
86663 Asbach-Bäumenheim

Zeichnungsnummer / Drawing number:

1M032296.idw -

Ersatzteilliste / Spare part list

1M032296 -_02814 ZIEGELKARRE / TILE TROLLEY

Pos. / Item	Art.Nr. / Item. No.	Menge / Quantity	Einheit / Unit	Description	Bezeichnung		Sonderfarbe (S) / Special Color (S)	Verschleißteil / Expendable part	Kommentar / Comment
0020	03739	2	STK	WHEEL DIA 260	RAD D 260				
0030	05960	2	STK	ADJUST. WASHER 20 X 28 X 1	PASS-SCHEIBE 20 X 28 X 1				
0040	03247	2	STK	CIRCLIP 20 X 1.2	SICHERUNGSRING 20 X 1,2				
0050	03740	2	STK	HAND GRIP COVER	GRIFFBEZUG				

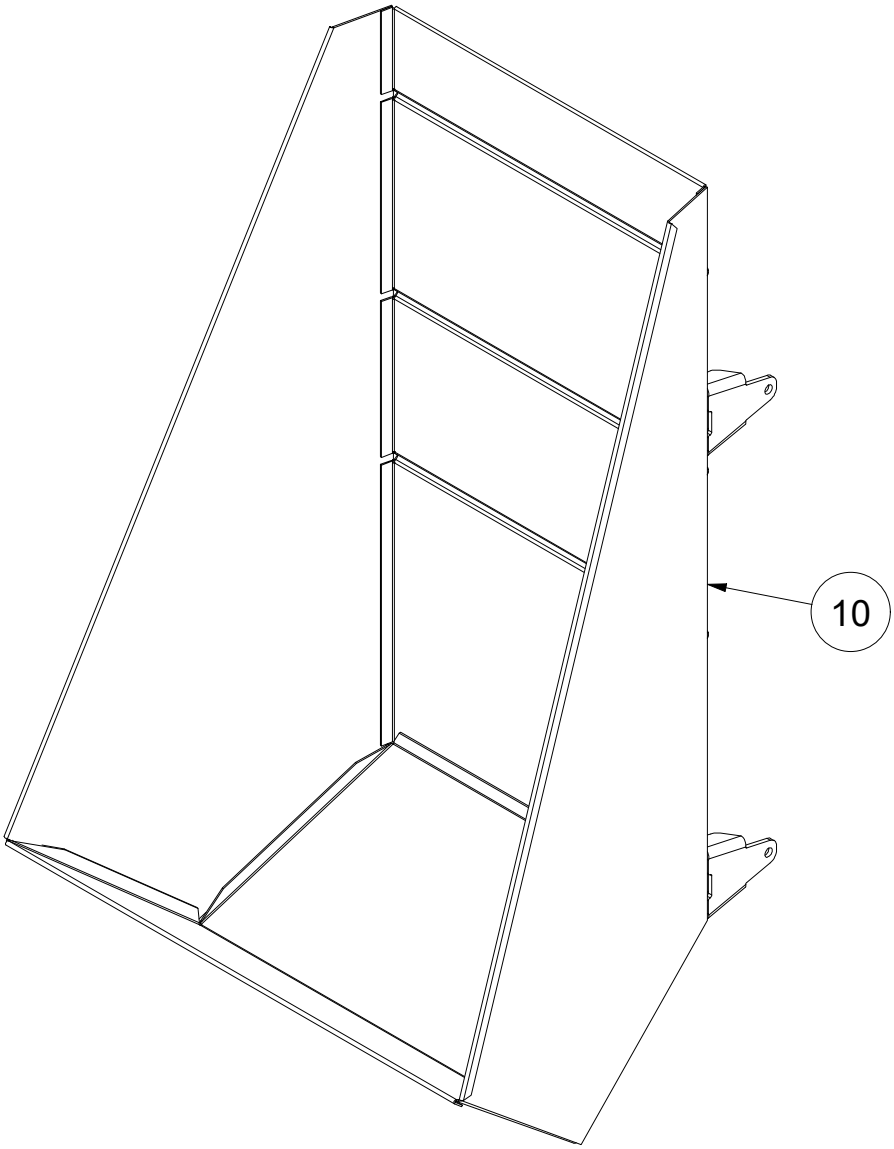

Gilt auch / Also for Art.Nr.
02856

Ersatzteilliste	Datum / Date	Name	ID: 19468
erstellt / created	26.10.2023	galster	
geändert / changed	26.10.2023	galster	

GEDA®
GmbH
Mertinger Str. 60
86663 Asbach-Bäumenheim

Zeichnungsnummer / Drawing number:

1M032559.idw -

Ersatzteilliste / Spare part list

1M032559_02856 KIPPMULDE ZUM KIPPSCHLITTEN / TIPPING SKIP FOR TILTING TROLLEY

Pos. / Item	Art.Nr. / Item. No.	Menge / Quantity	Einheit / Unit	Description	Bezeichnung		Sonderfarbe (S) / Special Color (S)	Verschleißteil / Expendable part	Kommentar / Comment
0010	02856	1	STK	TIPPING SKIP FOR TILTING TROLLEY	KIPPMULDE ZUM KIPPSCHLITTEN				

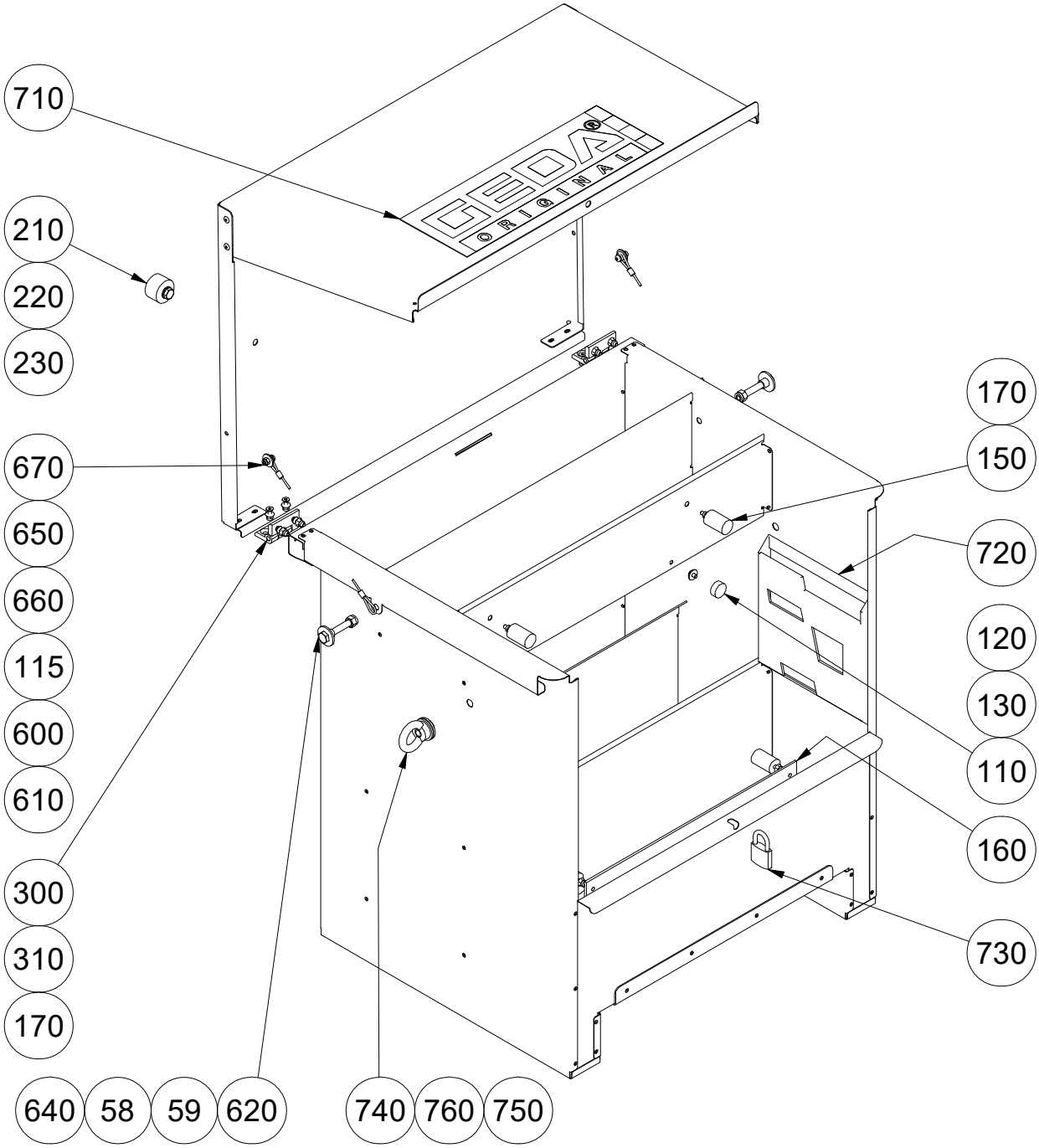

Ersatzteilliste	Datum / Date	Name	ID: 46309
erstellt / created	04.03.2016	GEDA\galster	
geändert / changed	31.03.2022	galster	

GEDA®
GmbH
Mertinger Str. 60
86663 Asbach-Bäumenheim

Zeichnungsnummer / Drawing number:

1061094.idw -.-

1061094 -.-_46309 LIFTBOX / LIFTBOX

Pos. / Item	Art.Nr. / Item. No.	Menge / Quantity	Einheit / Unit	Description	Bezeichnung		Sonderfarbe (S) / Special Color (S)	Verschleißteil / Expendable part	Kommentar / Comment
0058	10717	2	STK	STEEL TUBE 14X1.8 L= 11	STAHLROHR 14X1,8 L= 11				
0059	07022	2	STK	WASHER 11	SCHEIBE 11				
0110	31427	3	STK	BUFFER D=25X10	PUFFER D=25X10				
0115	06863	2	STK	WASHER 6.6	SCHEIBE 6,6				
0120	06297	3	STK	WASHER 6	SCHEIBE 6				
0130	49295	3	STK	HEXAGON SCREW M6 X 8	SKT-SCHRAUBE M6 X 8				
0150	29909	4	STK	BUFFER D=25X40	PUFFER D=25X40				
0160	46553	1	STK	PA-FLAT L = 470	PA-FLACH L = 470				
0170	17994	12	STK	LOCK NUT M6	SICH-MUTTER M6				
0210	17930	2	STK	BUFFER D=40X25	PUFFER D=40X25				
0220	19665	2	STK	HEXAGON SCREW M10 X 12	SKT-SCHRAUBE M10 X 12				
0230	03422	2	STK	WASHER 10	SCHEIBE 10				
0300	31233	2	STK	HINGE L=60	SCHARNIER L=60				
0310	07756	8	STK	COUNTERSUNK SCREW M6 X 20	SENKSCHRAUBE M6 X 20				
0600	47592	4	STK	ROPE 3 X 0.46	SEIL 3 X 0,46				
0610	35165	4	STK	THIMBLE 3 MM	KAUSCHE 3 MM				
0620	08269	2	STK	HEXAGON SCREW M10 X 65	SKT-SCHRAUBE M10 X 65				
0640	03751	2	STK	LOCK NUT M10	SICH-MUTTER M10				
0650	77171	2	STK	SCREW M6 X 16	LINSENSCHRAUBEN M6 X 16				
0660	45503	2	STK	STEEL TUBE 12X2.8 L= 6	STAHLROHR 12X2,8 L= 6				

1061094 -.-_46309 LIFTBOX / LIFTBOX

Pos. / Item	Art.Nr. / Item. No.	Menge / Quantity	Einheit / Unit	Description	Bezeichnung		Sonderfarbe (S) / Special Color (S)	Verschleißteil / Expendable part	Kommentar / Comment
0670	06864	2	STK	LOCK NUT M6	SICH-MUTTER M6				
0710	28647	1	STK	SIGN "GEDA ORIGINAL"	SCHILD "GEDA ORIGINAL"				
0720	25968	1	STK	POCKET FOR CIRCUIT DIAGRAMS DIN A4	SCHALTPLANTASCHE DIN A4				
0730	17372	1	STK	PADLOCK	VORHÄNGESCHLOSS				
0740	06306	2	STK	RING NUT M12	RINGMUTTER M12				
0750	18080	4	STK	WASHER 13	SCHEIBE 13				
0760	03193	2	STK	HEXAGON SCREW M12 X 20	SKT-SCHRAUBE M12 X 20				

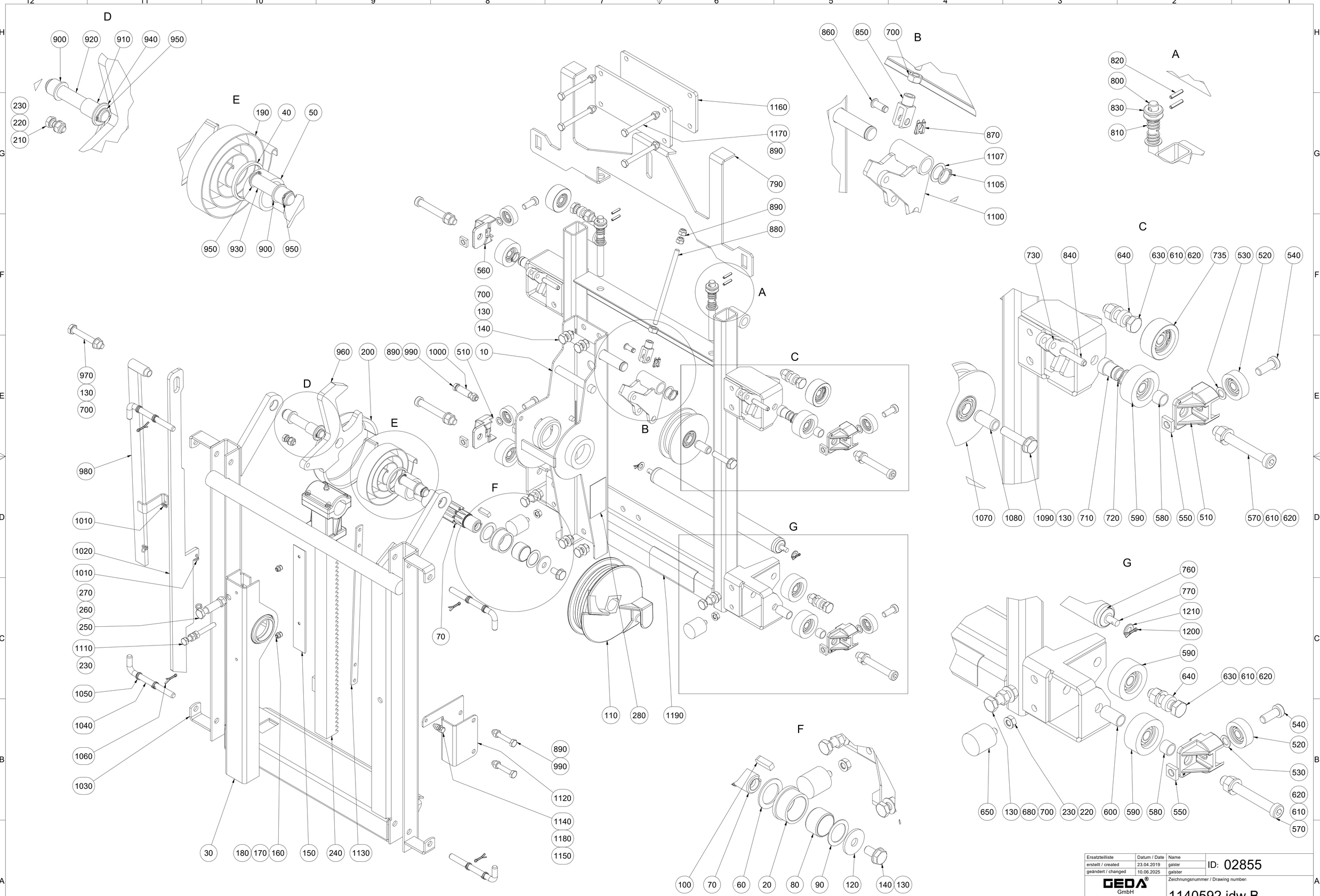

Ersatzteilliste	Datum / Date	Name	ID: 02855
erstellt / created	23.04.2019	galster	
geändert / changed	10.06.2025	galster	

GEDA® GmbH
Mertinger Str. 60
86663 Asbach-Bäumenheim

Zeichnungsnummer / Drawing number:

1140592.idw B

1140592 B_02855 KIPPSCHLITTEN / TILTING TROLLEY

Pos. / Item	Art.Nr. / Item. No.	Menge / Quantity	Einheit / Unit	Description	Bezeichnung		Sonderfarbe (S) / Special Color (S)	Verschleißteil / Expendable part	Kommentar / Comment
0010	16301G	1	STK	BEARING BRACKET	LAGERBOCK				
0020	08034	1	STK	BUSHING D= 40X16 MM	BUCHSE D= 40X16 MM				
0030	11028G	1	STK	RACK PROTECTION	ZAHNSTANGENSCHUTZ				
0040	07849	1	STK	SPACER TUBE	DISTANZROHR				
0050	07213	1	STK	BUSHING D= 44X28 MM	BUCHSE D= 44X28 MM				
0060	07660	1	STK	WASHER SS 28X40X2	STÜTZSCHEIBE SS 28X40X2				
0070	08499	1	STK	PINION N.T.9 W= 33 MM	RITZEL Z 9 B= 33 MM				
0080	07927	1	STK	INNER RACE 28X32X20	INNENRING IR 28X32X20				
0090	03938	1	STK	ADJUST. WASHER 25 X 35 X 1	PASS-SCHEIBE 25 X 35 X 1				
0100	07653	1	STK	PARALLEL KEY 8 X 7 X 25	PASSFEDER 8 X 7 X 25				
0110	07857	1	STK	ROPE DRUM	SEILTROMMEL				
0120	07022	1	STK	WASHER 11	SCHEIBE 11				
0130	03023	11	STK	SPRING WASHER B 10	FEDERSCHEIBE B 10				
0140	04456	5	STK	HEXAGON SCREW M10 X 20	SKT-SCHRAUBE M10 X 20				
0150	11031	1	STK	SLIDE RAIL	GLEITSCHIENE				
0160	11022	2	STK	COUNTERSUNK SCREW M5 X 12	SENKSCHRAUBE M5 X 12				
0170	03179	2	STK	SPRING WASHER B 5	FEDERSCHEIBE B 5				
0180	03178	2	STK	HEXAGON NUT M5	SKT-MUTTER M5				
0190	09354	1	STK	FLAT COIL SPRING	SPIRALFEDER				
0200	07854	1	STK	SPRING COVER	SCHUTZDECKEL				

1140592 B_02855 KIPPSCHLITTEN / TILTING TROLLEY

Pos. / Item	Art.Nr. / Item. No.	Menge / Quantity	Einheit / Unit	Description	Bezeichnung		Sonderfarbe (S) / Special Color (S)	Verschleißteil / Expendable part	Kommentar / Comment
0210	05865	2	STK	HEXAGON SCREW M8 X 20	SKT-SCHRAUBE M8 X 20				
0220	03403	4	STK	SPRING WASHER B 8	FEDERSCHEIBE B 8				
0230	03402	6	STK	HEXAGON NUT M8	SKT-MUTTER M8				
0240	11034	1	STK	GEAR RACK WITH BEARING BLOCK	ZAHNSTANGE				
0250	04051	1	STK	HEXAGON SCREW M10 X 60	SKT-SCHRAUBE M10 X 60				
0260	07861	1	STK	STEEL TUBE 14X1.8 L= 31	STAHLROHR 14X1,8 L= 31				
0270	03751	1	STK	LOCK NUT M10	SICH-MUTTER M10				
0280	07913	1	STK	SIGN -TILTING TROLLEY-	SCHILD -KIPPSCHLITTEN-				
0510	08219	2	STK	GUIDE ROLLER GUARD LEFT	FÜHRUNGSROLLENSCHUTZ LINKS				
0520	03068	4	STK	GUIDE ROLLER D 35 X 12	FÜHRUNGSROLLE D 35 X 12				
0530	10960	4	STK	SUPPORTING RING 10 X 16 X 1,2	STÜTZSCHEIBE 10 X 16 X 1,2				
0540	03072	4	STK	CHEESE HEAD SCREW M10 X 25	ZYL-SCHRAUBE M10 X 25				
0550	08221	4	STK	SQUARE NUT M10	VKT-MUTTER M10				
0560	08220	2	STK	GUIDE ROLLER GUARD, RIGHT	FÜHRUNGSROLLENSCHUTZ RECHTS				
0570	08480	4	STK	CHEESE HEAD SCREW M12 X 90	ZYL-SCHRAUBE M12 X 90				
0580	04009	4	STK	STEEL TUBE 16X1.5 L= 12	STAHLROHR 16X1,5 L= 12				
0590	03067	6	STK	ROLLER 48X20	LAUFROLLE 48X20				
0600	07907	2	STK	STEEL TUBE 16X1.5 L= 28	STAHLROHR 16X1,5 L= 28				
0610	04896	8	STK	SPLIT WASHER A 12	FEDERRING A 12				
0620	03516	8	STK	HEXAGON NUT M12	SKT-MUTTER M12				

1140592 B_02855 KIPPSCHLITTEN / TILTING TROLLEY

Pos. / Item	Art.Nr. / Item. No.	Menge / Quantity	Einheit / Unit	Description	Bezeichnung		Sonderfarbe (S) / Special Color (S)	Verschleißteil / Expendable part	Kommentar / Comment
0630	08995	4	STK	HEXAGON SCREW M12 X 45	SKT-SCHRAUBE M12 X 45				
0640	07557	4	STK	STEEL TUBE 20X4 L= 7	STAHLROHR 20X4 L= 7				
0650	08046	2	STK	BUFFER D 30 X 30	GUMMIPUFFER D 30 X 30				
0680	04294	2	STK	HEXAGON SCREW M10 X 35	SKT-SCHRAUBE M10 X 35				
0700	03185	10	STK	HEXAGON NUT M10	SKT-MUTTER M10				
0710	16327	2	STK	GUIDE TUBE	FÜHRUNGSROHR				
0720	03079	2	STK	CIRCLIP 17 X 1.0	SICHERUNGSRING 17 X 1,0				
0730	16328	4	STK	TIPPING TROLLEY BRAKE CAM	BREMSNOCKE				
0735	09162	2	STK	COUNTER ROLLER	GEGENROLLE				
0760	08978	1	STK	DEFLECTION ROLLER WITH BEARING	UMLENKROLLE MIT LAGER				
0770	08980	1	STK	SHAFT	WELLE				
0790	16329G	1	STK	GUIDE PLATE	FÜHRUNGSBLECH				
0800	17311	2	STK	AXLE	ACHSE				
0810	08049	2	STK	COMPRESSION SPRING	DRUCKFEDER				
0820	05355	4	STK	CLAMPING SLEEVE 4 X 20	SPANNHÜLSE 4 X 20				
0830	03427	4	STK	WASHER 13	SCHEIBE 13				
0840	03616	2	STK	CLAMPING SLEEVE 8 X 40	SPANNHÜLSE 8 X 40				
0850	07866	1	STK	FORK HEAD G 8 X 16	GABELKOPF G 8 X 16				
0860	05796	1	STK	BOLT	BOLZEN				
0870	05739	1	STK	PROTECTIVE DEVICE SL 8	SL-SICHERUNG 8				

1140592 B_02855 KIPPSCHLITTEN / TILTING TROLLEY

Pos. / Item	Art.Nr. / Item. No.	Menge / Quantity	Einheit / Unit	Description	Bezeichnung		Sonderfarbe (S) / Special Color (S)	Verschleißteil / Expendable part	Kommentar / Comment
0880	16331	1	STK	THREADED ROD M8 X 150	GEWINDESTANGE M8 X 150				
0890	03756	9	STK	LOCK NUT M8	SICH-MUTTER M8				
0900	07997	2	STK	BUSHING D= 20X14 MM	BUCHSE D= 20X14 MM				
0910	07999	1	STK	BUSHING D= 20X25 MM	BUCHSE D= 20X25 MM				
0920	16332	1	STK	TUBULAR STEEL L = 96.5	ST-RUND 16 L = 96,5				
0930	16333	1	STK	TUBULAR STEEL L = 65.5	ST-RUND 16 L = 65,5				
0940	06588	1	STK	WASHER 17	SCHEIBE 17				
0950	03232	4	STK	CIRCLIP 16 X 1.0	SICHERUNGSRING 16 X 1,0				
0960	09691	1	STK	CATCH ARM	FANGHAKEN				
0970	03750	1	STK	HEXAGON SCREW M10 X 75	SKT-SCHRAUBE M10 X 75				
0980	16334G	1	STK	SECURING ROD	SICHERUNGSSTANGE				
0990	04192	3	STK	HEXAGON SCREW M8 X 50	SKT-SCHRAUBE M8 X 50				
1000	07871	1	STK	STEEL TUBE 12X1.5 L= 29	STAHLROHR 12X1,5 L= 29				
1010	03666	2	STK	TENSION SPRING	ZUGFEDER				
1020	16345G	1	STK	LOCKING PIECE	ARRETIERUNGSFLACH				
1030	16313G	1	STK	TILTING FRAME	KIPPRAHMEN				
1040	03775	4	STK	LOCKING PIN	RIEGEL				
1050	03776	4	STK	COMPRESSION SPRING	DRUCKFEDER				
1060	03170	4	STK	SPLIT PIN 3.2 X 20	SPLINT 3,2 X 20				
1070	07845	1	STK	PULLEY D-100	SEILROLLE d 100				

1140592 B_02855 KIPPSCHLITTEN / TILTING TROLLEY

Pos. / Item	Art.Nr. / Item. No.	Menge / Quantity	Einheit / Unit	Description	Bezeichnung		Sonderfarbe (S) / Special Color (S)	Verschleißteil / Expendable part	Kommentar / Comment
1080	07859	1	STK	STEEL TUBE 15X2.3 L= 31	STAHLROHR 15X2,3 L= 31				
1090	04298	1	STK	HEXAGON SCREW M10 X 45	SKT-SCHRAUBE M10 X 45				
1100	16338G	1	STK	SUPPORT PULLEY	SEILROLLENHALTERUNG				
1105	04496	1	STK	CIRCLIP 18 X 1.2	SICHERUNGSRING 18 X 1,2				
1107	49097	1	STK	ADJUST. WASHER 18 X 25 X 0.5	PASS-SCHEIBE 18 X 25 X 0,5				
1110	16342	1	STK	HEXAGON SCREW M8 X 75	SKT-SCHRAUBE M8 X 75				
1120	16343G	1	STK	LIMIT SWITCH PLATE	ENDSCHALTERANFAHRBLECH				
1130	16344G	1	STK	STEEL BAND L 345	ST-BAND L 345				
1140	04362	2	STK	HEXAGON SCREW M6 X 20	SKT-SCHRAUBE M6 X 20				
1150	06864	2	STK	LOCK NUT M6	SICH-MUTTER M6				
1160	07962	2	STK	REINFORCEMENT PLATE	VERSTÄRKUNGSPLATTE				
1170	05281	4	STK	HEXAGON SCREW M8 X 85	SKT-SCHRAUBE M8 X 85				
1180	04281	2	STK	WASHER 6.4	SCHEIBE 6,4				
1190	16522	1	STK	SIGN -TILT. TROLLEY LIM. SWITCH-	SCHILD -KIPPSCHLITTEN ENDSCH.-				
1200	K10176	2	STK	SPLINT PIN 2.5 X 14	SPLINT 2,5 X 14				
1210	05866	2	STK	WASHER 8.4	SCHEIBE 8,4				

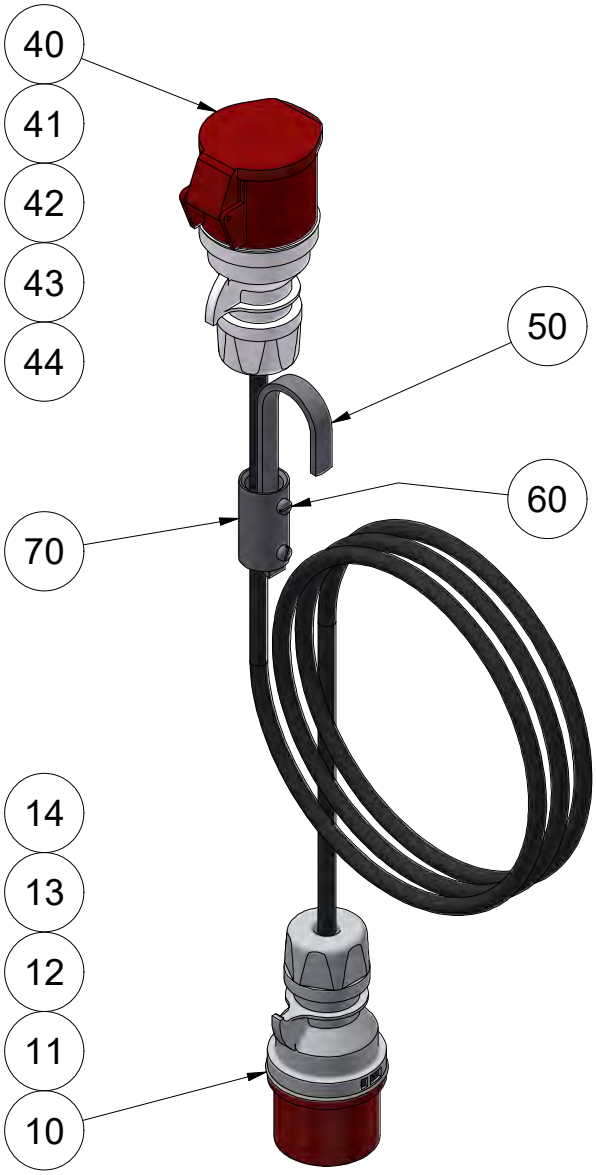

Gilt auch / Also for Art.Nr.
02513S 02879 02881 02804 67326 67326-1 02875 02875S
02557 02807 62676

Ersatzteilliste	Datum / Date	Name	ID: 02513
erstellt / created	27.04.2021	galster	
geändert / changed	14.12.2023	galster	
GEDA® GmbH Mertinger Str. 60 86663 Asbach-Bäumenheim			Zeichnungsnummer / Drawing number: 1198481.idw A.-

1198481 A.-_02513 VERLÄNGERUNGSKABEL 20M 7-POLIG ROT / EXTENSION CORD 20M 7-POLE RED

Pos. / Item	Art.Nr. / Item. No.	Menge / Quantity	Einheit / Unit	Description	Bezeichnung		Sonderfarbe (S) / Special Color (S)	Verschleißteil / Expendable part	Kommentar / Comment
0010	08670	1	STK	PLUG CEE 7 X 16A RED	STECKER CEE 7 X 16A ROT				02513, 02513S, 67326, 67326-1, 02875, 02875S, 02557
0011	03898	1	STK	PLUG CEE 7 X 16A BLUE	STECKER CEE 7 X 16A BLAU				02878, 02879
0012	08400	1	STK	PLUG CEE 3 X 16A GREY	STECKER CEE 3 X 16A GRAU				02880, 02881, 01707
0013	08542	1	STK	PLUG CEE 5 X 16A GREY	STECKER CEE 5 X 16A GRAU				08588, 02804, 02807
0014	09901	1	STK	PLUG CEE 4 X 16A GREY	STECKER CEE 4 X 16A GRAU				62676
0040	13628	1	STK	COUPLING CEE 7 X 16A RED	KUPPLUNG CEE 7 X 16A ROT				02513, 67326, 02875, 02557
0041	08584	1	STK	COUPLING CEE 7 X 16A BLUE	KUPPLUNG CEE 7 X 16A BLAU				02878, 02879
0042	04278	1	STK	COUPLING CEE 3 X 16A GREY	KUPPLUNG CEE 3 X 16A GRAU				02880, 02881, 01707
0043	08545	1	STK	COUPLING CEE 5 X 16A GREY	KUPPLUNG CEE 5 X 16A GRAU				08588, 02804, 02807
0044	04279	1	STK	COUPLING CEE 4 X 16A GREY	KUPPLUNG CEE 4 X 16A GRAU				62676
0050	04128	1	STK	RELIEVING BOW	ENTLASTUNGSBÜGEL				
0060	04099	2	STK	CHEESE HEAD SCREW M5 X 16	ZYL-SCHRAUBE M5 X 16				
0070	04126	1	STK	CLAMPING TUBE	KLEMMROHR				