Ersatzteilliste / spare part list
Mechanik / mechanics

ET 292 Ausgabe / issue 10.2025

Fabrik-Nr. / Ser./-No. Maxi 120S (11089 220V/60Hz) 000630-24997 -
Fabrik-Nr. / Ser./-No. Maxi 120S (11102 230V/50Hz) 000630-24997 -
Fabrik-Nr. / Ser./-No. Maxi 120S (53234 USA/50-60Hz) 000630-24997 -
Fabrik-Nr. / Ser./-No. Maxi 120S (14277 UK 50Hz) 000630-24997 -
Fabrik-Nr. / Ser./-No. Maxi 150S (10969 230V/50Hz) 000630-24997 -

(Bei Bestellung Fabrik- Nr. & RAL Farbe angeben! / Please indicate serial No & Special Color on order)

GEDA Maxi 120/150S

GEDA Maxi 120/150S

11102 Maxi 120S 230V
10969 Maxi 150S 230V

14277 Maxi 120S 110V UK
53234 Maxi 120S USA
11089 Maxi 120S 220V

Lastaufnahmemittel /Load carrying devices

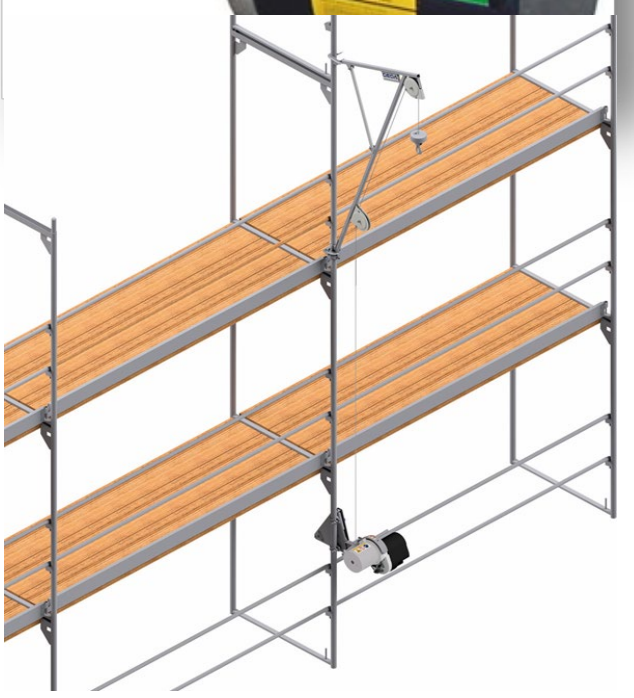

Zubehör / Accessories

GEDA GmbH
Mertinger Straße 60
86663 Asbach-Bäumenheim
Phone +49 (0) 906 9809-0
Fax +49 (0) 906 9809-50
info@geda.de
www.geda.de

Ersatzteilliste / spare part list
Mechanik / mechanics

ET 292 Ausgabe / issue 10.2025

Fabrik-Nr. / Ser./-No. Maxi 120S (11089 220V/60Hz) 000630-24997 -
Fabrik-Nr. / Ser./-No. Maxi 120S (11102 230V/50Hz) 000630-24997 -
Fabrik-Nr. / Ser./-No. Maxi 120S (53234 USA/50-60Hz) 000630-24997 -
Fabrik-Nr. / Ser./-No. Maxi 120S (14277 UK 50Hz) 000630-24997 -
Fabrik-Nr. / Ser./-No. Maxi 150S (10969 230V/50Hz) 000630-24997 -

(Bei Bestellung Fabrik- Nr. & RAL Farbe angeben! / Please indicate serial No & Special Color on order)

GEDA Maxi 120/150S

Ersatzteilbestellung
Ersatzteilbestellung ausschließlich über Hersteller / Vertretung.
Es dürfen nur Original GEDA Ersatzteile verwendet werden.
Nur diese gewährleisten die volle Funktion und Sicherheit.
Die Verwendung von nicht zugelassenen Ersatzteilen, entbindet uns von jeglicher Haftung
für hierdurch verursachte Schäden.

Bei jeder Ersatzteilbestellung bitte mit angeben / Each state ordering of spare parts:
- **Machinen-Typ**
- **Baujahr**
- **Fabriknummer**
- **Name des Bauteils**
- **Artikel-Nr.**
- **Bestellmenge**
- **Sonderlackierung (RAL Farbe)**
- **Betriebsspannung (falls sinnvoll)**

Ordering of Spare parts
Ordering spare parts only from the manufacturer or his subsidiary
Use only original spare parts. Only these parts
will warrant full functional and work safety. The use of unapproved spare parts will void all liability.

Each state ordering of spare parts:
- **Machine type**
- **Year of construction**
- **Serial No.**
- **Name of the Spare parts**
- **Article-No.**
- **Quantity**
- **Special color (RAL Nr.)**
- **Operating voltage (if meaningfull)**

GEDA GmbH
Mertinger Straße 60
86663 Asbach-Bäumenheim
Phone +49 (0) 906 9809-0
Fax +49 (0) 906 9809-50
info@geda.de
www.geda.de

Ersatzteilliste / spare part list
Mechanik / mechanics

ET 292 Ausgabe / issue 10.2025

Fabrik-Nr. / Ser./-No. Maxi 120S (11089 220V/60Hz) 000630-24997 -
Fabrik-Nr. / Ser./-No. Maxi 120S (11102 230V/50Hz) 000630-24997 -
Fabrik-Nr. / Ser./-No. Maxi 120S (53234 USA/50-60Hz) 000630-24997 -
Fabrik-Nr. / Ser./-No. Maxi 120S (14277 UK 50Hz) 000630-24997 -
Fabrik-Nr. / Ser./-No. Maxi 150S (10969 230V/50Hz) 000630-24997 -

(Bei Bestellung Fabrik- Nr. & RAL Farbe angeben! / Please indicate serial No & Special Color on order)

GEDA Maxi 120/150S

Inhaltsverzeichnis / Contents

Deckblatt / Cover sheet: Page 1

Bestellinformation / Ordering information: Page 2

Inhaltsverzeichnis / Contents: Page 3

GEDA Maxi 120/150S: Page 4 - 58

Lastaufnahmemittel / Load carrying devices: Page 59 - 83

Zubehör / Accessories: Page 84 - 105

GEDA GmbH

Mertinger Straße 60
86663 Asbach-Bäumenheim
Phone +49 (0) 906 9809-0
Fax +49 (0) 906 9809-50
info@geda.de
www.geda.de

GEDA MAXI
120/150S

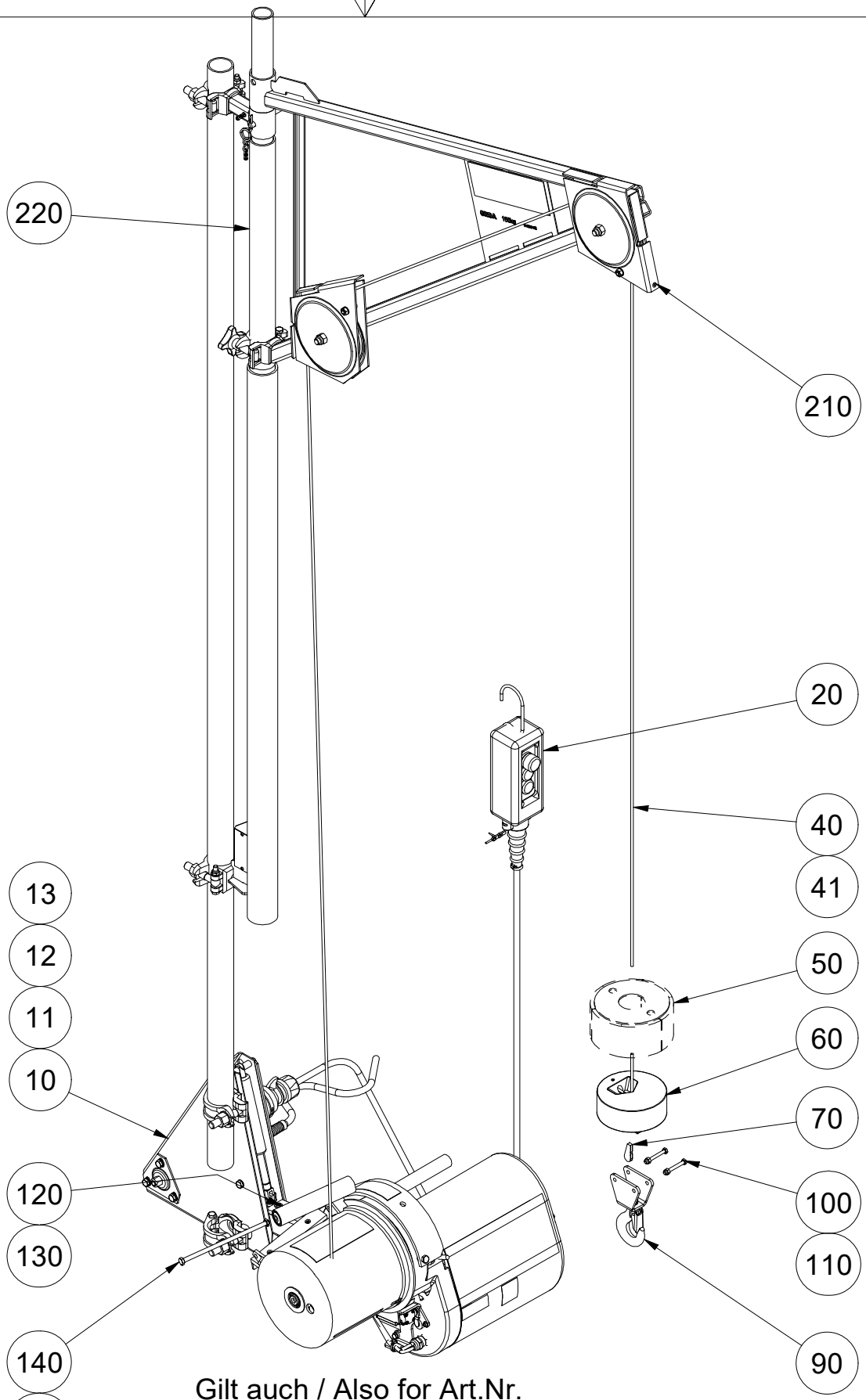

Gilt auch / Also for Art.Nr.
01297 01298 01300 01310 01311 01312 01313 01314

Ersatzteilliste	Datum / Date	Name	ID: 01297 01298
erstellt / created	26.01.2021	galster	
geändert / changed	10.07.2025	galster	

GEDA®
GmbH
Mertinger Str. 60
86663 Asbach-Bäumenheim

Zeichnungsnummer / Drawing number:

1188190.idw -.1

1188190 -.1_01297 01298 01300 01310 01311 01312 01313 01314 MAXI 120 S / MAXI 120 S

Pos. / Item	Art.Nr. / Item. No.	Menge / Quantity	Einheit / Unit	Description	Bezeichnung		Sonderfarbe (S) / Special Color (S)	Verschleißteil / Expendable part	Kommentar / Comment
0010	53234	1	STK	GEDA MAXI 120 S 110V-120V 50/60HZ USA	GEDA MAXI 120 S 110V-120V 50/60HZ USA				für 01311, 01312 s.Zg.1096104
0011	11089	1	STK	GEDA MAXI 120 S 220V 60HZ	GEDA MAXI 120 S 220V 60HZ				für 01313, 01314 s.Zg.1096089
0012	14277	1	STK	GEDA MAXI 120 S 110V 50HZ	GEDA MAXI 120 S 110V 50HZ				für 01300, 01310□ s.Zg.1096093
0013	11102	1	STK	GEDA MAXI 120 S 230V 50HZ	GEDA MAXI 120 S 230V 50HZ				für 01296, 01297, 01298 s.Zg.1095897
0020	10970	1	STK	CONTROL UNIT	STEUERUNG MIT NOT-AUS 10M				s.Zg.1185802
0040	10733	1	STK	WIRE ROPE 51M 4.5MM	DRAHTSEIL 51M 4,5MM				für 01297, 01300, 01312, 01314
0041	10736	1	STK	WIRE ROPE 81M 4.5MM	DRAHTSEIL 81M 4,5MM				für 01296, 01298, 01310, 01311, 01313
0050	01263	1	STK	ADDITIONAL WEIGHT 3KG	ZUSATZGEWICHT 3KG				für 01298, 01310, 01311, 01313
0060	10734	1	STK	ROPE WEIGHT MINI 60S/MAXI 150	SEILGEWICHT				
0070	04955	1	STK	ROPE WEDGE	SEILKEIL				
0090	1186155	1	STK	TWIST PREVENTER	DRALLFÄNGER				
0100	10034	2	STK	HEXAGON SCREW M6 X 50	SKT-SCHRAUBE M6 X 50				
0110	06864	2	STK	LOCK NUT M6	SICH-MUTTER M6				
0120	10644	1	STK	PULLEY	UMLENKROLLE				
0130	06147	2	STK	ROLLER BEARING (SINGLE)	ROLLENLAGER				
0140	10645	1	STK	HEXAGON SCREW M8 X 190	SKT-SCHRAUBE M8 X 190				
0150	07194	1	STK	HEXAGON NUT M8	SKT-MUTTER M8				
0210	05711	1	STK	SWIVEL ARM	SCHWENKARM				s.Zg.1-023059
0220	29497	1	STK	SWIVEL ARM SUPPORT	SCHWENKARMHALTERUNG				s.Zg.1096126

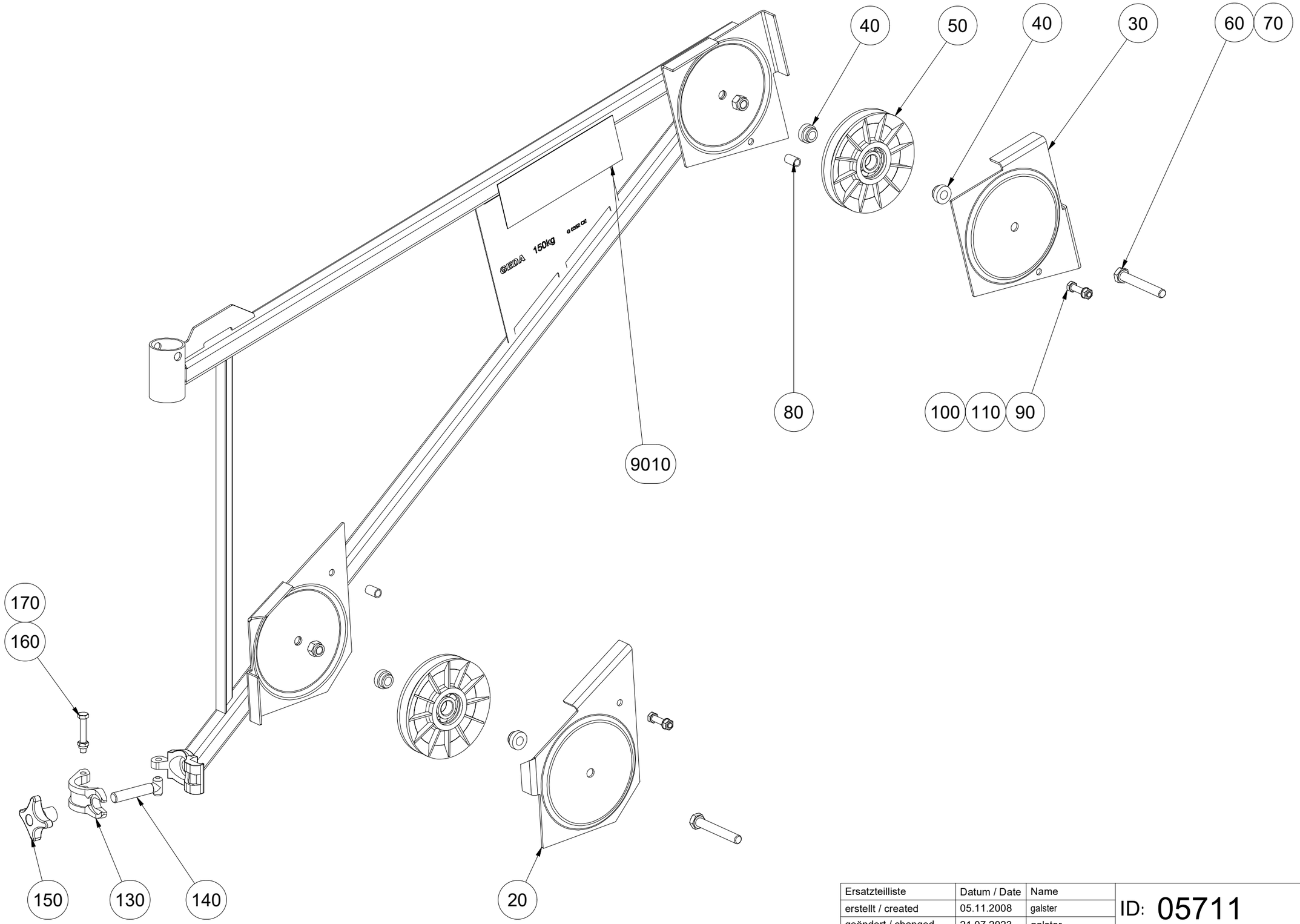

Ersatzteilliste	Datum / Date	Name	ID: 05711
erstellt / created	05.11.2008	galster	
geändert / changed	21.07.2023	galster	

GEDA®
GmbH
Mertinger Str. 60
86663 Asbach-Bäumenheim

Zeichnungsnummer / Drawing number:

1-023059.idw B

Ersatzteilliste / Spare part list

1-023059 B_05711 SCHWENKARM / SWIVEL ARM

Pos. / Item	Art.Nr. / Item. No.	Menge / Quantity	Einheit / Unit	Description	Bezeichnung		Sonderfarbe (S) / Special Color (S)	Verschleißteil / Expendable part	Kommentar / Comment
0020	07219	1	STK	LOW PULLEY GUARD GALVANISED	SEILROLLENSCHUTZ UNTEN				
0030	07220	1	STK	HIGH PULLEY GUARD GALVANISED	SEILROLLENSCHUTZ OBEN				
0040	08660	4	STK	BEARING BUSH	LAGERBUCHSE				
0050	08176	2	STK	PULLEY D=140 WITH BEARING	SEILROLLE D=140 MIT LAGER				
0060	16567	2	STK	HEXAGON SCREW M12 X 85	SKT-SCHRAUBE M12 X 85				
0070	03430	2	STK	LOCK NUT M12	SICH-MUTTER M12				
0080	10784	2	STK	STEEL TUBE 12X1.5 L= 20	STAHLROHR 12X1,5 L= 20				
0090	03556	2	STK	HEXAGON SCREW M8 X 35	SKT-SCHRAUBE M8 X 35				
0100	03403	2	STK	SPRING WASHER B 8	FEDERSCHEIBE B 8				
0110	03402	2	STK	HEXAGON NUT M8	SKT-MUTTER M8				
0130	04838	1	STK	CLAMP 1 1/2-	SCHELLE 1 1/2-				
0140	07329	1	STK	T-HEAD SCREW M14 X 68	HAMMERKOPFSCHRAUBE M14 X 68				
0150	05778	1	STK	STAR HANDLE	KREUZGRIFF				
0160	04192	1	STK	HEXAGON SCREW M8 X 50	SKT-SCHRAUBE M8 X 50				
0170	37040	1	STK	LOCK NUT M8	SICH-MUTTER M8				
9010	28606	1	STK	SIGN -GEDA ORIGINAL-	SCHILD -GEDA ORIGINAL-				

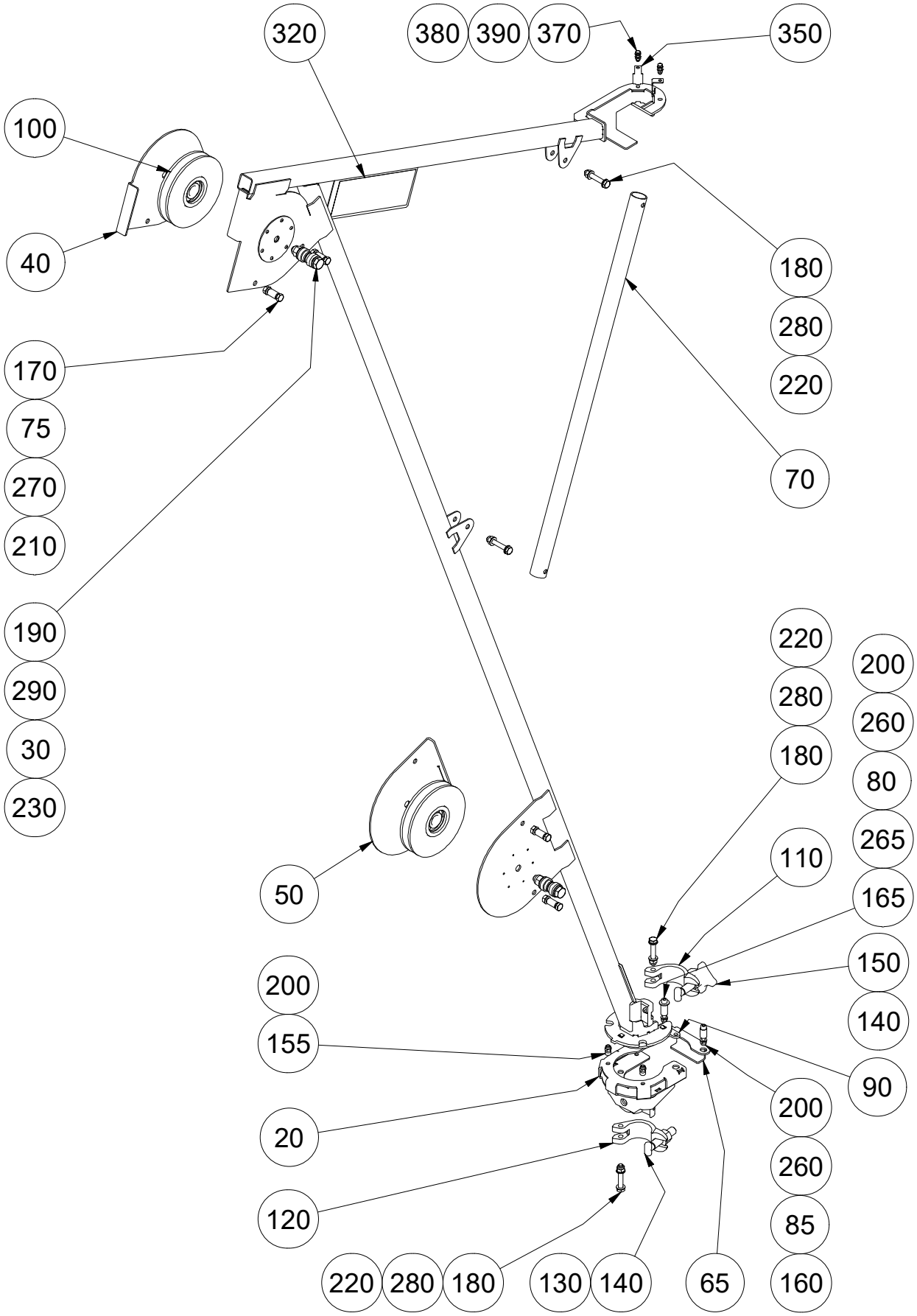

Ersatzteilliste	Datum / Date	Name	ID: K09043
erstellt / created	02.10.2025	Administrator	
geändert / changed	02.10.2025	galster	

GEDA®
GmbH
Mertinger Str. 60
86663 Asbach-Bäumenheim

Zeichnungsnummer / Drawing number:

1M068744.idw -

1M068744 -_K09043 COMFORT SCHWENKARM / COMFORT ROTARY ARM

Pos. / Item	Art.Nr. / Item. No.	Menge / Quantity	Einheit / Unit	Description	Bezeichnung		Sonderfarbe (S) / Special Color (S)	Verschleißteil / Expendable part	Kommentar / Comment
0020	K10268	1	STK	SWIVEL ARM COMFORT SUPPORT	SCHWENKARM COMFORT AUFLAGE				
0030	08660	4	STK	BEARING BUSH	LAGERBUCHSE				
0040	K09066	1	STK	COVER	ABDECKUNG				
0050	K09067	1	STK	COVER	ABDECKUNG				
0065	K09964	1	STK	COVER	ABDECKUNG				
0070	K09064	1	STK	ROUND TUBE	RUNDROHR				
0075	10784	4	STK	STEEL TUBE 12X1.5 L= 20	STAHLROHR 12X1,5 L= 20				
0080	K09961	1	STK	ROUND TUBE 12X2,8	RUNDROHR 12X2,8				
0085	K09963	1	STK	ROUND TUBE 12X2,8	RUNDROHR 12X2,8				
0090	K09047	1	STK	OVERLAY	AUFLAGE				
0100	08176	2	STK	PULLEY D=140 WITH BEARING	SEILROLLE D=140 MIT LAGER			V	
0110	K09833	1	STK	SCAFFOLDING CLAMP	GERÜSTSCHELLE				
0120	04838	1	STK	CLAMP 1 1/2-	SCHELLE 1 1/2-				
0130	07214	1	STK	HEXAGON NUT M14	SKT-MUTTER M14				
0140	07329	2	STK	T-HEAD SCREW M14 X 68	HAMMERKOPFSCHRAUBE M14 X 68				
0150	05778	1	STK	STAR HANDLE	KREUZGRIFF				
0155	06382	2	STK	CHEESE HEAD SCREW M6 X 12	ZYL-SCHRAUBE M6 X 12				
0160	19717	1	STK	CHEESE HEAD SCREW M6 X 35	ZYL-SCHRAUBE M6 X 35				
0165	22639	1	STK	CHEESE HEAD SCREW M6 X 45	ZYL-SCHRAUBE M6 X 45				
0170	03556	4	STK	HEXAGON SCREW M8 X 35	SKT-SCHRAUBE M8 X 35				

1M068744 -_K09043 COMFORT SCHWENKARM / COMFORT ROTARY ARM

Pos. / Item	Art.Nr. / Item. No.	Menge / Quantity	Einheit / Unit	Description	Bezeichnung		Sonderfarbe (S) / Special Color (S)	Verschleißteil / Expendable part	Kommentar / Comment
0180	04192	4	STK	HEXAGON SCREW M8 X 50	SKT-SCHRAUBE M8 X 50				
0190	03760	2	STK	HEXAGON SCREW M12 X 60	SKT-SCHRAUBE M12 X 60				
0200	06864	4	STK	LOCK NUT M6	SICH-MUTTER M6				
0210	03402	4	STK	HEXAGON NUT M8	SKT-MUTTER M8				
0220	03756	4	STK	LOCK NUT M8	SICH-MUTTER M8				
0230	03430	2	STK	LOCK NUT M12	SICH-MUTTER M12				
0260	04281	2	STK	WASHER 6.4	SCHEIBE 6,4				
0265	06297	1	STK	WASHER 6	SCHEIBE 6				
0270	03403	4	STK	SPRING WASHER B 8	FEDERSCHEIBE B 8				
0280	05866	8	STK	WASHER 8.4	SCHEIBE 8,4				
0290	03427	4	STK	WASHER 13	SCHEIBE 13				
0320	28606	2	STK	SIGN -GEDA ORIGINAL-	SCHILD -GEDA ORIGINAL-				
0350	K10548	2	STK	SUPPLEMENT	BEILAGE				
0370	43797	2	STK	HEXAGON SCREW M5 X 16	SKT-SCHRAUBE M5 X 16				
0380	04175	2	STK	LOCK NUT M5	SICH-MUTTER M5				
0390	04974	4	STK	WASHER 5.3	SCHEIBE 5,3				

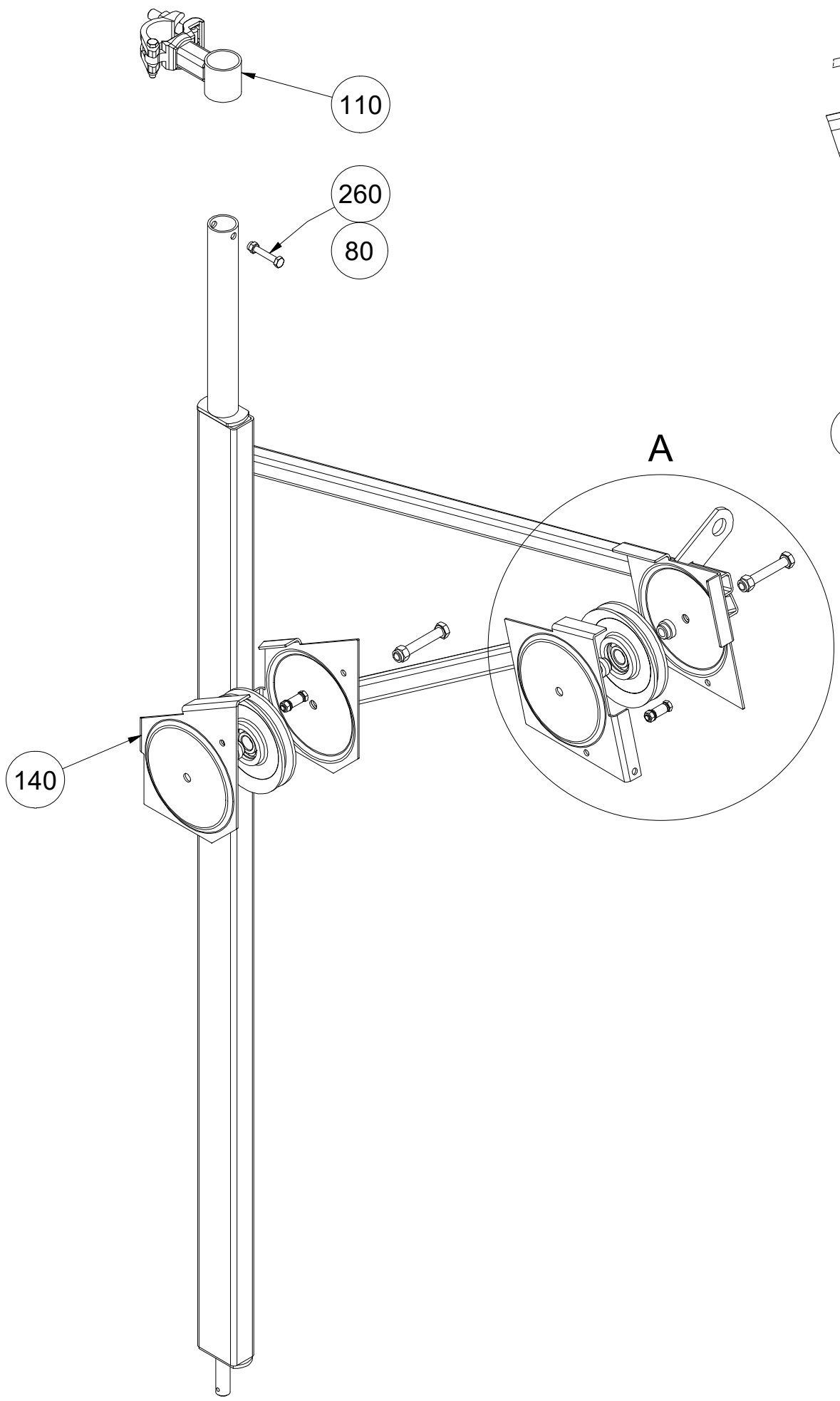

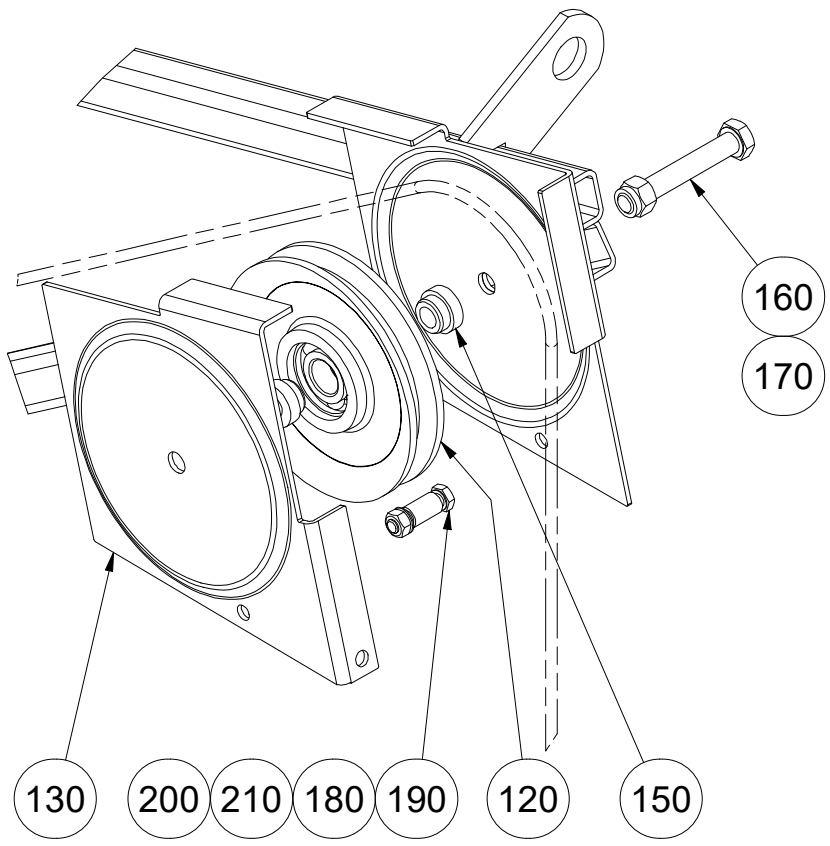

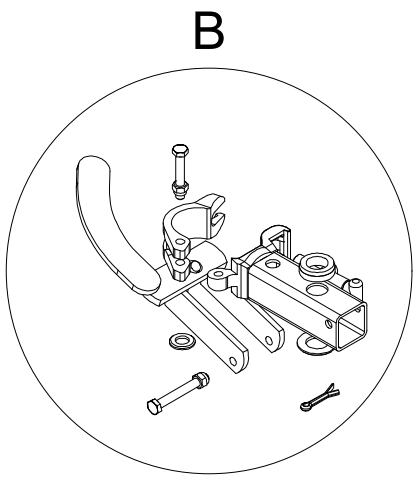

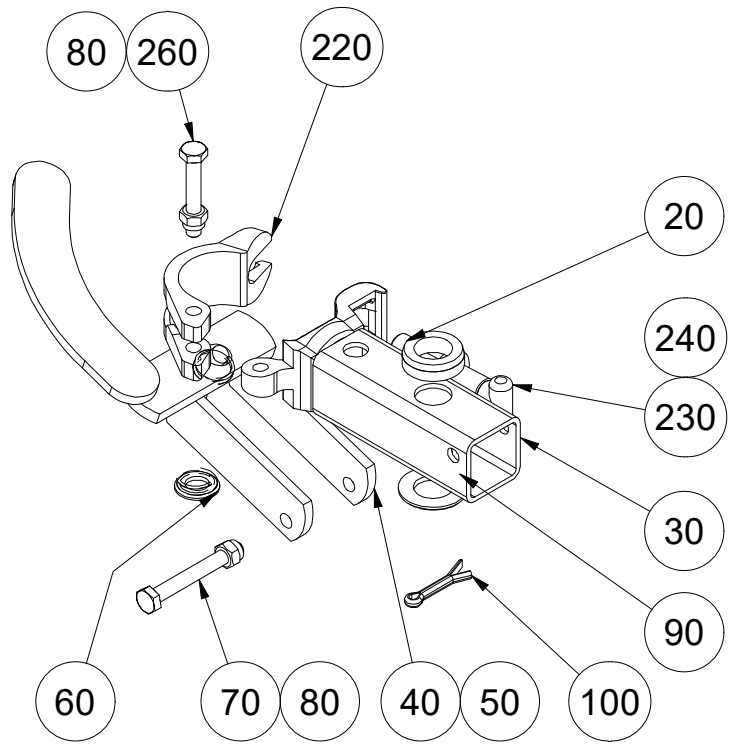

Ersatzteilliste	Datum / Date	Name	ID: 01272
erstellt / created	05.03.2020	galster	
geändert / changed	25.09.2025	galster	

GEDA®
GmbH
Mertinger Str. 60
86663 Asbach-Bäumenheim

Zeichnungsnummer / Drawing number:

1167075.idw C

1167075 C_01272 SCHWENKARM 300KG / SWIVEL ARM 300KG

Pos. / Item	Art.Nr. / Item. No.	Menge / Quantity	Einheit / Unit	Description	Bezeichnung		Sonderfarbe (S) / Special Color (S)	Verschleißteil / Expendable part	Kommentar / Comment
0020	06851	1	STK	THRUST BEARING	AXIALRILLENKUGELLAGER				
0030	13345E	1	STK	LOWER COUPLING 300 KG	KUPPLUNG 300 KG MONT.				mit Pos.20, 40-100,220-260
0040	13347	1	STK	FIXING	SICHERUNG 300 KG				
0050	08573	1	STK	COMPRESSION SPRING	DRUCKFEDER				
0060	03427	1	STK	WASHER 13	SCHEIBE 13				
0070	05809	1	STK	HEXAGON SCREW M8 X 65	SKT-SCHRAUBE M8 X 65				
0080	03756	3	STK	LOCK NUT M8	SICH-MUTTER M8				
0090	03737	1	STK	WASHER 21	SCHEIBE 21				
0100	03738	1	STK	SPLINT PIN 5 X 30	SPLINT 5 X 30				
0110	08936	1	STK	COUPLING TOP	KUPPLUNG OBEN				
0120	08176	2	STK	PULLEY D=140 WITH BEARING	SEILROLLE D=140 MIT LAGER				
0130	07220	1	STK	HIGH PULLEY GUARD GALVANISED	SEILROLLENSCHUTZ OBEN				
0140	07219	1	STK	LOW PULLEY GUARD GALVANISED	SEILROLLENSCHUTZ UNTEN				
0150	08660	4	STK	BEARING BUSH	LAGERBUCHSE				
0160	03784	2	STK	HEXAGON SCREW M12 X 80	SKT-SCHRAUBE M12 X 80				
0170	03430	2	STK	LOCK NUT M12	SICH-MUTTER M12				
0180	10784	2	STK	STEEL TUBE 12X1.5 L= 20	STAHLROHR 12X1,5 L= 20				
0190	03556	2	STK	HEXAGON SCREW M8 X 35	SKT-SCHRAUBE M8 X 35				
0200	03402	2	STK	HEXAGON NUT M8	SKT-MUTTER M8				
0210	03403	2	STK	SPRING WASHER B 8	FEDERSCHEIBE B 8				

1167075 C_01272 SCHWENKARM 300KG / SWIVEL ARM 300KG

Pos. / Item	Art.Nr. / Item. No.	Menge / Quantity	Einheit / Unit	Description	Bezeichnung		Sonderfarbe (S) / Special Color (S)	Verschleißteil / Expendable part	Kommentar / Comment
0220	04838	1	STK	CLAMP 1 1/2-	SCHELLE 1 1/2-				
0230	07329	1	STK	T-HEAD SCREW M14 X 68	HAMMERKOPFSCHRAUBE M14 X 68				
0240	07214	1	STK	HEXAGON NUT M14	SKT-MUTTER M14				
0260	04192	2	STK	HEXAGON SCREW M8 X 50	SKT-SCHRAUBE M8 X 50				

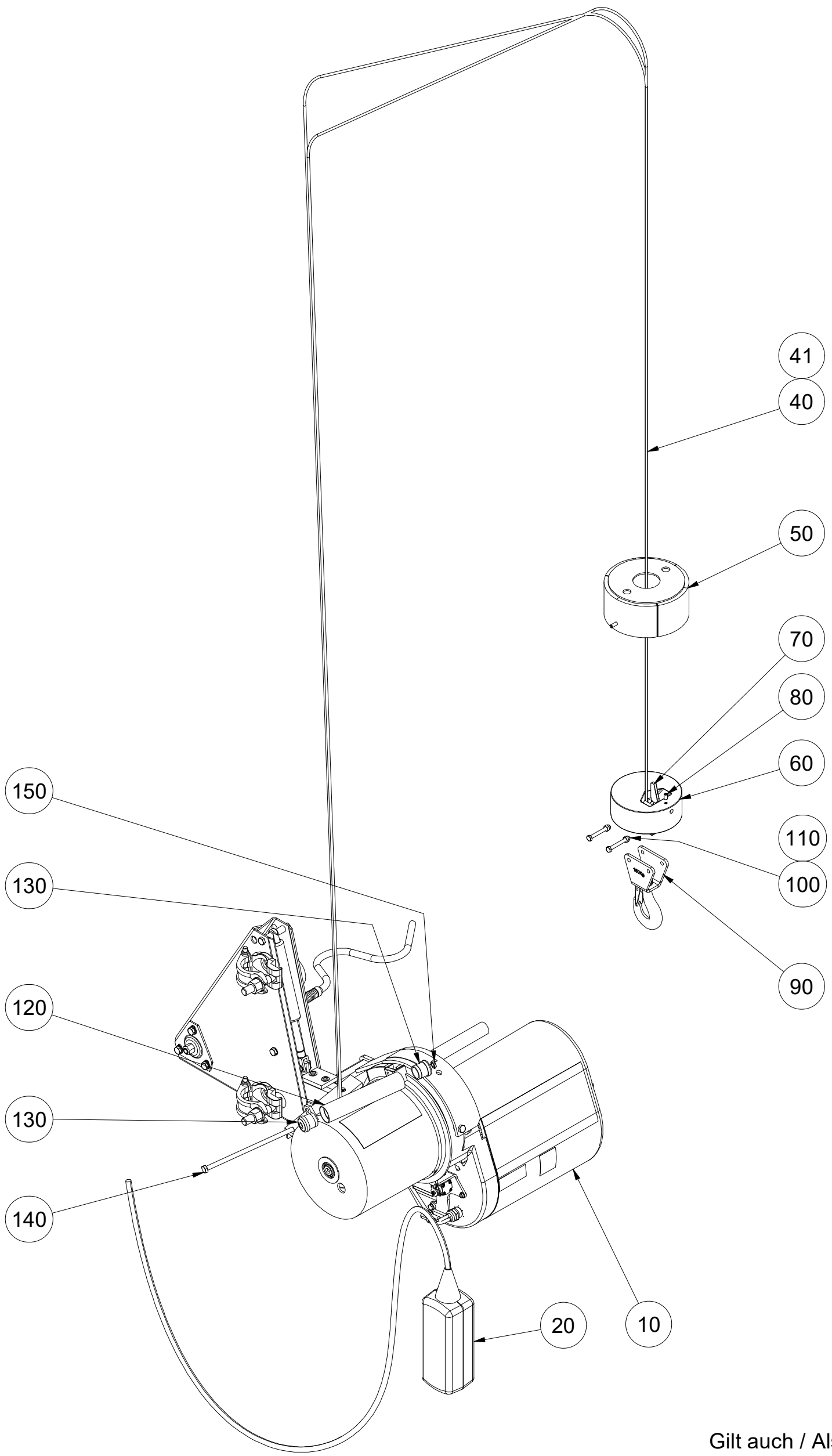

Gilt auch / Also for Art.Nr. 01286

Ersatzteilliste	Datum / Date	Name	ID: 01287
erstellt / created	02.08.2017	galster	
geändert / changed	18.10.2023	galster	

GEDA®
GmbH
Mertinger Str. 60
86663 Asbach-Bäumenheim

Zeichnungsnummer / Drawing number:

1096147.idw A.-

Ersatzteilliste / Spare part list

1096147 A.-_01287 GEDA MAXI 150 S 81M / GEDA MAXI 150S 81M

Pos. / Item	Art.Nr. / Item. No.	Menge / Quantity	Einheit / Unit	Description	Bezeichnung		Sonderfarbe (S) / Special Color (S)	Verschleißteil / Expendable part	Kommentar / Comment
0010	10969	1	STK	GEDA MAXI 150 S	GEDA MAXI 150 S				s.Zg.1096071
0020	10970	1	STK	CONTROL UNIT 10M	STEUERUNG MIT NOT-AUS 10M				
0040	10733	1	STK	WIRE ROPE 51M 4.5MM	DRAHTSEIL 51M 4,5MM			V	für 01286
0041	10736	1	STK	WIRE ROPE 81M 4.5MM	DRAHTSEIL 81M 4,5MM			V	für 01287
0050	01263	1	STK	ADDITIONAL WEIGHT 3KG	ZUSATZGEWICHT 3KG				nur für 01287
0060	10734	1	STK	ROPE WEIGHT MINI 60S/MAXI 150	SEILGEWICHT				
0070	04955	1	STK	ROPE WEDGE	SEILKEIL				
0080	10646	1	STK	HEADLESS PIN M6 X 12	GEWINDESTIFT M6 X 12				
0090	1186155	1	STK	TWIST PREVENTER	DRALLFÄNGER				
0100	10034	2	STK	HEXAGON SCREW M6 X 50	SKT-SCHRAUBE M6 X 50				
0110	06864	2	STK	LOCK NUT M6	SICH-MUTTER M6				
0120	10644	1	STK	PULLEY	UMLENKROLLE				
0130	06147	2	STK	ROLLER BEARING (SINGLE)	ROLLENLAGER				
0140	10645	1	STK	HEXAGON SCREW M8 X 190	SKT-SCHRAUBE M8 X 190				
0150	07194	1	STK	HEXAGON NUT M8	SKT-MUTTER M8				

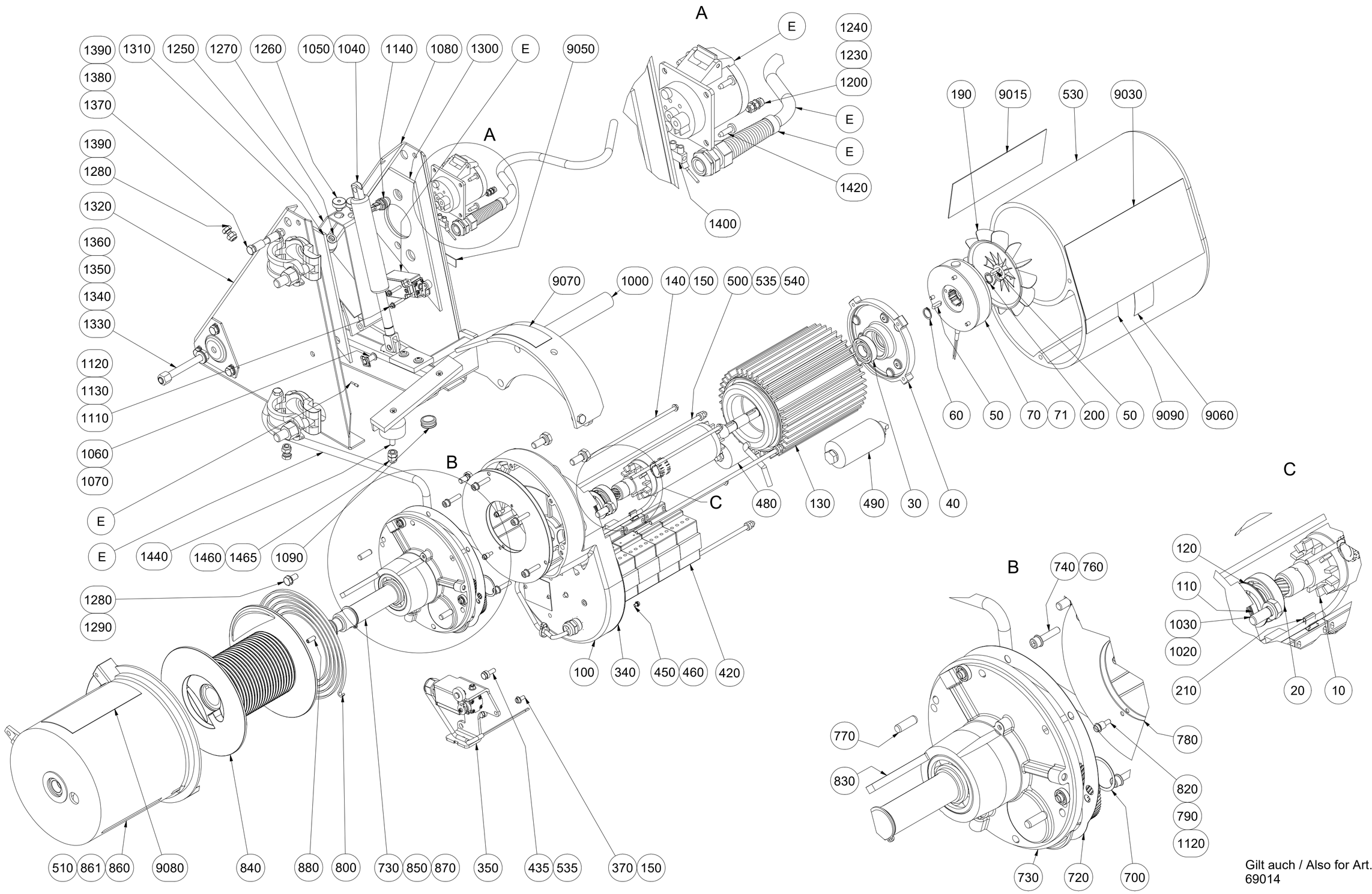

Gilt auch / Also for Art.Nr. 69014

Ersatzteilliste	Datum / Date	Name	ID: 10969
erstellt / created	01.08.2017	galster	
geändert / changed	13.04.2026	galster	

GEDA®
GmbH
Mertinger Str. 60
86663 Asbach-Bäumenheim

Zeichnungsnummer / Drawing number:

1096071.idw E

1096071 E_10969 GEDA MAXI 150 S 230V 50HZ / GEDA MAXI 150 S 230V 50HZ

Pos. / Item	Art.Nr. / Item. No.	Menge / Quantity	Einheit / Unit	Description	Bezeichnung		Sonderfarbe (S) / Special Color (S)	Verschleißteil / Expendable part	Kommentar / Comment
0010	63286	1	STK	ROTOR WITH PINION Z=14	LÄUFER MIT RITZEL Z=14				
0020	06070	1	STK	GROOVED BALL BEARING 25/47X12	RILLENKUGELLAGER 25/47X12			V	
0030	06294	1	STK	GROOVED BALL BEARING 20/42X12	RILLENKUGELLAGER 20/42X12			V	
0040	K12576	1	STK	BEARING SHIELD	LAGERSCHILD				
0050	05906	2	STK	PARALLEL KEY 5 X 5 X 18	PASSFEDER 5 X 5 X 18				
0060	04371	1	STK	CIRCLIP 15 X 1.0	SICHERUNGSRING 15 X 1,0				
0070	K08882	1	STK	BRAKE	BREMSE				
0071	K10220	1	STK	WEARING PARTS SETFOR BRAKE K08882	VERSCHLEISSTEILSET FÜR BREMSE K08882			V	
0100	10602	1	STK	GEAR BOX	GETRIEBEGEHÄUSE				
0110	05905	1	STK	SHAFT SEAL 25X37X7	WELLENDICHTRING 25X37X7			V	
0120	05244	2	STK	DISC SPRING	TELLERFEDER				
0130	63279	1	STK	STATOR 0.45/1.35KW 230V	STATOR 0,45/1,35KW 230V				
0140	10531	4	STK	HEXAGON SCREW M5 X 192	SKT-SCHRAUBE M5 X 192				
0150	03179	5	STK	SPRING WASHER B 5	FEDERSCHEIBE B 5				
0190	10098	1	STK	FAN WHEEL	LÜFTERRAD d=14				
0200	03830	1	STK	CIRCLIP 14 X 1.0	SICHERUNGSRING 14 X 1,0				
0210	12799	2	STK	CABLE FIXING CLIP S=3-5MM	KABELBEFESTIGUNG CLIP S=3-5MM				
0340	19756	1	STK	GASKET 9X3X3X1	DICHTUNG 9X3X3X1				
0350	18783	1	STK	LIMIT SWITCH	ENDSCHALTER				s.Zg.1096041
0370	03177	1	STK	CHEESE HEAD SCREW M5 X 12	ZYL-SCHRAUBE M5 X 12				

1096071 E_10969 GEDA MAXI 150 S 230V 50HZ / GEDA MAXI 150 S 230V 50HZ

Pos. / Item	Art.Nr. / Item. No.	Menge / Quantity	Einheit / Unit	Description	Bezeichnung		Sonderfarbe (S) / Special Color (S)	Verschleißteil / Expendable part	Kommentar / Comment
0420	10974	1	STK	ASSEMBLY PLATE MAXI/STAR 150S	MONTAGEPLATTE MAXI/STAR 150S				
0435	04362	2	STK	HEXAGON SCREW M6 X 20	SKT-SCHRAUBE M6 X 20				
0450	03773	1	STK	CHEESE HEAD SCREW M4 X 6	ZYL-SCHRAUBE M4 X 6				
0460	03308	1	STK	SERRATED LOCK WASHER J 4.3	FÄCHERSCHEIBE J 4,3				
0480	11286	1	STK	STARTER CAPACITOR 80 mF	ANLAUFKONDENSATOR 80 mF				
0490	10175	1	STK	DRIVE CAPACITOR 40MF	BETRIEBSKONDENSATOR 40MF				
0500	10623	3	STK	BOLT M6 X 275	STIFTSCHRAUBE M6 X 275				
0510	05364	1	STK	INSULATION PAPER 600 X 250	ZUSCHNITT 600 X 250				
0530	10624	1	STK	PROTECTIVE HOOD	SCHUTZHAUBE				
0535	04877	5	STK	SEALING RING M6	DICHTRING M6				
0540	04878	3	STK	CAP NUT M6	HUTMUTTER M6				
0700	08416	1	STK	WASHER 30	SCHEIBE 30				
0720	10625	1	STK	GASKET	DICHTUNG				
0730	10626	1	STK	OUTPUT MAXI 150S Z=59	ABTRIEB MAXI 150S Z=59				s.Zg.1096029
0740	12319	6	STK	CHEESE HEAD SCREW M6 X 28	ZYL-SCHRAUBE M6 X 28				
0760	04281	6	STK	WASHER 6.4	SCHEIBE 6,4				
0770	07270	2	STK	CYLINDRICAL PIN 8 X 24	ZYLINDERSTIFT 8 X 24				
0780	10633	2	STK	METAL SHEET	BLECHSCHEIBE				
0790	10850	2	STK	BUSH d=4.2/D=7 X 6	BUCHSE-D d=4,2/D=7 X 6				
0800	10636	1	STK	FLAT COIL SPRING	SPIRALFEDER				

1096071 E_10969 GEDA MAXI 150 S 230V 50HZ / GEDA MAXI 150 S 230V 50HZ

Pos. / Item	Art.Nr. / Item. No.	Menge / Quantity	Einheit / Unit	Description	Bezeichnung		Sonderfarbe (S) / Special Color (S)	Verschleißteil / Expendable part	Kommentar / Comment
0820	03038	2	STK	CHEESE HEAD SCREW M4 X 16	ZYL-SCHRAUBE M4 X 16				
0830	10637	1	STK	PARALLEL KEY 8 X 7 X 80	PASSFEDER 8 X 7 X 80				
0840	10638	1	STK	ROPE DRUM 60S / 150S	SEILTROMMEL				
0850	03822	1	STK	CIRCLIP 30 X 1.5	SICHERUNGSRING 30 X 1,5				
0860	11122	1	STK	DRUM GUARD WITH BEARING	TROMMELSCHUTZ MIT LAGER				
0861	10640	1	STK	DRUM GUARD CPL.[BEARING/ROLL.]	TROMMELSCHUTZ KPL[LAGER/ROLLE]				
0870	03247	1	STK	CIRCLIP 20 X 1.2	SICHERUNGSRING 20 X 1,2				
0880	06533	1	STK	HEADLESS PIN M6 X 16	GEWINDESTIFT M6 X 16				
1000	10647	1	STK	LEVER 120/150S	KIPPROHR 120/150S				s.Zg.1096039
1020	04920	4	STK	SPLIT WASHER A 10	FEDERRING A 10				
1030	04576	4	STK	HEXAGON SCREW M10 X 25	SKT-SCHRAUBE M10 X 25				
1040	10848	1	STK	GAS PRESSURE SPRING 2450 N	GASDRUCKFEDER 2450 N				
1050	08218	1	STK	FORK HEAD G8 X 16, M10	GABELKOPF G8 X 16, M10				
1060	05796	1	STK	BOLT	BOLZEN				
1070	05739	1	STK	PROTECTIVE DEVICE SL 8	SL-SICHERUNG 8				
1080	10657	1	STK	COVERING SHEET LEFT	VERKLEIDUNGSBLECH LINKS				
1090	05953	1	STK	GROMMET	GUMMITÜLLE				
1110	05387	2	STK	CHEESE HEAD SCREW M4 X 25	ZYL-SCHRAUBE M4 X 25				
1120	03266	4	STK	SPRING WASHER B4	FEDERSCHEIBE B4				
1130	04887	2	STK	SPLIT WASHER 4	FEDERRING 4				

1096071 E_10969 GEDA MAXI 150 S 230V 50HZ / GEDA MAXI 150 S 230V 50HZ

Pos. / Item	Art.Nr. / Item. No.	Menge / Quantity	Einheit / Unit	Description	Bezeichnung		Sonderfarbe (S) / Special Color (S)	Verschleißteil / Expendable part	Kommentar / Comment
1140	63717	1	STK	FUSE 2,0A COMPLETE	SICHERUNG 2,0A KPL.				
1200	04099	1	STK	CHEESE HEAD SCREW M5 X 16	ZYL-SCHRAUBE M5 X 16				
1230	06004	2	STK	SERRATED LOCK WASHER J 5.3	FÄCHERSCHEIBE J 5,3				
1240	03178	2	STK	HEXAGON NUT M5	SKT-MUTTER M5				
1250	10659	1	STK	TERMINAL BOX	KLEMMKASTEN				
1260	10160	2	STK	RUBBER GROMMET 5-7	GUMMITÜLLE 5-7				
1270	10159	1	STK	RUBBER GROMMET 10-14	GUMMITÜLLE 10-14				
1280	03401	5	STK	HEXAGON SCREW M8 X 16	SKT-SCHRAUBE M8 X 16				
1290	11002	2	STK	SERRATED LOCK WASHER J 8.4	FÄCHERSCHEIBE J 8,4				
1300	10666	1	STK	GASKET	DICHTUNG				
1310	10662	1	STK	GASKET	DICHTUNG				
1320	10664	1	STK	COVERING SHEET RIGHT	VERKLEIDUNGSBLECH RECHTS				
1330	12904	1	STK	HEXAGON SCREW M10 X 90	SKT-SCHRAUBE M10 X 90				
1340	03422	1	STK	WASHER 10	SCHEIBE 10				
1350	03023	1	STK	SPRING WASHER B 10	FEDERSCHEIBE B 10				
1360	12905	1	STK	HEXAGON NUT M10	SKT-MUTTER M10				
1370	05809	1	STK	HEXAGON SCREW M8 X 65	SKT-SCHRAUBE M8 X 65				
1380	05747	2	STK	STEEL TUBE 12X1.5 L= 19	STAHLROHR 12X1,5 L= 19				
1390	03756	4	STK	LOCK NUT M8	SICH-MUTTER M8				
1400	03327	1	STK	CLAMPING STRIP	KLEMMLEISTE				

1096071 E_10969 GEDA MAXI 150 S 230V 50HZ / GEDA MAXI 150 S 230V 50HZ

Pos. / Item	Art.Nr. / Item. No.	Menge / Quantity	Einheit / Unit	Description	Bezeichnung		Sonderfarbe (S) / Special Color (S)	Verschleißteil / Expendable part	Kommentar / Comment
1420	06334	4	STK	SHEET SCREW 4.8 X 16	BLECHSCHRAUBE 4,8 X 16				
1440	05759	1	STK	BUFFER D=40X20	PUFFER D=40X20				
1460	03402	1	STK	HEXAGON NUT M8	SKT-MUTTER M8				
1465	18746	1	STK	DOME NUT M 8	HUTMUTTER M 8				
9015	28606	1	STK	SIGN -GEDA ORIGINAL-	SCHILD -GEDA ORIGINAL-				
9030	28612	1	STK	STICKER -GEDA MAXI 150S-	PVC-SCHILD -GEDA MAXI 150S-				
9050	10252	1	STK	SIGN -2.0 A-	SCHILD -2,0 A (T)-				
9060	33697	1	STK	SIGN -SOUND POWER LEVEL-	SCHILD -SCHALLPEGEL 78db-				
9070	K02928	1	STK	SIGN "NOT INTERVENE WHILE MACHINE IS RUNNING"	SCHILD "NICHT IN LAUFENDE MASCHINE GREIFEN"				
9080	K03452	1	STK	SIGN "DO NOT STAND UNDER SUSPENDED LOAD"	SCHILD "NICHT UNTER SCHWEBENDER LAST"				
9090	K01957	1	STK	SIGN "INSTANT SUPPORT"	SCHILD "INSTANT SUPPORT"				

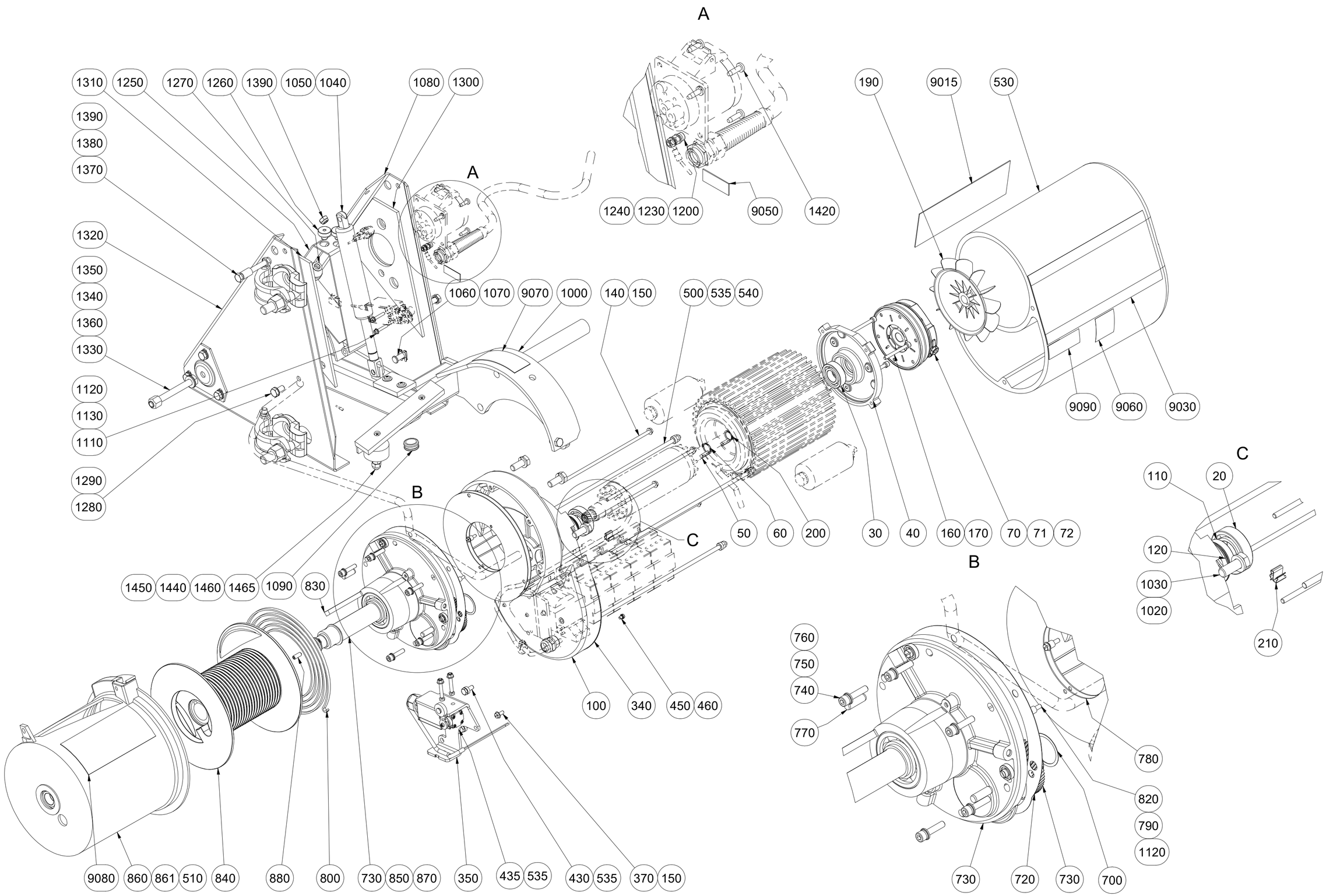

Ersatzteilliste	Datum / Date	Name	ID: 11089
erstellt / created	01.08.2017	galster	
geändert / changed	24.07.2023	galster	

GEDA® GmbH
Mertinger Str. 60
86663 Asbach-Bäumenheim

Zeichnungsnummer / Drawing number:

1096086.idw B

1096086 B_11089 GEDA MAXI 120 S 220V / GEDA MAXI 120 S 220V

Pos. / Item	Art.Nr. / Item. No.	Menge / Quantity	Einheit / Unit	Description	Bezeichnung		Sonderfarbe (S) / Special Color (S)	Verschleißteil / Expendable part	Kommentar / Comment
0020	06070	1	STK	GROOVED BALL BEARING 25/47X12	RILLENKUGELLAGER 25/47X12			V	
0030	06294	1	STK	GROOVED BALL BEARING 20/42X12	RILLENKUGELLAGER 20/42X12			V	
0040	10095	1	STK	BEARING SHIELD	LAGERSCHILD				
0050	05906	2	STK	PARALLEL KEY 5 X 5 X 18	PASSFEDER 5 X 5 X 18				
0060	04371	1	STK	CIRCLIP 15 X 1.0	SICHERUNGSRING 15 X 1,0				
0070	10614	1	STK	BRAKE 105V 8Nm	BREMSE 105V 8Nm				
0071	11047	1	STK	FRICTION WASHER	REIBSCHEIBE				
0072	03646	1	STK	BRAKE LINING	BREMSBELAG				
0100	10602	1	STK	GEAR BOX MAXI 150S/120S	GETRIEBEGEHÄUSE				
0110	05905	1	STK	SHAFT SEAL 25X37X7	WELLENDICHTRING 25X37X7				
0120	05244	2	STK	DISC SPRING	TELLERFEDER				
0140	10531	4	STK	HEXAGON SCREW M5 X 192	SKT-SCHRAUBE M5 X 192				
0150	03179	5	STK	SPRING WASHER B 5	FEDERSCHEIBE B 5				
0160	05366	3	STK	CHEESE HEAD SCREW M5 X 50	ZYL-SCHRAUBE M5 X 50				
0170	04866	3	STK	SPLIT WASHER 5	FEDERRING 5				
0190	10098	1	STK	FAN WHEEL	LÜFTERRAD d=14				
0200	03830	1	STK	CIRCLIP 14 X 1.0	SICHERUNGSRING 14 X 1,0				
0210	12799	2	STK	CABLE FIXING CLIP S=3-5MM	KABELBEFESTIGUNG CLIP S=3-5MM				
0340	19756	1	STK	GASKET 9X3X3X1	DICHTUNG 9X3X3X1				
0350	18783	1	STK	LIMIT SWITCH	ENDSCHALTER				s.Zg.1096041

1096086 B_11089 GEDA MAXI 120 S 220V / GEDA MAXI 120 S 220V

Pos. / Item	Art.Nr. / Item. No.	Menge / Quantity	Einheit / Unit	Description	Bezeichnung		Sonderfarbe (S) / Special Color (S)	Verschleißteil / Expendable part	Kommentar / Comment
0370	03177	1	STK	CHEESE HEAD SCREW M5 X 12	ZYL-SCHRAUBE M5 X 12				
0430	03201	1	STK	HEXAGON SCREW M6 X 16	SKT-SCHRAUBE M6 X 16				
0435	04362	1	STK	HEXAGON SCREW M6 X 20	SKT-SCHRAUBE M6 X 20				
0450	03773	1	STK	CHEESE HEAD SCREW M4 X 6	ZYL-SCHRAUBE M4 X 6				
0460	03308	1	STK	SERRATED LOCK WASHER J 4.3	FÄCHERSCHEIBE J 4,3				
0500	10623	3	STK	BOLT M6 X 275	STIFTSCHRAUBE M6 X 275				
0510	05364	1	STK	INSULATION PAPER 600 X 250	ZUSCHNITT 600 X 250				
0530	26990	1	STK	PROTECTIVE HOOD	SCHUTZHAUBE				
0535	04877	5	STK	SEALING RING M6	DICHTRING M6				
0540	04878	3	STK	CAP NUT M6	HUTMUTTER M6				
0700	08416	1	STK	WASHER 30	SCHEIBE 30				
0720	10625	1	STK	GASKET	DICHTUNG				
0730	10626	1	STK	OUTPUT MAXI 150S Z=59	ABTRIEB MAXI 150S Z=59				s.Zg.1096029
0740	12319	6	STK	CHEESE HEAD SCREW M6 X 28	ZYL-SCHRAUBE M6 X 28				
0750	04478	6	STK	SINGLE SPRING WASHER	FEDERRING				
0760	04281	6	STK	WASHER 6.4	SCHEIBE 6,4				
0770	07270	2	STK	CYLINDRICAL PIN 8 X 24	ZYLINDERSTIFT 8 X 24				
0780	10633	2	STK	METAL SHEET	BLECHSCHEIBE				
0790	10850	2	STK	BUSH d=4.2/D=7 X 6	BUCHSE-D d=4,2/D=7 X 6				
0800	10636	1	STK	FLAT COIL SPRING	SPIRALFEDER				

1096086 B_11089 GEDA MAXI 120 S 220V / GEDA MAXI 120 S 220V

Pos. / Item	Art.Nr. / Item. No.	Menge / Quantity	Einheit / Unit	Description	Bezeichnung		Sonderfarbe (S) / Special Color (S)	Verschleißteil / Expendable part	Kommentar / Comment
0820	03038	2	STK	CHEESE HEAD SCREW M4 X 16	ZYL-SCHRAUBE M4 X 16				
0830	10637	1	STK	PARALLEL KEY 8 X 7 X 80	PASSFEDER 8 X 7 X 80				
0840	10638	1	STK	ROPE DRUM 60S / 150S	SEILTROMMEL				
0850	03822	1	STK	CIRCLIP 30 X 1.5	SICHERUNGSRING 30 X 1,5				
0860	11122	1	STK	DRUM GUARD WITH BEARING	TROMMELSCHUTZ MIT LAGER				
0861	10640	1	STK	DRUM GUARD CPL.[BEARING/ROLL.]	TROMMELSCHUTZ KPL[LAGER/ROLLE]				
0870	03247	1	STK	CIRCLIP 20 X 1.2	SICHERUNGSRING 20 X 1,2				
0880	06533	1	STK	HEADLESS PIN M6 X 16	GEWINDESTIFT M6 X 16				
1000	10647	1	STK	LEVER 120/150S	KIPPROHR 120/150S				s.Zg.1096039
1020	04920	4	STK	SPLIT WASHER A 10	FEDERRING A 10				
1030	04576	4	STK	HEXAGON SCREW M10 X 25	SKT-SCHRAUBE M10 X 25				
1040	10728	1	STK	GAS PRESSURE SPRING 2150N	GASDRUCKFEDER 2150N				
1050	08218	1	STK	FORK HEAD G8 X 16, M10	GABELKOPF G8 X 16, M10				
1060	05796	1	STK	BOLT	BOLZEN				
1070	05739	1	STK	PROTECTIVE DEVICE SL 8	SL-SICHERUNG 8				
1080	10657	1	STK	COVERING SHEET LEFT	VERKLEIDUNGSBLECH LINKS				
1090	05953	1	STK	GROMMET	GUMMITÜLLE				
1110	05387	2	STK	CHEESE HEAD SCREW M4 X 25	ZYL-SCHRAUBE M4 X 25				
1120	03266	4	STK	SPRING WASHER B4	FEDERSCHEIBE B4				
1130	04887	2	STK	SPLIT WASHER 4	FEDERRING 4				

1096086 B_11089 GEDA MAXI 120 S 220V / GEDA MAXI 120 S 220V

Pos. / Item	Art.Nr. / Item. No.	Menge / Quantity	Einheit / Unit	Description	Bezeichnung		Sonderfarbe (S) / Special Color (S)	Verschleißteil / Expendable part	Kommentar / Comment
1200	04099	1	STK	CHEESE HEAD SCREW M5 X 16	ZYL-SCHRAUBE M5 X 16				
1230	06004	2	STK	SERRATED LOCK WASHER J 5.3	FÄCHERSCHEIBE J 5,3				
1240	03178	2	STK	HEXAGON NUT M5	SKT-MUTTER M5				
1250	10659	1	STK	TERMINAL BOX	KLEMMKASTEN				
1260	10160	2	STK	RUBBER GROMMET 5-7	GUMMITÜLLE 5-7				
1270	10159	1	STK	RUBBER GROMMET 10-14	GUMMITÜLLE 10-14				
1280	03401	5	STK	HEXAGON SCREW M8 X 16	SKT-SCHRAUBE M8 X 16				
1290	11002	2	STK	SERRATED LOCK WASHER J 8.4	FÄCHERSCHEIBE J 8,4				
1300	10666	1	STK	GASKET	DICHTUNG				
1310	10662	1	STK	GASKET	DICHTUNG				
1320	10664	1	STK	COVERING SHEET RIGHT	VERKLEIDUNGSBLECH RECHTS				
1330	12904	1	STK	HEXAGON SCREW M10 X 90	SKT-SCHRAUBE M10 X 90				
1340	03422	1	STK	WASHER 10	SCHEIBE 10				
1350	03023	1	STK	SPRING WASHER B 10	FEDERSCHEIBE B 10				
1360	12905	1	STK	HEXAGON NUT M10	SKT-MUTTER M10				
1370	05809	1	STK	HEXAGON SCREW M8 X 65	SKT-SCHRAUBE M8 X 65				
1380	05747	2	STK	STEEL TUBE 12X1.5 L= 19	STAHLROHR 12X1,5 L= 19				
1390	03756	4	STK	LOCK NUT M8	SICH-MUTTER M8				
1420	06334	4	STK	SHEET SCREW 4.8 X 16	BLECHSCHRAUBE 4,8 X 16				
1440	05759	1	STK	BUFFER D=40X20	PUFFER D=40X20			V	

1096086 B_11089 GEDA MAXI 120 S 220V / GEDA MAXI 120 S 220V

Pos. / Item	Art.Nr. / Item. No.	Menge / Quantity	Einheit / Unit	Description	Bezeichnung		Sonderfarbe (S) / Special Color (S)	Verschleißteil / Expendable part	Kommentar / Comment
1450	03403	1	STK	SPRING WASHER B 8	FEDERSCHEIBE B 8				
1460	03402	1	STK	HEXAGON NUT M8	SKT-MUTTER M8				
1465	18746	1	STK	DOME NUT M 8	HUTMUTTER M 8				
9000	24330	1	STK	LICENCE PLATE	KENNZEICHNUNGSSATZ				
9015	28606	1	STK	SIGN -GEDA ORIGINAL-	SCHILD -GEDA ORIGINAL-				
9030	28611	1	STK	SIGN -GEDA MAXI 120 S-	SCHILD -GEDA MAXI 120 S-				
9050	10252	1	STK	SIGN -2.0 A-	SCHILD -2,0 A (T)-				
9060	33697	1	STK	SIGN -SOUND POWER LEVEL-	SCHILD -SCHALLPEGEL 78db-				
9070	K02928	1	STK	SIGN "NOT INTERVENE WHILE MACHINE IS RUNNING"	SCHILD "NICHT IN LAUFENDE MASCHINE GREIFEN"				
9080	K03452	1	STK	SIGN "DO NOT STAND UNDER SUSPENDED LOAD"	SCHILD "NICHT UNTER SCHWEBENDER LAST"				
9090	K01957	1	STK	SIGN INSTANT SUPPORT	SCHILD INSTANT SUPPORT				

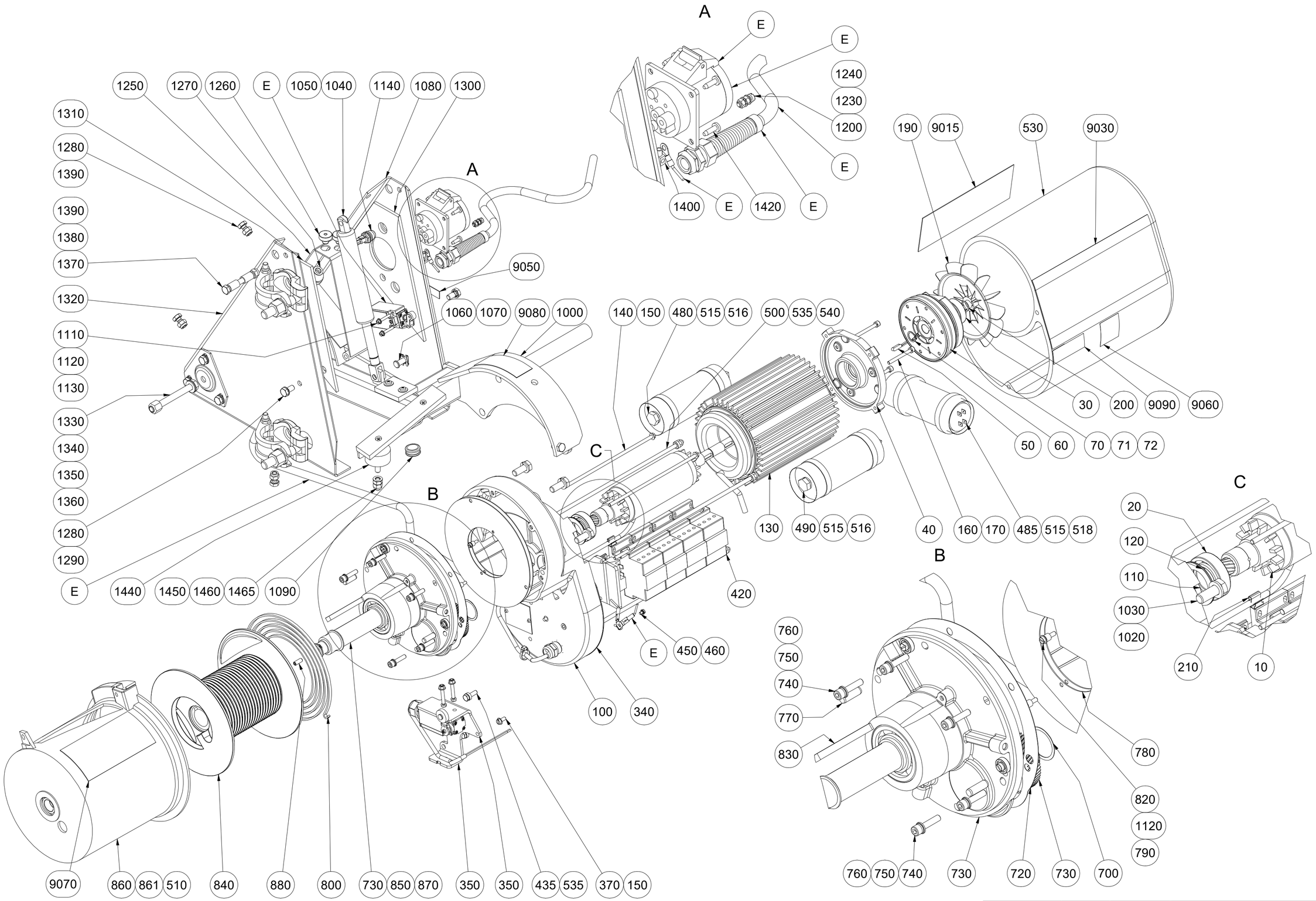

Ersatzteilliste	Datum / Date	Name	ID: 14277
erstellt / created	01.08.2017	galster	
geändert / changed	25.07.2023	galster	

GEDA® GmbH
Mertinger Str. 60
86663 Asbach-Bäumenheim

Zeichnungsnummer / Drawing number:

1096093.idw C

1096093 C_14277 GEDA MAXI 120 S 110V / GEDA MAXI 120 S 110V

Pos. / Item	Art.Nr. / Item. No.	Menge / Quantity	Einheit / Unit	Description	Bezeichnung		Sonderfarbe (S) / Special Color (S)	Verschleißteil / Expendable part	Kommentar / Comment
0010	63286	1	STK	ROTOR WITH PINION Z=14	LÄUFER MIT RITZEL Z=14				
0020	06070	1	STK	GROOVED BALL BEARING 25/47X12	RILLENKUGELLAGER 25/47X12			V	
0030	06294	1	STK	GROOVED BALL BEARING 20/42X12	RILLENKUGELLAGER 20/42X12			V	
0040	10095	1	STK	BEARING SHIELD	LAGERSCHILD				
0050	05906	2	STK	PARALLEL KEY 5 X 5 X 18	PASSFEDER 5 X 5 X 18				
0060	04371	1	STK	CIRCLIP 15 X 1.0	SICHERUNGSRING 15 X 1,0				
0070	10614	1	STK	BRAKE 105V 8Nm	BREMSE 105V 8Nm				
0071	11047	1	STK	FRICTION WASHER	REIBSCHEIBE			V	
0072	03646	1	STK	BRAKE LINING	BREMSBELAG			V	
0100	10602	1	STK	GEAR BOX MAXI 150S/120S	GETRIEBEGEHÄUSE				
0110	05905	1	STK	SHAFT SEAL 25X37X7	WELLENDICHTRING 25X37X7				
0120	05244	2	STK	DISC SPRING	TELLERFEDER				
0130	63285	1	STK	STATOR 0.45/1.35KW 110V	STATOR 0,45/1,35KW 110V				
0140	10531	4	STK	HEXAGON SCREW M5 X 192	SKT-SCHRAUBE M5 X 192				
0150	03179	5	STK	SPRING WASHER B 5	FEDERSCHEIBE B 5				
0160	05366	3	STK	CHEESE HEAD SCREW M5 X 50	ZYL-SCHRAUBE M5 X 50				
0170	04866	3	STK	SPLIT WASHER 5	FEDERRING 5				
0190	10098	1	STK	FAN WHEEL	LÜFTERRAD d=14				
0200	03830	1	STK	CIRCLIP 14 X 1.0	SICHERUNGSRING 14 X 1,0				
0210	12799	2	STK	CABLE FIXING CLIP S=3-5MM	KABELBEFESTIGUNG CLIP S=3-5MM				

1096093 C_14277 GEDA MAXI 120 S 110V / GEDA MAXI 120 S 110V

Pos. / Item	Art.Nr. / Item. No.	Menge / Quantity	Einheit / Unit	Description	Bezeichnung		Sonderfarbe (S) / Special Color (S)	Verschleißteil / Expendable part	Kommentar / Comment
0340	19756	1	STK	GASKET 9X3X3X1	DICHTUNG 9X3X3X1				
0350	18783	1	STK	LIMIT SWITCH	ENDSCHALTER				s.Zg.1096041
0370	03177	1	STK	CHEESE HEAD SCREW M5 X 12	ZYL-SCHRAUBE M5 X 12				
0420	14426	1	STK	MOUNTING PLATE 120S 110V	MONTAGEPLATTE 120S 110V				
0435	04362	2	STK	HEXAGON SCREW M6 X 20	SKT-SCHRAUBE M6 X 20				
0450	03773	1	STK	CHEESE HEAD SCREW M4 X 6	ZYL-SCHRAUBE M4 X 6				
0460	03308	1	STK	SERRATED LOCK WASHER J 4.3	FÄCHERSCHEIBE J 4,3				
0480	06498	1	STK	STARTER CAPACITOR 160 mF	ANLAUFKONDENSATOR 160mF				
0485	06498	1	STK	STARTER CAPACITOR 160mF	ANLAUFKONDENSATOR 160mF				
0490	11285	1	STK	OPERATING CAPACITOR 120uF	BETRIEBSKONDENSATOR 120 uF				
0500	10623	3	STK	BOLT M6 X 275	STIFTSCHRAUBE M6 X 275				
0510	05364	1	STK	INSULATION PAPER 600 X 250	ZUSCHNITT 600 X 250				
0515	10176	3	STK	INSULATION PAPER	PSP-ZUSCHNITT				
0516	13643	4	STK	ELASTIC BAND D = 50MM	GUMMISPANNBAND D = 50MM				
0518	05674	2	STK	RUBBER RING	MOOSGUMMIRING				
0530	26990	1	STK	PROTECTIVE HOOD	SCHUTZHAUBE				
0535	04877	5	STK	SEALING RING M6	DICHTRING M6				
0540	04878	3	STK	CAP NUT M6	HUTMUTTER M6				
0700	08416	1	STK	WASHER 30	SCHEIBE 30				
0720	10625	1	STK	GASKET	DICHTUNG				

1096093 C_14277 GEDA MAXI 120 S 110V / GEDA MAXI 120 S 110V

Pos. / Item	Art.Nr. / Item. No.	Menge / Quantity	Einheit / Unit	Description	Bezeichnung		Sonderfarbe (S) / Special Color (S)	Verschleißteil / Expendable part	Kommentar / Comment
0730	10626	1	STK	OUTPUT MAXI 150S Z=59	ABTRIEB MAXI 150S Z=59				s.Zg.1096029
0740	12319	6	STK	CHEESE HEAD SCREW M6 X 28	ZYL-SCHRAUBE M6 X 28				
0750	04478	6	STK	SINGLE SPRING WASHER	FEDERRING				
0760	04281	6	STK	WASHER 6.4	SCHEIBE 6,4				
0770	07270	2	STK	CYLINDRICAL PIN 8 X 24	ZYLINDERSTIFT 8 X 24				
0780	10633	2	STK	METAL SHEET	BLECHSCHEIBE				
0790	10850	2	STK	BUSH d=4.2/D=7 X 6	BUCHSE-D d=4,2/D=7 X 6				
0800	10636	1	STK	FLAT COIL SPRING	SPIRALFEDER				
0820	03038	2	STK	CHEESE HEAD SCREW M4 X 16	ZYL-SCHRAUBE M4 X 16				
0830	10637	1	STK	PARALLEL KEY 8 X 7 X 80	PASSFEDER 8 X 7 X 80				
0840	10638	1	STK	ROPE DRUM 60S / 150S	SEILTROMMEL				
0850	03822	1	STK	CIRCLIP 30 X 1.5	SICHERUNGSRING 30 X 1,5				
0860	11122	1	STK	DRUM GUARD WITH BEARING	TROMMELSCHUTZ MIT LAGER				
0861	10640	1	STK	DRUM GUARD CPL.[BEARING/ROLL.]	TROMMELSCHUTZ KPL[LAGER/ROLLE]				
0870	03247	1	STK	CIRCLIP 20 X 1.2	SICHERUNGSRING 20 X 1,2				
0880	06533	1	STK	HEADLESS PIN M6 X 16	GEWINDESTIFT M6 X 16				
1000	10647	1	STK	LEVER 120/150S	KIPPROHR 120/150S				s.Zg.1096039
1020	04920	4	STK	SPLIT WASHER A 10	FEDERRING A 10				
1030	04576	4	STK	HEXAGON SCREW M10 X 25	SKT-SCHRAUBE M10 X 25				
1040	10728	1	STK	GAS PRESSURE SPRING 2150N	GASDRUCKFEDER 2150N				

1096093 C_14277 GEDA MAXI 120 S 110V / GEDA MAXI 120 S 110V

Pos. / Item	Art.Nr. / Item. No.	Menge / Quantity	Einheit / Unit	Description	Bezeichnung		Sonderfarbe (S) / Special Color (S)	Verschleißteil / Expendable part	Kommentar / Comment
1050	08218	1	STK	FORK HEAD G8 X 16, M10	GABELKOPF G8 X 16, M10				
1060	05796	1	STK	BOLT	BOLZEN				
1070	05739	1	STK	PROTECTIVE DEVICE SL 8	SL-SICHERUNG 8				
1080	10657	1	STK	COVERING SHEET LEFT	VERKLEIDUNGSBLECH LINKS				
1090	05953	1	STK	GROMMET	GUMMITÜLLE				
1110	05387	2	STK	CHEESE HEAD SCREW M4 X 25	ZYL-SCHRAUBE M4 X 25				
1120	03266	4	STK	SPRING WASHER B4	FEDERSCHEIBE B4				
1130	04887	2	STK	SPLIT WASHER 4	FEDERRING 4				
1140	63717	1	STK	FUSE 2,0A COMPLETE	SICHERUNG 2,0A KPL.				
1200	04099	1	STK	CHEESE HEAD SCREW M5 X 16	ZYL-SCHRAUBE M5 X 16				
1230	06004	2	STK	SERRATED LOCK WASHER J 5.3	FÄCHERSCHEIBE J 5,3				
1240	03178	2	STK	HEXAGON NUT M5	SKT-MUTTER M5				
1250	10659	1	STK	TERMINAL BOX	KLEMMKASTEN				
1260	10160	2	STK	RUBBER GROMMET 5-7	GUMMITÜLLE 5-7				
1270	10159	1	STK	RUBBER GROMMET 10-14	GUMMITÜLLE 10-14				
1280	03401	5	STK	HEXAGON SCREW M8 X 16	SKT-SCHRAUBE M8 X 16				
1290	11002	2	STK	SERRATED LOCK WASHER J 8.4	FÄCHERSCHEIBE J 8,4				
1300	10666	1	STK	GASKET	DICHTUNG				
1310	10662	1	STK	GASKET	DICHTUNG				
1320	10664	1	STK	COVERING SHEET RIGHT	VERKLEIDUNGSBLECH RECHTS				

1096093 C_14277 GEDA MAXI 120 S 110V / GEDA MAXI 120 S 110V

Pos. / Item	Art.Nr. / Item. No.	Menge / Quantity	Einheit / Unit	Description	Bezeichnung		Sonderfarbe (S) / Special Color (S)	Verschleißteil / Expendable part	Kommentar / Comment
1330	12904	1	STK	HEXAGON SCREW M10 X 90	SKT-SCHRAUBE M10 X 90				
1340	03422	1	STK	WASHER 10	SCHEIBE 10				
1350	03023	1	STK	SPRING WASHER B 10	FEDERSCHEIBE B 10				
1360	12905	1	STK	HEXAGON NUT M10	SKT-MUTTER M10				
1370	05809	1	STK	HEXAGON SCREW M8 X 65	SKT-SCHRAUBE M8 X 65				
1380	05747	2	STK	STEEL TUBE 12X1.5 L= 19	STAHLROHR 12X1,5 L= 19				
1390	03756	4	STK	LOCK NUT M8	SICH-MUTTER M8				
1400	03327	1	STK	CLAMPING STRIP	KLEMMLEISTE				
1420	06334	4	STK	SHEET SCREW 4.8 X 16	BLECHSCHRAUBE 4,8 X 16				
1440	05759	1	STK	BUFFER D=40X20	PUFFER D=40X20			V	
1450	03403	1	STK	SPRING WASHER B 8	FEDERSCHEIBE B 8				
1460	03402	1	STK	HEXAGON NUT M8	SKT-MUTTER M8				
1465	18746	1	STK	DOME NUT M 8	HUTMUTTER M 8				
9015	28606	1	STK	SIGN -GEDA ORIGINAL-	SCHILD -GEDA ORIGINAL-				
9030	28611	1	STK	SIGN -GEDA MAXI 120 S-	SCHILD -GEDA MAXI 120 S-				
9050	10252	1	STK	SIGN -2.0 A-	SCHILD -2,0 A (T)-				
9060	33697	1	STK	SIGN -SOUND POWER LEVEL-	SCHILD -SCHALLPEGEL 78db-				
9070	K03452	1	STK	SIGN "DO NOT STAND UNDER SUSPENDED LOAD"	SCHILD "NICHT UNTER SCHWEBENDER LAST"				
9080	K02928	1	STK	SIGN "NOT INTERVENE WHILE MACHINE IS RUNNING"	SCHILD "NICHT IN LAUFENDE MASCHINE GREIFEN"				
9090	K01957	1	STK	SIGN INSTANT SUPPORT	SCHILD INSTANT SUPPORT				

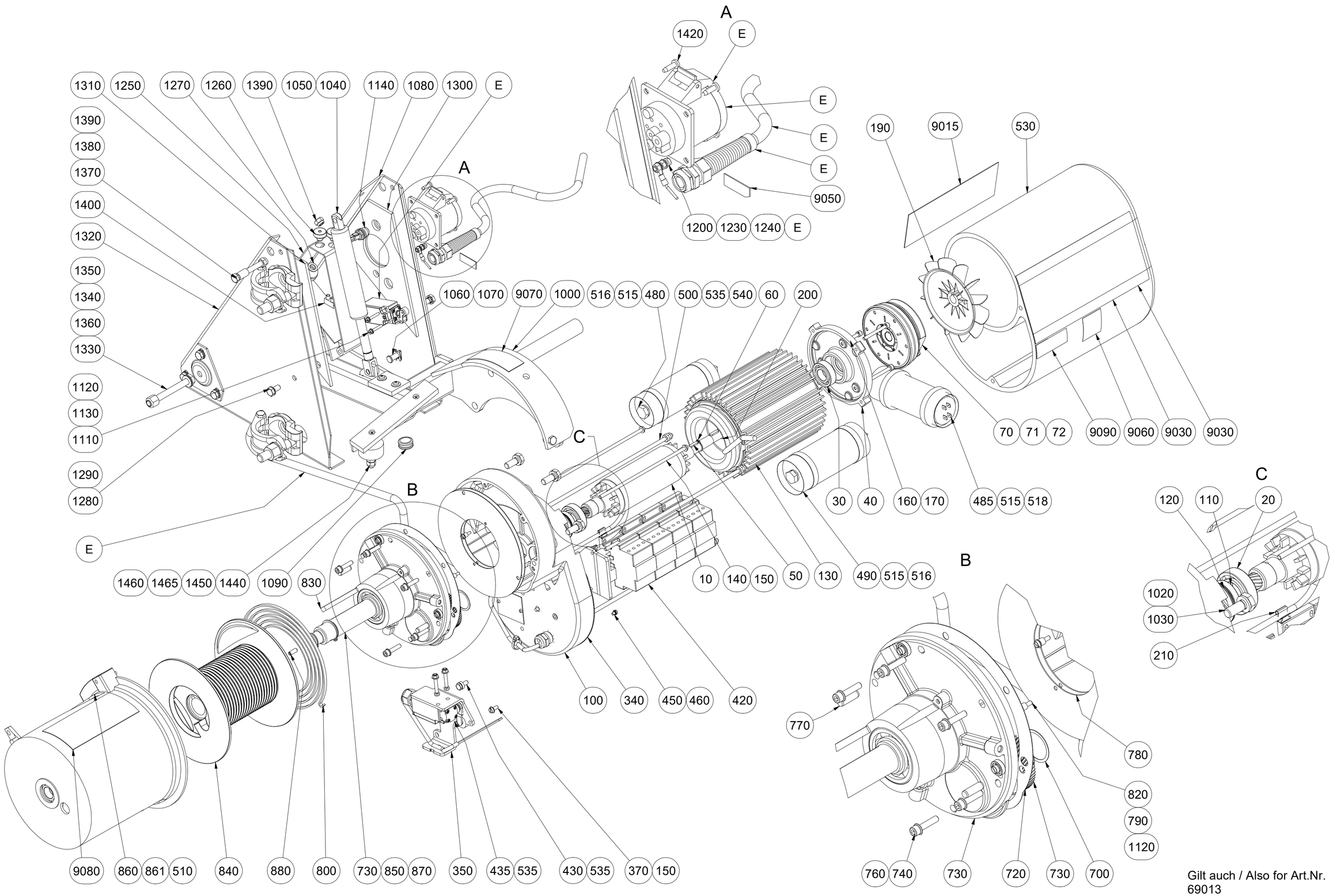

Gilt auch / Also for Art.Nr. 69013

Ersatzteilliste	Datum / Date	Name	ID: 53234
erstellt / created	01.08.2017	galster	
geändert / changed	05.06.2025	galster	

GEDA®
GmbH
Mertinger Str. 60
86663 Asbach-Bäumenheim

Zeichnungsnummer / Drawing number:

1096104.idw C.-

1096104 C.-_53234 GEDA MAXI 120 S 110V-120V 50/60HZ USA / GEDA MAXI 120 S 110V-120V 50/60HZ USA

Pos. / Item	Art.Nr. / Item. No.	Menge / Quantity	Einheit / Unit	Description	Bezeichnung		Sonderfarbe (S) / Special Color (S)	Verschleißteil / Expendable part	Kommentar / Comment
0010	63286	1	STK	ROTOR WITH PINION Z=14	LÄUFER MIT RITZEL Z=14				
0020	06070	1	STK	GROOVED BALL BEARING 25/47X12	RILLENKUGELLAGER 25/47X12			V	
0030	06294	1	STK	GROOVED BALL BEARING 20/42X12	RILLENKUGELLAGER 20/42X12			V	
0040	10095	1	STK	BEARING SHIELD	LAGERSCHILD				
0050	05906	2	STK	PARALLEL KEY 5 X 5 X 18	PASSFEDER 5 X 5 X 18				
0060	04371	1	STK	CIRCLIP 15 X 1.0	SICHERUNGSRING 15 X 1,0				
0070	10614	1	STK	BRAKE 105V 8Nm	BREMSE 105V 8Nm				
0071	11047	1	STK	FRICTION WASHER	REIBSCHEIBE			V	
0072	03646	1	STK	BRAKE LINING	BREMSBELAG			V	
0100	10602	1	STK	GEAR BOX MAXI 150S/120S	GETRIEBEGEHÄUSE				
0110	05905	1	STK	SHAFT SEAL 25X37X7	WELLENDICHTRING 25X37X7				
0120	05244	2	STK	DISC SPRING	TELLERFEDER				
0130	63285	1	STK	STATOR 0.45/1.35KW 110V	STATOR 0,45/1,35KW 110V				
0140	10531	4	STK	HEXAGON SCREW M5 X 192	SKT-SCHRAUBE M5 X 192				
0150	03179	5	STK	SPRING WASHER B 5	FEDERSCHEIBE B 5				
0160	05366	3	STK	CHEESE HEAD SCREW M5 X 50	ZYL-SCHRAUBE M5 X 50				
0170	04866	3	STK	SPLIT WASHER 5	FEDERRING 5				
0190	10098	1	STK	FAN WHEEL	LÜFTERRAD d=14				
0200	03830	1	STK	CIRCLIP 14 X 1.0	SICHERUNGSRING 14 X 1,0				
0210	12799	2	STK	CABLE FIXING CLIP S=3-5MM	KABELBEFESTIGUNG CLIP S=3-5MM				

1096104 C.-_53234 GEDA MAXI 120 S 110V-120V 50/60HZ USA / GEDA MAXI 120 S 110V-120V 50/60HZ USA

Pos. / Item	Art.Nr. / Item. No.	Menge / Quantity	Einheit / Unit	Description	Bezeichnung		Sonderfarbe (S) / Special Color (S)	Verschleißteil / Expendable part	Kommentar / Comment
0340	19756	1	STK	GASKET 9X3X3X1	DICHTUNG 9X3X3X1				
0350	18783	1	STK	LIMIT SWITCH	ENDSCHALTER				s.Zg.1096041
0370	03177	1	STK	CHEESE HEAD SCREW M5 X 12	ZYL-SCHRAUBE M5 X 12				
0420	14426	1	STK	MOUNTING PLATE 120S 110V	MONTAGEPLATTE 120S 110V				
0430	03201	1	STK	HEXAGON SCREW M6 X 16	SKT-SCHRAUBE M6 X 16				
0435	04362	1	STK	HEXAGON SCREW M6 X 20	SKT-SCHRAUBE M6 X 20				
0450	03773	1	STK	CHEESE HEAD SCREW M4 X 6	ZYL-SCHRAUBE M4 X 6				
0460	03308	1	STK	SERRATED LOCK WASHER J 4.3	FÄCHERSCHEIBE J 4,3				
0480	06498	1	STK	STARTER CAPACITOR 160 mF	ANLAUFKONDENSATOR 160mF				
0485	06082	1	STK	STARTER CAPACITOR 160mF	ANLAUFKONDENSATOR 160mF				
0490	11285	1	STK	OPERATING CAPACITOR 120uF	BETRIEBSKONDENSATOR 120 uF				
0500	10623	3	STK	BOLT M6 X 275	STIFTSCHRAUBE M6 X 275				
0510	05364	1	STK	INSULATION PAPER 600 X 250	ZUSCHNITT 600 X 250				
0515	10176	3	STK	INSULATION PAPER	PSP-ZUSCHNITT				
0516	13643	4	STK	ELASTIC BAND D = 50MM	GUMMISPANNBAND D = 50MM				
0518	05674	2	STK	RUBBER RING	MOOSGUMMIRING				
0530	10624	1	STK	PROTECTIVE HOOD	SCHUTZHAUBE				
0535	04877	5	STK	SEALING RING M6	DICHTRING M6				
0540	04878	3	STK	CAP NUT M6	HUTMUTTER M6				
0700	08416	1	STK	WASHER 30	SCHEIBE 30				

1096104 C.-_53234 GEDA MAXI 120 S 110V-120V 50/60HZ USA / GEDA MAXI 120 S 110V-120V 50/60HZ USA

Pos. / Item	Art.Nr. / Item. No.	Menge / Quantity	Einheit / Unit	Description	Bezeichnung		Sonderfarbe (S) / Special Color (S)	Verschleißteil / Expendable part	Kommentar / Comment
0720	10625	1	STK	GASKET	DICHTUNG				
0730	10626	1	STK	OUTPUT MAXI 150S Z=59	ABTRIEB MAXI 150S Z=59				s.Zg.1096029
0740	12319	6	STK	CHEESE HEAD SCREW M6 X 28	ZYL-SCHRAUBE M6 X 28				
0760	04281	6	STK	WASHER 6.4	SCHEIBE 6,4				
0770	07270	2	STK	CYLINDRICAL PIN 8 X 24	ZYLINDERSTIFT 8 X 24				
0780	10633	2	STK	METAL SHEET	BLECHSCHEIBE				
0790	10850	2	STK	BUSH d=4.2/D=7 X 6	BUCHSE-D d=4,2/D=7 X 6				
0800	10636	1	STK	FLAT COIL SPRING	SPIRALFEDER				
0820	03038	2	STK	CHEESE HEAD SCREW M4 X 16	ZYL-SCHRAUBE M4 X 16				
0830	10637	1	STK	PARALLEL KEY 8 X 7 X 80	PASSFEDER 8 X 7 X 80				
0840	10638	1	STK	ROPE DRUM 60S / 150S	SEILTROMMEL				
0850	03822	1	STK	CIRCLIP 30 X 1.5	SICHERUNGSRING 30 X 1,5				
0860	11122	1	STK	DRUM GUARD WITH BEARING	TROMMELSCHUTZ MIT LAGER				
0861	10640	1	STK	DRUM GUARD CPL.[BEARING/ROLL.]	TROMMELSCHUTZ KPL[LAGER/ROLLE]				
0870	03247	1	STK	CIRCLIP 20 X 1.2	SICHERUNGSRING 20 X 1,2				
0880	06533	1	STK	HEADLESS PIN M6 X 16	GEWINDESTIFT M6 X 16				
1000	10647	1	STK	LEVER 120/150S	KIPPROHR 120/150S				s.Zg.1096039
1020	04920	4	STK	SPLIT WASHER A 10	FEDERRING A 10				
1030	04576	4	STK	HEXAGON SCREW M10 X 25	SKT-SCHRAUBE M10 X 25				
1040	10728	1	STK	GAS PRESSURE SPRING 2150N	GASDRUCKFEDER 2150N				

1096104 C.-_53234 GEDA MAXI 120 S 110V-120V 50/60HZ USA / GEDA MAXI 120 S 110V-120V 50/60HZ USA

Pos. / Item	Art.Nr. / Item. No.	Menge / Quantity	Einheit / Unit	Description	Bezeichnung		Sonderfarbe (S) / Special Color (S)	Verschleißteil / Expendable part	Kommentar / Comment
1050	08218	1	STK	FORK HEAD G8 X 16, M10	GABELKOPF G8 X 16, M10				
1060	05796	1	STK	BOLT	BOLZEN				
1070	05739	1	STK	PROTECTIVE DEVICE SL 8	SL-SICHERUNG 8				
1080	10657	1	STK	COVERING SHEET LEFT	VERKLEIDUNGSBLECH LINKS				
1090	05953	1	STK	GROMMET	GUMMITÜLLE				
1110	05387	2	STK	CHEESE HEAD SCREW M4 X 25	ZYL-SCHRAUBE M4 X 25				
1120	03266	4	STK	SPRING WASHER B4	FEDERSCHEIBE B4				
1130	04887	2	STK	SPLIT WASHER 4	FEDERRING 4				
1140	63717	1	STK	FUSE 2,0A COMPLETE	SICHERUNG 2,0A KPL.				
1200	04099	1	STK	CHEESE HEAD SCREW M5 X 16	ZYL-SCHRAUBE M5 X 16				
1230	06004	2	STK	SERRATED LOCK WASHER J 5.3	FÄCHERSCHEIBE J 5,3				
1240	03178	2	STK	HEXAGON NUT M5	SKT-MUTTER M5				
1250	10659	1	STK	TERMINAL BOX	KLEMMKASTEN				
1260	10160	2	STK	RUBBER GROMMET 5-7	GUMMITÜLLE 5-7				
1270	10159	1	STK	RUBBER GROMMET 10-14	GUMMITÜLLE 10-14				
1280	03401	5	STK	HEXAGON SCREW M8 X 16	SKT-SCHRAUBE M8 X 16				
1290	11002	2	STK	SERRATED LOCK WASHER J 8.4	FÄCHERSCHEIBE J 8,4				
1300	10666	1	STK	GASKET	DICHTUNG				
1310	10662	1	STK	GASKET	DICHTUNG				
1320	10664	1	STK	COVERING SHEET RIGHT	VERKLEIDUNGSBLECH RECHTS				

1096104 C.-_53234 GEDA MAXI 120 S 110V-120V 50/60HZ USA / GEDA MAXI 120 S 110V-120V 50/60HZ USA

Pos. / Item	Art.Nr. / Item. No.	Menge / Quantity	Einheit / Unit	Description	Bezeichnung		Sonderfarbe (S) / Special Color (S)	Verschleißteil / Expendable part	Kommentar / Comment
1330	12904	1	STK	HEXAGON SCREW M10 X 90	SKT-SCHRAUBE M10 X 90				
1340	03422	1	STK	WASHER 10	SCHEIBE 10				
1350	03023	1	STK	SPRING WASHER B 10	FEDERSCHEIBE B 10				
1360	12905	1	STK	HEXAGON NUT M10	SKT-MUTTER M10				
1370	05809	1	STK	HEXAGON SCREW M8 X 65	SKT-SCHRAUBE M8 X 65				
1380	05747	2	STK	STEEL TUBE 12X1.5 L= 19	STAHLROHR 12X1,5 L= 19				
1390	03756	4	STK	LOCK NUT M8	SICH-MUTTER M8				
1400	03327	1	STK	CLAMPING STRIP	KLEMMLEISTE				
1420	06334	4	STK	SHEET SCREW 4.8 X 16	BLECHSCHRAUBE 4,8 X 16				
1440	05759	1	STK	BUFFER D=40X20	PUFFER D=40X20			V	
1450	03403	1	STK	SPRING WASHER B 8	FEDERSCHEIBE B 8				
1460	03402	1	STK	HEXAGON NUT M8	SKT-MUTTER M8				
1465	18746	1	STK	DOME NUT M 8	HUTMUTTER M 8				
9015	28606	1	STK	SIGN -GEDA ORIGINAL-	SCHILD -GEDA ORIGINAL-				
9030	28611	1	STK	SIGN -GEDA MAXI 120 S-	SCHILD -GEDA MAXI 120 S-				
9050	10252	1	STK	SIGN -2.0 A-	SCHILD -2,0 A (T)-				
9060	33697	1	STK	SIGN -SOUND POWER LEVEL-	SCHILD -SCHALLPEGEL 78db-				
9070	K02928	1	STK	SIGN "NOT INTERVENE WHILE MACHINE IS RUNNING"	SCHILD "NICHT IN LAUFENDE MASCHINE GREIFEN"				
9080	K03452	1	STK	SIGN "DO NOT STAND UNDER SUSPENDED LOAD"	SCHILD "NICHT UNTER SCHWEBENDER LAST"				
9090	K09343	1	STK	SIGN -INSTANT SUPPORT-	SCHILD -INSTANT SUPPORT-				

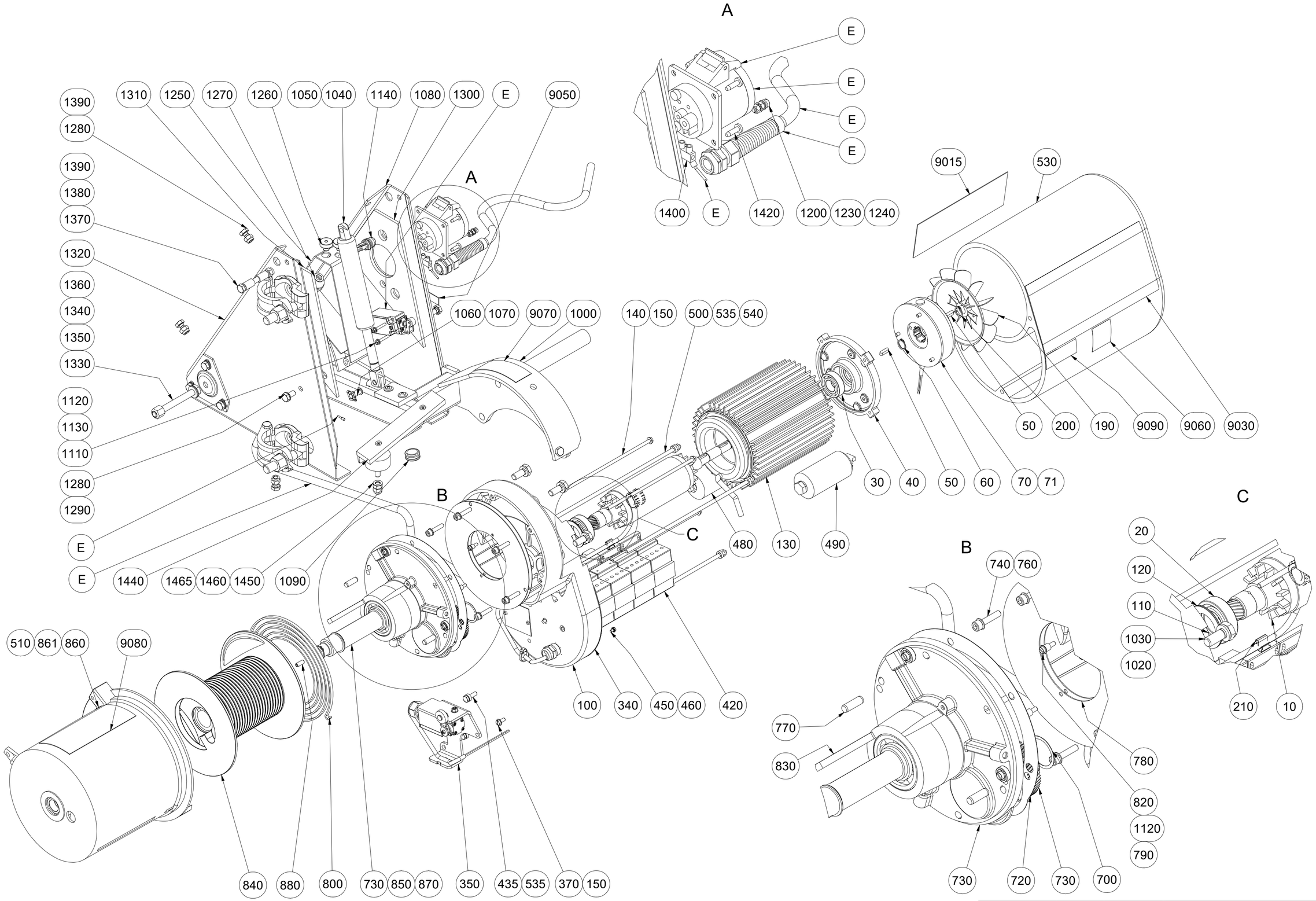

Ersatzteilliste	Datum / Date	Name	ID: 11102
erstellt / created	28.07.2017	galster	
geändert / changed	13.04.2026	galster	

GEDA® GmbH
Mertinger Str. 60
86663 Asbach-Bäumenheim

Zeichnungsnummer / Drawing number:

1095897.idw E

1095897 E_11102 GEDA MAXI 120 S 230V 50HZ / GEDA MAXI 120 S 230V 50HZ

Pos. / Item	Art.Nr. / Item. No.	Menge / Quantity	Einheit / Unit	Description	Bezeichnung		Sonderfarbe (S) / Special Color (S)	Verschleißteil / Expendable part	Kommentar / Comment
0010	63287	1	STK	ROTOR WITH PINION Z=18	LÄUFER MIT RITZEL Z=18				
0020	06070	1	STK	GROOVED BALL BEARING 25/47X12	RILLENKUGELLAGER 25/47X12			V	
0030	06294	1	STK	GROOVED BALL BEARING 20/42X12	RILLENKUGELLAGER 20/42X12			V	
0040	K12576	1	STK	BEARING SHIELD	LAGERSCHILD				
0050	05906	2	STK	PARALLEL KEY 5 X 5 X 18	PASSFEDER 5 X 5 X 18				
0060	04371	1	STK	CIRCLIP 15 X 1.0	SICHERUNGSRING 15 X 1,0				
0070	K08882	1	STK	BRAKE	BREMSE				
0071	K10220	1	STK	WEARING PARTS SETFOR BRAKE K08882	VERSCHLEISSTEILSET FÜR BREMSE K08882			V	
0100	10602-0001	1	STK	GEAR BOX	GETRIEBEGEHÄUSE				
0110	05905	1	STK	SHAFT SEAL 25X37X7	WELLENDICHTRING 25X37X7			V	
0120	05244	2	STK	DISC SPRING	TELLERFEDER				
0130	63279	1	STK	STATOR 0.45/1.35KW 230V	STATOR 0,45/1,35KW 230V				
0140	10531	4	STK	HEXAGON SCREW M5 X 192	SKT-SCHRAUBE M5 X 192				
0150	03179	5	STK	SPRING WASHER B 5	FEDERSCHEIBE B 5				
0190	10098	1	STK	FAN WHEEL	LÜFTERRAD d=14				
0200	03830	1	STK	CIRCLIP 14 X 1.0	SICHERUNGSRING 14 X 1,0				
0210	12799	2	STK	CABLE FIXING CLIP S=3-5MM	KABELBEFESTIGUNG CLIP S=3-5MM				
0340	19756	1	STK	GASKET 9X3X3X1	DICHTUNG 9X3X3X1				
0350	18783	1	STK	LIMIT SWITCH	ENDSCHALTER				s.Zg.1096041
0370	03177	1	STK	CHEESE HEAD SCREW M5 X 12	ZYL-SCHRAUBE M5 X 12				

1095897 E_11102 GEDA MAXI 120 S 230V 50HZ / GEDA MAXI 120 S 230V 50HZ

Pos. / Item	Art.Nr. / Item. No.	Menge / Quantity	Einheit / Unit	Description	Bezeichnung		Sonderfarbe (S) / Special Color (S)	Verschleißteil / Expendable part	Kommentar / Comment
0420	10974	1	STK	ASSEMBLY PLATE MAXI/STAR 150S	MONTAGEPLATTE MAXI/STAR 150S				
0435	04362	2	STK	HEXAGON SCREW M6 X 20	SKT-SCHRAUBE M6 X 20				
0450	03773	1	STK	CHEESE HEAD SCREW M4 X 6	ZYL-SCHRAUBE M4 X 6				
0460	03308	1	STK	SERRATED LOCK WASHER J 4.3	FÄCHERSCHEIBE J 4,3				
0480	11286	1	STK	STARTER CAPACITOR 80 mF	ANLAUFKONDENSATOR 80 mF				
0490	10175	1	STK	DRIVE CAPACITOR 40MF	BETRIEBSKONDENSATOR 40MF				
0500	10623	3	STK	BOLT M6 X 275	STIFTSCHRAUBE M6 X 275				
0510	05364	1	STK	INSULATION PAPER 600 X 250	ZUSCHNITT 600 X 250				
0530	26990	1	STK	PROTECTIVE HOOD	SCHUTZHAUBE				
0535	04877	5	STK	SEALING RING M6	DICHTRING M6				
0540	04878	3	STK	CAP NUT M6	HUTMUTTER M6				
0700	08416	1	STK	WASHER 30	SCHEIBE 30				
0720	10625	1	STK	GASKET	DICHTUNG				
0730	10767	1	STK	OUTPUT MAXI 120S Z=55	ABTRIEB MAXI 120S Z=55				
0740	12319	6	STK	CHEESE HEAD SCREW M6 X 28	ZYL-SCHRAUBE M6 X 28				
0760	04281	6	STK	WASHER 6.4	SCHEIBE 6,4				
0770	07270	2	STK	CYLINDRICAL PIN 8 X 24	ZYLINDERSTIFT 8 X 24				
0780	10633	2	STK	METAL SHEET	BLECHSCHEIBE				
0790	10850	2	STK	BUSH d=4.2/D=7 X 6	BUCHSE-D d=4,2/D=7 X 6				
0800	10636	1	STK	FLAT COIL SPRING	SPIRALFEDER				

1095897 E_11102 GEDA MAXI 120 S 230V 50HZ / GEDA MAXI 120 S 230V 50HZ

Pos. / Item	Art.Nr. / Item. No.	Menge / Quantity	Einheit / Unit	Description	Bezeichnung		Sonderfarbe (S) / Special Color (S)	Verschleißteil / Expendable part	Kommentar / Comment
0820	03038	2	STK	CHEESE HEAD SCREW M4 X 16	ZYL-SCHRAUBE M4 X 16				
0830	10637	1	STK	PARALLEL KEY 8 X 7 X 80	PASSFEDER 8 X 7 X 80				
0840	10638	1	STK	ROPE DRUM 60S / 150S	SEILTROMMEL				
0850	03822	1	STK	CIRCLIP 30 X 1.5	SICHERUNGSRING 30 X 1,5				
0860	11122	1	STK	DRUM GUARD WITH BEARING	TROMMELSCHUTZ MIT LAGER				
0861	10640	1	STK	DRUM GUARD CPL.[BEARING/ROLL.]	TROMMELSCHUTZ KPL[LAGER/ROLLE]				
0870	03247	1	STK	CIRCLIP 20 X 1.2	SICHERUNGSRING 20 X 1,2				
0880	06533	1	STK	HEADLESS PIN M6 X 16	GEWINDESTIFT M6 X 16				
1000	10647	1	STK	LEVER 120/150S	KIPPROHR 120/150S				s.Zg.1096039
1020	04920	4	STK	SPLIT WASHER A 10	FEDERRING A 10				
1030	04576	4	STK	HEXAGON SCREW M10 X 25	SKT-SCHRAUBE M10 X 25				
1040	10728	1	STK	GAS PRESSURE SPRING 2150N	GASDRUCKFEDER 2150N				
1050	08218	1	STK	FORK HEAD G8 X 16, M10	GABELKOPF G8 X 16, M10				
1060	05796	1	STK	BOLT	BOLZEN				
1070	05739	1	STK	PROTECTIVE DEVICE SL 8	SL-SICHERUNG 8				
1080	10657	1	STK	COVERING SHEET LEFT	VERKLEIDUNGSBLECH LINKS				
1090	05953	1	STK	GROMMET	GUMMITÜLLE				
1110	05387	2	STK	CHEESE HEAD SCREW M4 X 25	ZYL-SCHRAUBE M4 X 25				
1120	03266	4	STK	SPRING WASHER B4	FEDERSCHEIBE B4				
1130	04887	2	STK	SPLIT WASHER 4	FEDERRING 4				

1095897 E_11102 GEDA MAXI 120 S 230V 50HZ / GEDA MAXI 120 S 230V 50HZ

Pos. / Item	Art.Nr. / Item. No.	Menge / Quantity	Einheit / Unit	Description	Bezeichnung		Sonderfarbe (S) / Special Color (S)	Verschleißteil / Expendable part	Kommentar / Comment
1140	63717	1	STK	FUSE 2,0A COMPLETE	SICHERUNG 2,0A KPL.				
1200	04099	1	STK	CHEESE HEAD SCREW M5 X 16	ZYL-SCHRAUBE M5 X 16				
1230	06004	2	STK	SERRATED LOCK WASHER J 5.3	FÄCHERSCHEIBE J 5,3				
1240	03178	2	STK	HEXAGON NUT M5	SKT-MUTTER M5				
1250	10659	1	STK	TERMINAL BOX	KLEMMKASTEN				
1260	10160	2	STK	RUBBER GROMMET 5-7	GUMMITÜLLE 5-7				
1270	10159	1	STK	RUBBER GROMMET 10-14	GUMMITÜLLE 10-14				
1280	03401	5	STK	HEXAGON SCREW M8 X 16	SKT-SCHRAUBE M8 X 16				
1290	11002	2	STK	SERRATED LOCK WASHER J 8.4	FÄCHERSCHEIBE J 8,4				
1300	10666	1	STK	GASKET	DICHTUNG				
1310	10662	1	STK	GASKET	DICHTUNG				
1320	10664	1	STK	COVERING SHEET RIGHT	VERKLEIDUNGSBLECH RECHTS				
1330	12904	1	STK	HEXAGON SCREW M10 X 90	SKT-SCHRAUBE M10 X 90				
1340	03422	1	STK	WASHER 10	SCHEIBE 10				
1350	03023	1	STK	SPRING WASHER B 10	FEDERSCHEIBE B 10				
1360	12905	1	STK	HEXAGON NUT M10	SKT-MUTTER M10				
1370	05809	1	STK	HEXAGON SCREW M8 X 65	SKT-SCHRAUBE M8 X 65				
1380	05747	2	STK	STEEL TUBE 12X1.5 L= 19	STAHLROHR 12X1,5 L= 19				
1390	03756	4	STK	LOCK NUT M8	SICH-MUTTER M8				
1400	03327	1	STK	CLAMPING STRIP	KLEMMLEISTE				

1095897 E_11102 GEDA MAXI 120 S 230V 50HZ / GEDA MAXI 120 S 230V 50HZ

Pos. / Item	Art.Nr. / Item. No.	Menge / Quantity	Einheit / Unit	Description	Bezeichnung		Sonderfarbe (S) / Special Color (S)	Verschleißteil / Expendable part	Kommentar / Comment
1420	06334	4	STK	SHEET SCREW 4.8 X 16	BLECHSCHRAUBE 4,8 X 16				
1440	05759	1	STK	BUFFER D=40X20	PUFFER D=40X20			V	
1450	03403	1	STK	SPRING WASHER B 8	FEDERSCHEIBE B 8				
1460	03402	1	STK	HEXAGON NUT M8	SKT-MUTTER M8				
1465	18746	1	STK	DOME NUT M 8	HUTMUTTER M 8				
9015	28606	1	STK	SIGN -GEDA ORIGINAL-	SCHILD -GEDA ORIGINAL-				
9030	28611	1	STK	SIGN -GEDA MAXI 120 S-	SCHILD -GEDA MAXI 120 S-				
9050	10252	1	STK	SIGN -2.0 A-	SCHILD -2,0 A (T)-				
9060	33697	1	STK	SIGN -SOUND POWER LEVEL-	SCHILD -SCHALLPEGEL 78db-				
9070	K02928	1	STK	SIGN "NOT INTERVENE WHILE MACHINE IS RUNNING"	SCHILD "NICHT IN LAUFENDE MASCHINE GREIFEN"				
9080	K03452	1	STK	SIGN "DO NOT STAND UNDER SUSPENDED LOAD"	SCHILD "NICHT UNTER SCHWEBENDER LAST"				
9090	K01957	1	STK	SIGN "INSTAND SUPPORT"	SCHILD "INSTANT SUPPORT"				

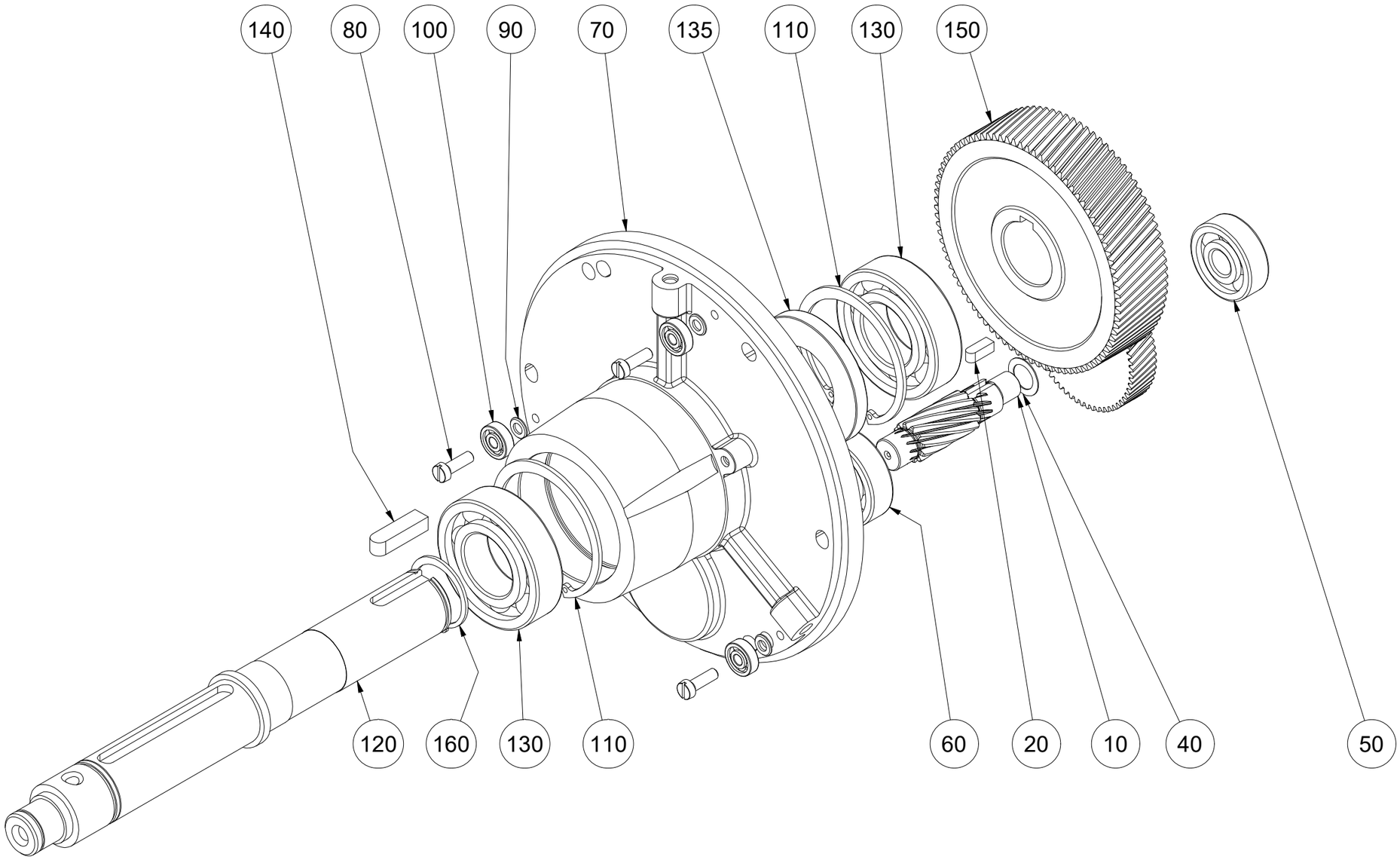

Ersatzteilliste	Datum / Date	Name	ID: 10626
erstellt / created	01.08.2017	galster	
geändert / changed	12.06.2024	galster	

GEDA®
GmbH
Mertinger Str. 60
86663 Asbach-Bäumenheim

Zeichnungsnummer / Drawing number:

1096029.idw A.-

1096029 A.-_10626 ABTRIEB MAXI 150S Z=59 / OUTPUT MAXI 150S Z=59

Pos. / Item	Art.Nr. / Item. No.	Menge / Quantity	Einheit / Unit	Description	Bezeichnung		Sonderfarbe (S) / Special Color (S)	Verschleißteil / Expendable part	Kommentar / Comment
0010	07301	1	STK	PINION N.T.12 W= 35 MM	RITZEL Z 12 B= 35 MM			V	
0020	07303	1	STK	PARALLEL KEY 5 X 5 X 14	PASSFEDER 5 X 5 X 14				
0040	03091	1	STK	ADJUST. WASHER 12 X 18 X 0.5	PASS-SCHEIBE 12 X 18 X 0,5				
0050	03823	1	STK	GROOVED BALL BEARING 12/37X12	RILLENKUGELLAGER 12/37X12			V	
0060	07302	1	STK	GROOVED BALL BEARING 15/42X13	RILLENKUGELLAGER 15/42X13			V	
0070	10627	1	STK	GEAR FLANSH	GETRIEBEFLANSCH				
0080	04099	3	STK	CHEESE HEAD SCREW M5 X 16	ZYL-SCHRAUBE M5 X 16				
0090	04974	3	STK	WASHER 5.3	SCHEIBE 5,3				
0100	10632	3	STK	GROOVED BALL BEARING 5/16X5	RILLENKUGELLAGER 5/16X5			V	
0110	03818	2	STK	CIRCLIP 62 X 2.0	SICHERUNGSRING 62 X 2,0				
0120	10629	1	STK	DRIVE SHAFT	ABTRIEBSWELLE				
0130	07298	2	STK	GROOVED BALL BEARING 30/62X16	RILLENKUGELLAGER 30/62X16			V	
0135	14308	1	STK	SHAFT SEALING RING A 30X00X7	WELLENDICHTRING A 30X62X7			V	
0140	04618	1	STK	PARALLEL KEY 8 X 7 X 30	PASSFEDER 8 X 7 X 30				
0150	07299	1	STK	PINION N.T.85 W= 30 MM	RITZEL Z 85 B= 30 MM			V	
0160	24542	1	STK	CIRCLIP 30 X 1.5	SICHERUNGSRING 30 X 1,5				

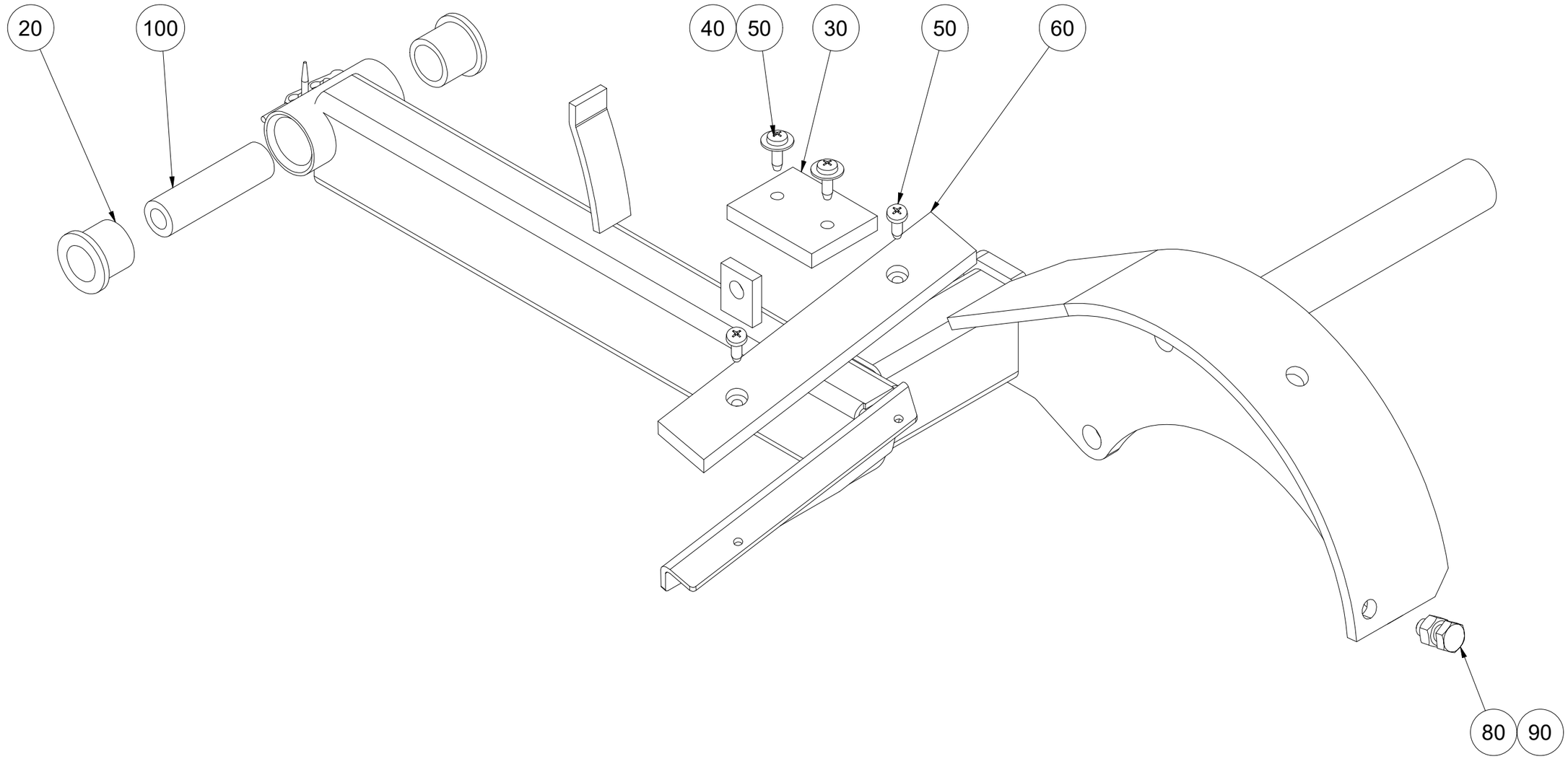

Ersatzteilliste	Datum / Date	Name	ID: 10647
erstellt / created	01.08.2017	GEDA\galster	
geändert / changed	18.10.2023	galster	

GEDA®
GmbH
Mertinger Str. 60
86663 Asbach-Bäumenheim

Zeichnungsnummer / Drawing number:

1096039.idw -

Ersatzteilliste / Spare part list

1096039 -_10647 KIPPROHR 120/150S / LEVER 120/150S

Pos. / Item	Art.Nr. / Item. No.	Menge / Quantity	Einheit / Unit	Description	Bezeichnung		Sonderfarbe (S) / Special Color (S)	Verschleißteil / Expendable part	Kommentar / Comment
0020	05744	2	STK	BUSHING D= 24X19 MM	BUCHSE D= 24X19 MM				
0030	06332	1	STK	FINGER GUARD	FINGERSCHUTZ				
0040	06333	2	STK	WASHER 5.3	SCHEIBE 5,3				
0050	06334	4	STK	SHEET SCREW 4.8 X 16	BLECHSCHRAUBE 4,8 X 16				
0060	10656	1	STK	ROPE CLAMPING DEVICE	SEILKLEMMPLATTE				
0080	03401	1	STK	HEXAGON SCREW M8 X 16	SKT-SCHRAUBE M8 X 16				
0090	03402	1	STK	HEXAGON NUT M8	SKT-MUTTER M8				
0100	10663	1	STK	STEEL TUBE 18X3.9 L= 65	STAHLROHR 18X3,9 L= 65				

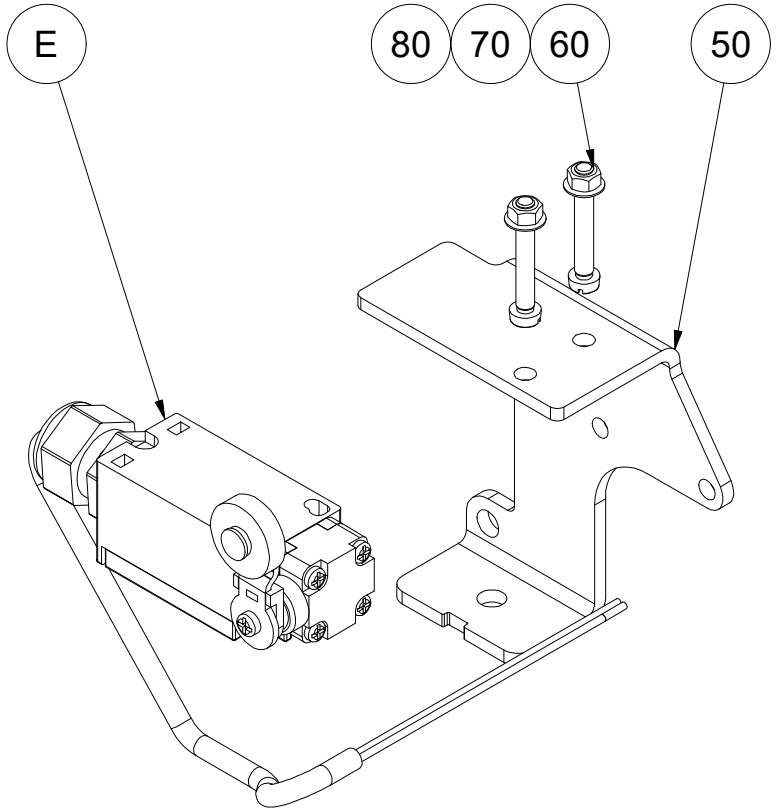

Ersatzteilliste	Datum / Date	Name	ID: 18783
erstellt / created	01.08.2017	GEDA\galster	
geändert / changed	18.10.2023	galster	

GEDA®
GmbH
Mertinger Str. 60
86663 Asbach-Bäumenheim

Zeichnungsnummer / Drawing number:

1096041.idw -

Ersatzteilliste / Spare part list

1096041 -_18783 ENDSCHALTER / LIMIT SWITCH

Pos. / Item	Art.Nr. / Item. No.	Menge / Quantity	Einheit / Unit	Description	Bezeichnung		Sonderfarbe (S) / Special Color (S)	Verschleißteil / Expendable part	Kommentar / Comment
0050	18781	1	STK	LIMIT SWITCH PLATE	ENDSCHALTERBLECH MAXI				
0060	06019	2	STK	CHEESE HEAD SCREW M5 X 35	ZYL-SCHRAUBE M5 X 35				
0070	03179	2	STK	SPRING WASHER B 5	FEDERSCHEIBE B 5				
0080	03178	2	STK	HEXAGON NUT M5	SKT-MUTTER M5				

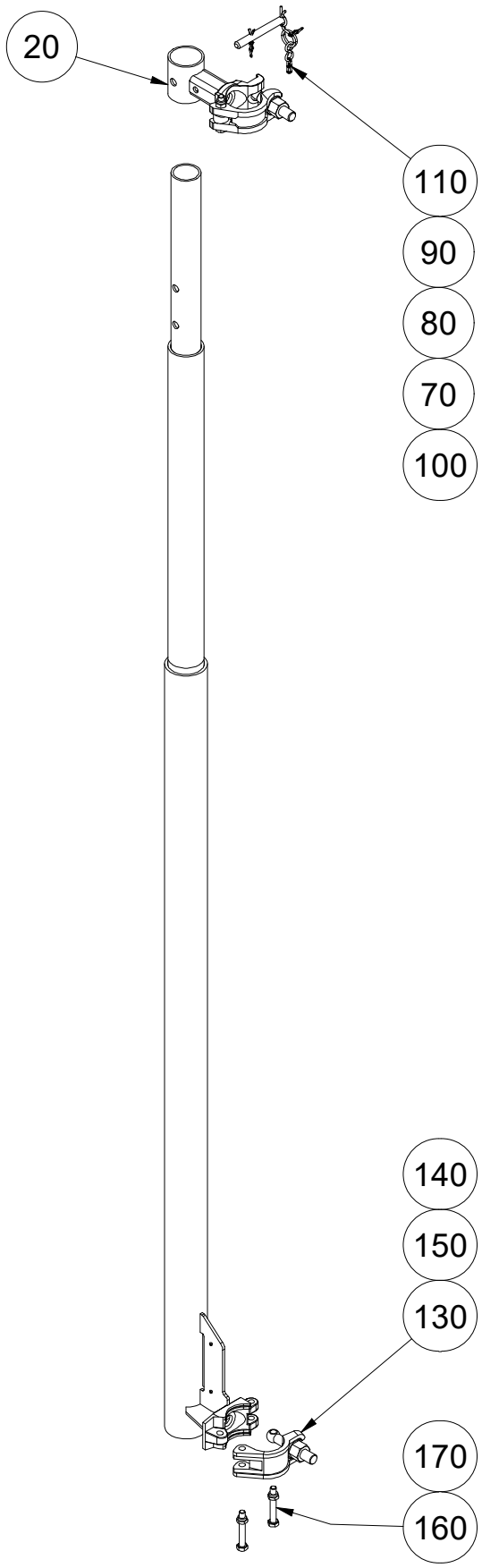

Ersatzteilliste	Datum / Date	Name	ID: 29497
erstellt / created	01.08.2017	galster	
geändert / changed	25.09.2025	galster	

GEDA®
GmbH
Mertinger Str. 60
86663 Asbach-Bäumenheim

Zeichnungsnummer / Drawing number:

1096126.idw A

1096126 A_29497 SCHWENKARMHALTERUNG / SWIVEL ARM SUPPORT

Pos. / Item	Art.Nr. / Item. No.	Menge / Quantity	Einheit / Unit	Description	Bezeichnung		Sonderfarbe (S) / Special Color (S)	Verschleißteil / Expendable part	Kommentar / Comment
0020	05815	1	STK	BRACKET TOP	HALTERUNG OBEN				
0070	06468	1	STK	PLUG BOLT	STECKBOLZEN				
0080	03018	1	STK	SPRING COTTERS 3MM	FEDERSTECKER 3MM				
0090	07181	1	STK	S-HOOK	S-HAKEN				
0100	03084	1	STK	SPLIT PIN 3.2 X 16	SPLINT 3,2 X 16				
0110	04529	1	STK	CHAIN	KETTE				
0130	40675	1	STK	SCAFFOLD CLAMP D 48.3	GERÜST-SCHELLE D 48,3				
0140	07214	1	STK	HEXAGON NUT M14	SKT-MUTTER M14				
0150	12535	1	STK	EYE BOLT M14 X 75	AUGENSCHRAUBE M14 X 75				
0160	62922	2	STK	HEXAGON SCREW M8 X 55	SKT-SCHRAUBE M8 X 55				
0170	37040	2	STK	LOCK NUT M8	SICH-MUTTER M8				

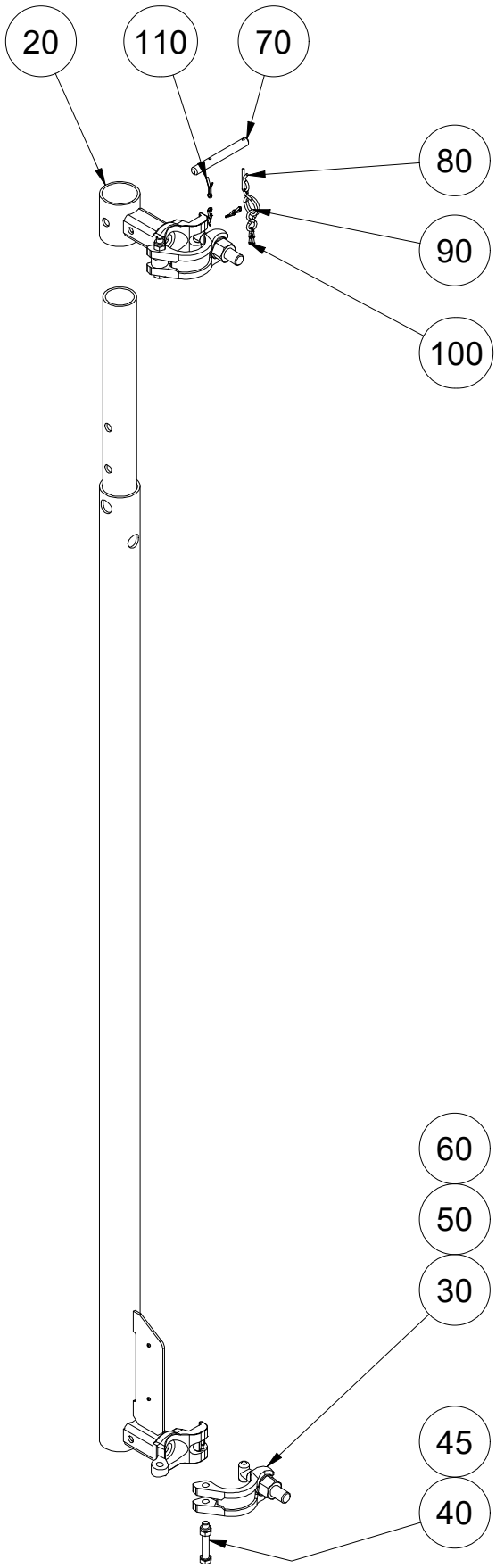

Ersatzteilliste	Datum / Date	Name	ID: 01407
erstellt / created	08.12.2020	galster	
geändert / changed	25.09.2025	galster	

GEDA®
GmbH
Mertinger Str. 60
86663 Asbach-Bäumenheim

Zeichnungsnummer / Drawing number:

1185862.idw A

1185862 A_01407 SCHWENKARMHALTERUNG / SWIVEL ARM SUPPORT TO FIX SWIVEL ARM

Pos. / Item	Art.Nr. / Item. No.	Menge / Quantity	Einheit / Unit	Description	Bezeichnung		Sonderfarbe (S) / Special Color (S)	Verschleißteil / Expendable part	Kommentar / Comment
0020	05815	1	STK	BRACKET TOP	HALTERUNG OBEN				
0030	04838	1	STK	CLAMP 1 1/2-	SCHELLE 1 1/2-				
0040	04192	1	STK	HEXAGON SCREW M8 X 50	SKT-SCHRAUBE M8 X 50				
0045	03756	1	STK	LOCK NUT M8	SICH-MUTTER M8				
0050	07329	1	STK	T-HEAD SCREW M14 X 68	HAMMERKOPFSCHRAUBE M14 X 68				
0060	07214	1	STK	HEXAGON NUT M14	SKT-MUTTER M14				
0070	06468	1	STK	PLUG BOLT	STECKBOLZEN				
0080	03018	1	STK	SPRING COTTERS 3MM	FEDERSTECKER 3MM				
0090	07181	1	STK	S-HOOK	S-HAKEN				
0100	04529	1	STK	CHAIN	KETTE				
0110	03084	1	STK	SPLIT PIN 3.2 X 16	SPLINT 3,2 X 16				

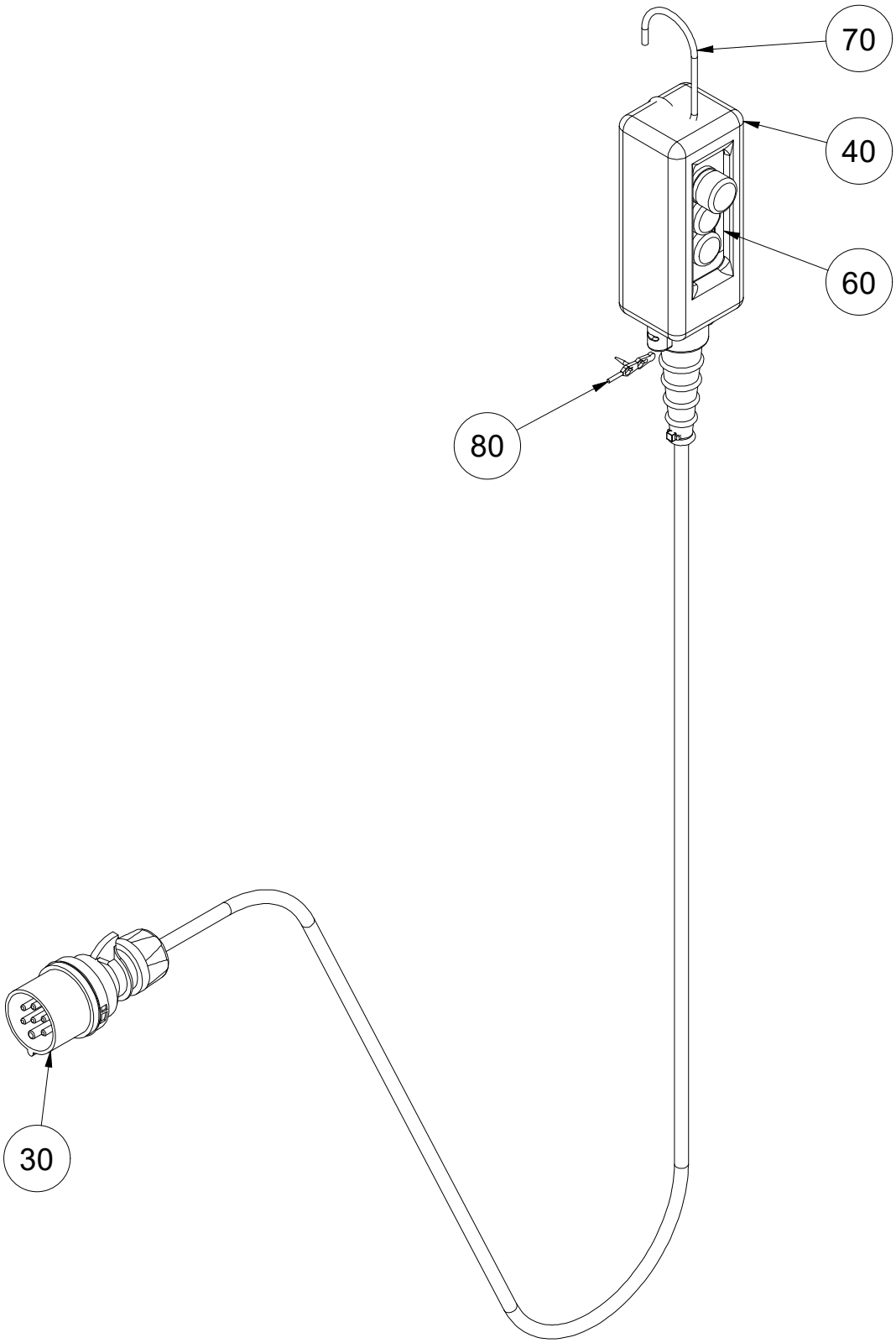

Ersatzteilliste	Datum / Date	Name	ID: 10970
erstellt / created	08.12.2020	GEDA\galster	
geändert / changed	19.10.2023	galster	

GEDA®
GmbH
Mertinger Str. 60
86663 Asbach-Bäumenheim

Zeichnungsnummer / Drawing number:

1185802.idw -

1185802 -_10970 STEUERUNG MIT NOT-AUS 10M / CONTROL UNIT WITH EMERGENCY-OFF BUTTON 10M

Pos. / Item	Art.Nr. / Item. No.	Menge / Quantity	Einheit / Unit	Description	Bezeichnung		Sonderfarbe (S) / Special Color (S)	Verschleißteil / Expendable part	Kommentar / Comment
0030	03898	1	STK	PLUG CEE 7 X 16A BLUE	STECKER CEE 7 X 16A BLAU				
0040	03421	1	STK	HAND CONTROL	HÄNGETASTER				s.Zg.1185820
0060	14727	1	STK	SIGN -UP AND DOWN-	SCHILD -AUF-AB-				
0070	14755	1	STK	SUSPENSION HOOK	AUFHÄNGEBÜGEL				
0080	05104	1	STK	CABLE TIE 320MM	KABELBINDER 320MM				

LASTAUFNAHME-MITTEL / LOAD CARRYING DEVICES

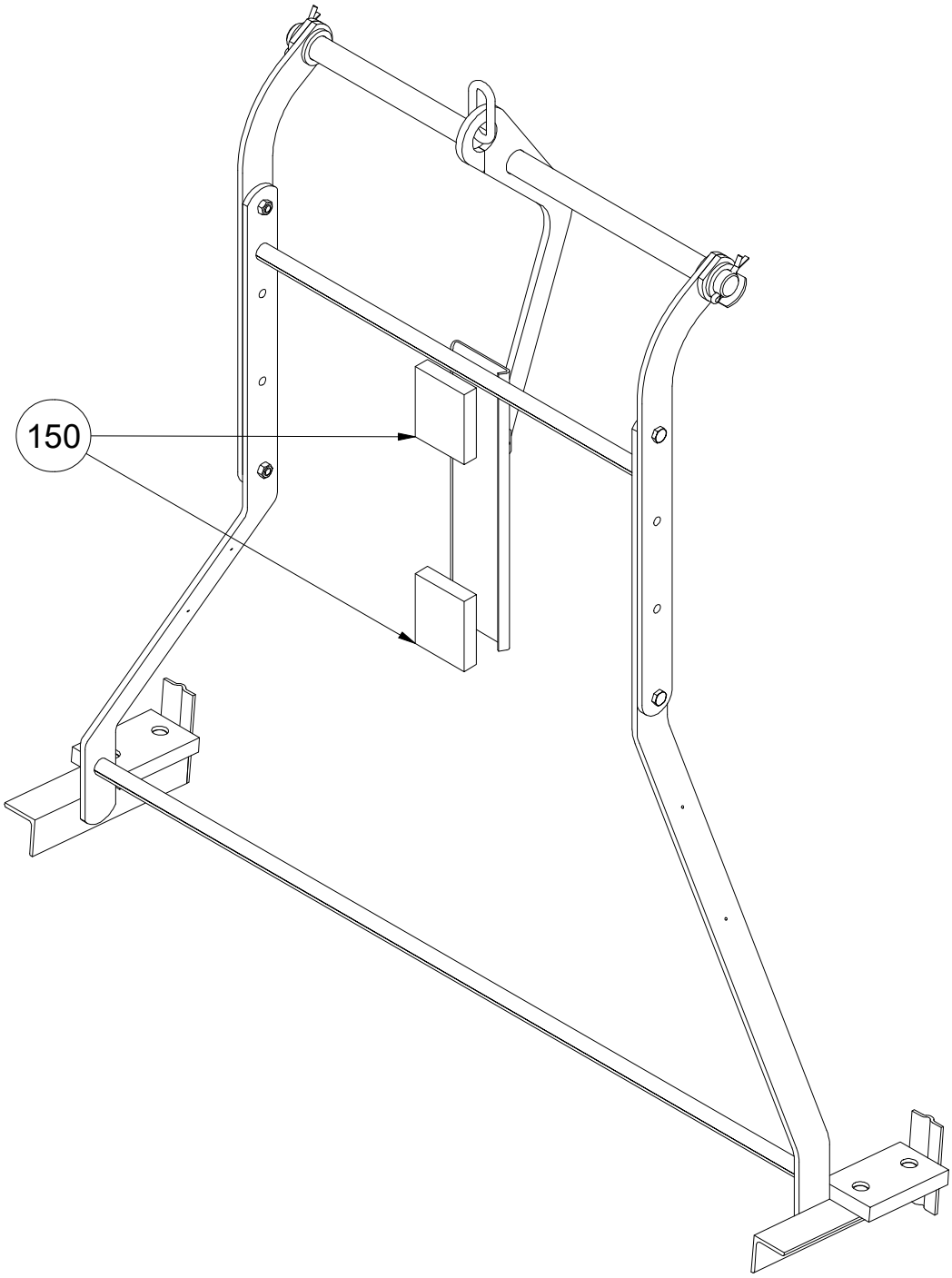

Ersatzteilliste	Datum / Date	Name	ID: 01819
erstellt / created	08.06.2015	galster	
geändert / changed	18.10.2023	galster	

GEDA®
GmbH
Mertinger Str. 60
86663 Asbach-Bäumenheim

Zeichnungsnummer / Drawing number:

1040633.idw A.-

Ersatzteilliste / Spare part list

1040633 A.-_01819 PLATTENGREIFER / BOARD LIFTING FRAME

Pos. / Item	Art.Nr. / Item. No.	Menge / Quantity	Einheit / Unit	Description	Bezeichnung		Sonderfarbe (S) / Special Color (S)	Verschleißteil / Expendable part	Kommentar / Comment
0150	06844	2	STK	RUBBER PAD	GUMMIPLATTE				

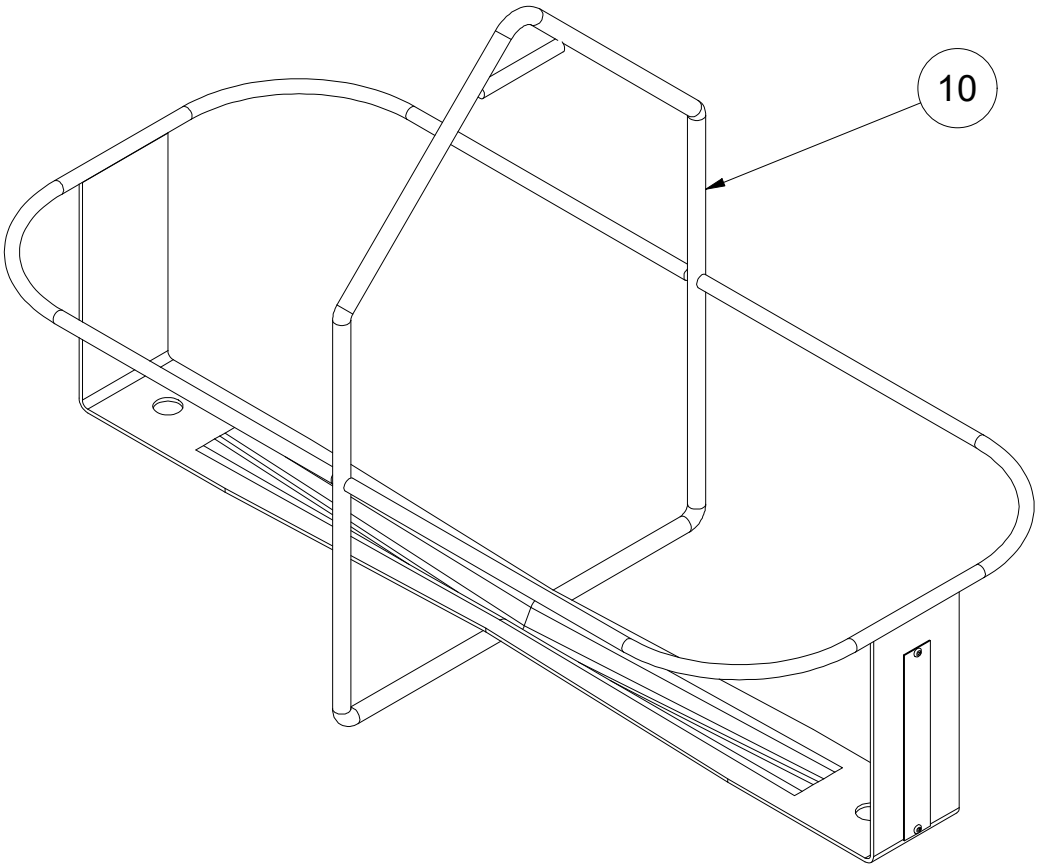

Ersatzteilliste	Datum / Date	Name	ID: 01810
erstellt / created	01.08.2017	galster	
geändert / changed	18.10.2023	galster	

GEDA®
GmbH
Mertinger Str. 60
86663 Asbach-Bäumenheim

Zeichnungsnummer / Drawing number:

1096127.idw A.1

1096127 A.1_01810 EIMERTRÄGER FÜR 2 EIMER / BUCKET HANGER FOR 2 BUCKETS

Pos. / Item	Art.Nr. / Item. No.	Menge / Quantity	Einheit / Unit	Description	Bezeichnung		Sonderfarbe (S) / Special Color (S)	Verschleißteil / Expendable part	Kommentar / Comment
0010	01810	1	STK	BUCKET HANGER FOR 2 BUCKETS	EIMERTRÄGER FÜR 2 EIMER				

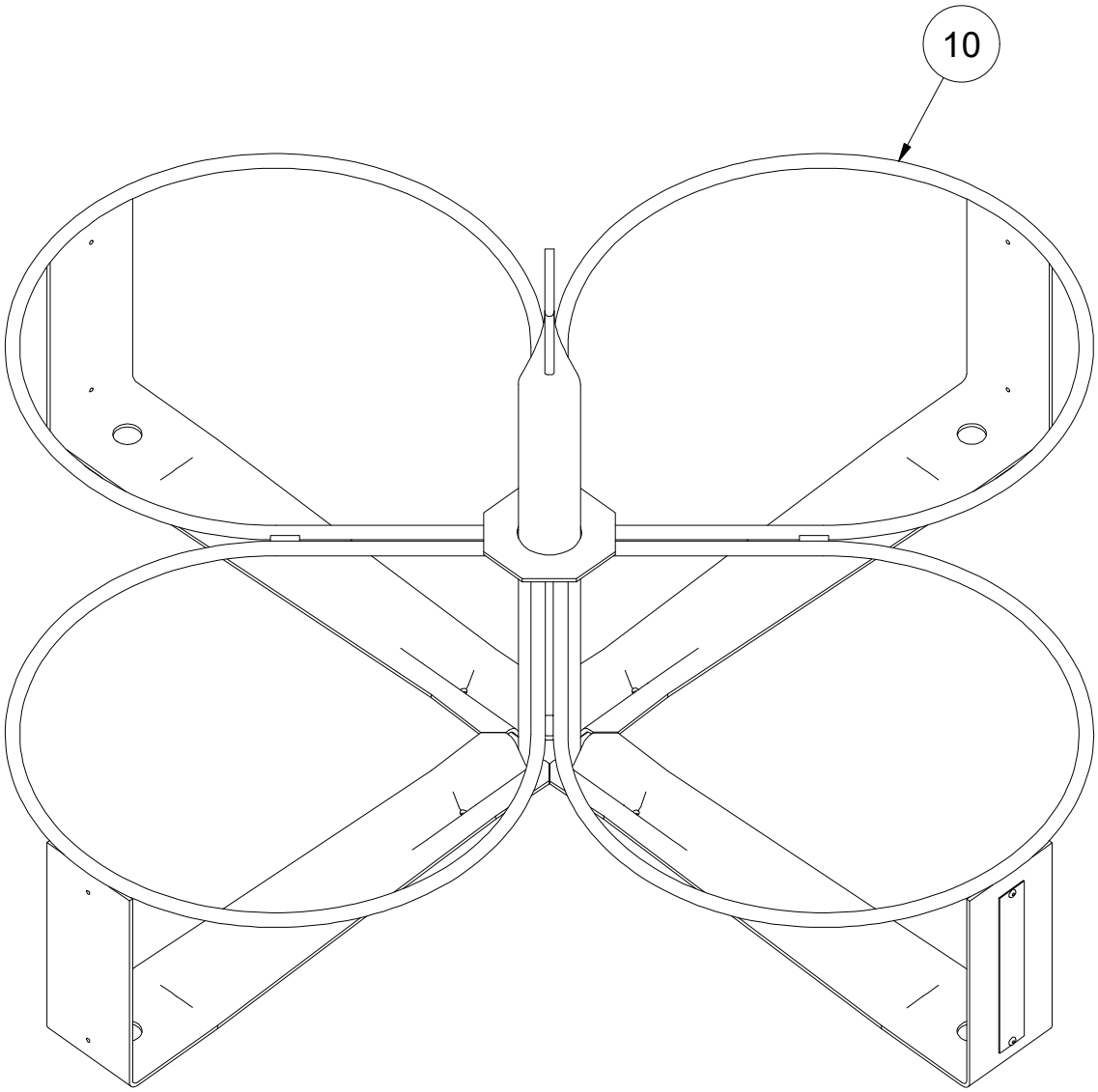

Ersatzteilliste	Datum / Date	Name	ID: 01811
erstellt / created	02.08.2017	galster	
geändert / changed	18.10.2023	galster	

GEDA®
GmbH
Mertinger Str. 60
86663 Asbach-Bäumenheim

Zeichnungsnummer / Drawing number:

1096172.idw A.-

1096172 A.-_01811 EIMERTRÄGER FÜR 4 EIMER / BUCKET HANGER FOR 4 BUCKETS

Pos. / Item	Art.Nr. / Item. No.	Menge / Quantity	Einheit / Unit	Description	Bezeichnung		Sonderfarbe (S) / Special Color (S)	Verschleißteil / Expendable part	Kommentar / Comment
0010	01811	1	STK	BUCKET HANGER FOR 4 BUCKETS	EIMERTRÄGER FÜR 4 EIMER				

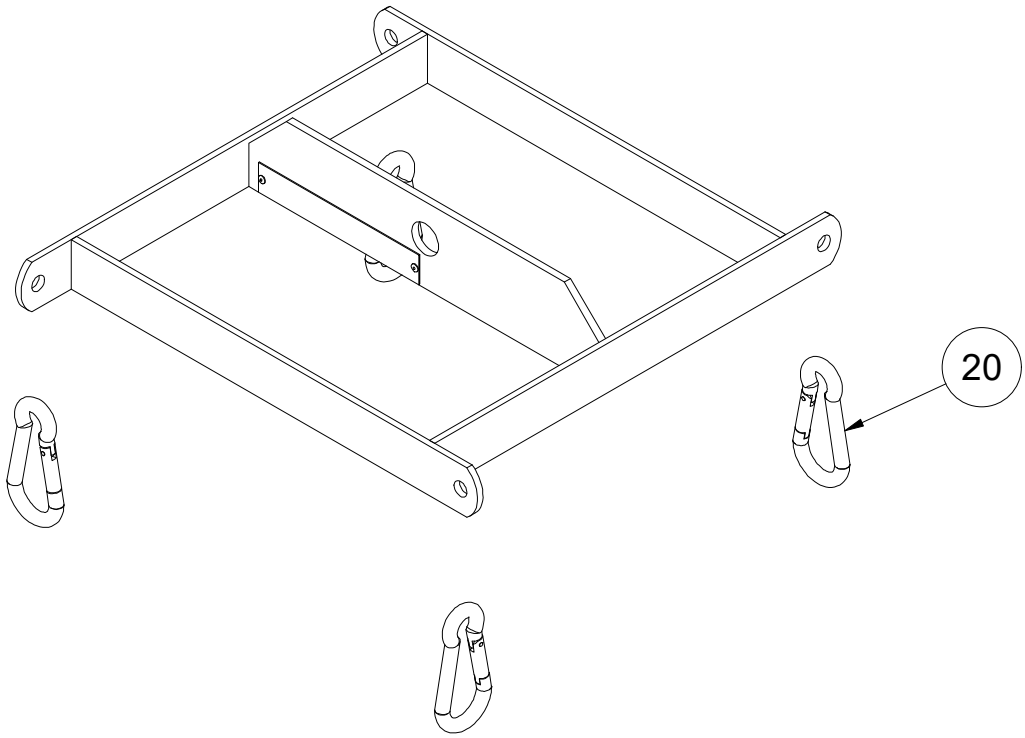

Ersatzteilliste	Datum / Date	Name	ID: 01812
erstellt / created	02.08.2017	GEDA\galster	
geändert / changed	18.10.2023	galster	

GEDA®
GmbH
Mertinger Str. 60
86663 Asbach-Bäumenheim

Zeichnungsnummer / Drawing number:

1096174.idw -

Ersatzteilliste / Spare part list

1096174 -_01812 EIMERGEHÄNGE FÜR 4 EIMER / BUCKET RING FOR 4 BUCKETS

Pos. / Item	Art.Nr. / Item. No.	Menge / Quantity	Einheit / Unit	Description	Bezeichnung		Sonderfarbe (S) / Special Color (S)	Verschleißteil / Expendable part	Kommentar / Comment
0020	07033	4	STK	CARABINER HOOK	KARABINERHAKEN				

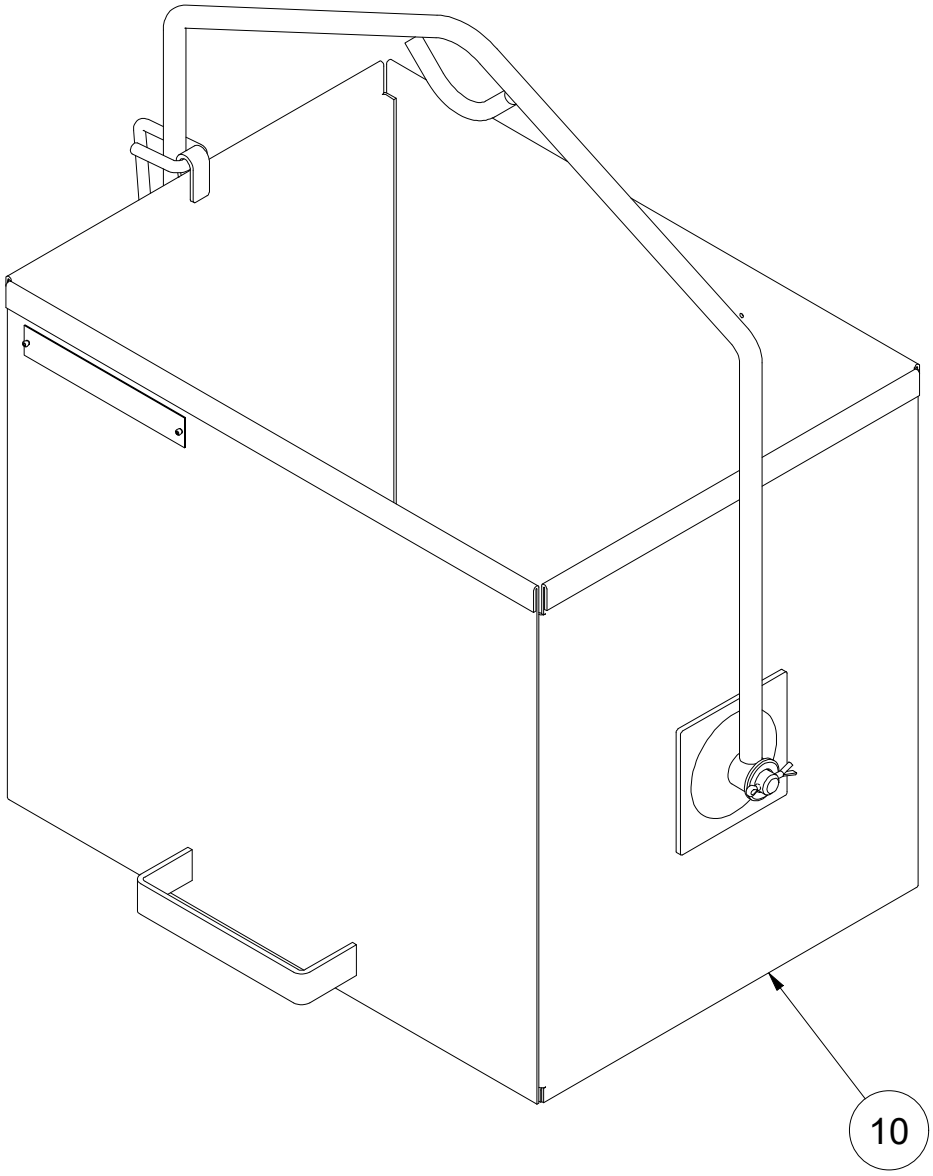

Ersatzteilliste	Datum / Date	Name	ID: 01814
erstellt / created	02.08.2017	galster	
geändert / changed	18.10.2023	galster	

GEDA®
GmbH
Mertinger Str. 60
86663 Asbach-Bäumenheim

Zeichnungsnummer / Drawing number:

1096178.idw -.1

Ersatzteilliste / Spare part list

1096178 -.1_01814 KIPPKÜBEL 65L / TIPPING CONTAINER 65L

Pos. / Item	Art.Nr. / Item. No.	Menge / Quantity	Einheit / Unit	Description	Bezeichnung		Sonderfarbe (S) / Special Color (S)	Verschleißteil / Expendable part	Kommentar / Comment
0010	01814	1	STK	TIPPING CONTAINER 65L	KIPPKÜBEL 65L				

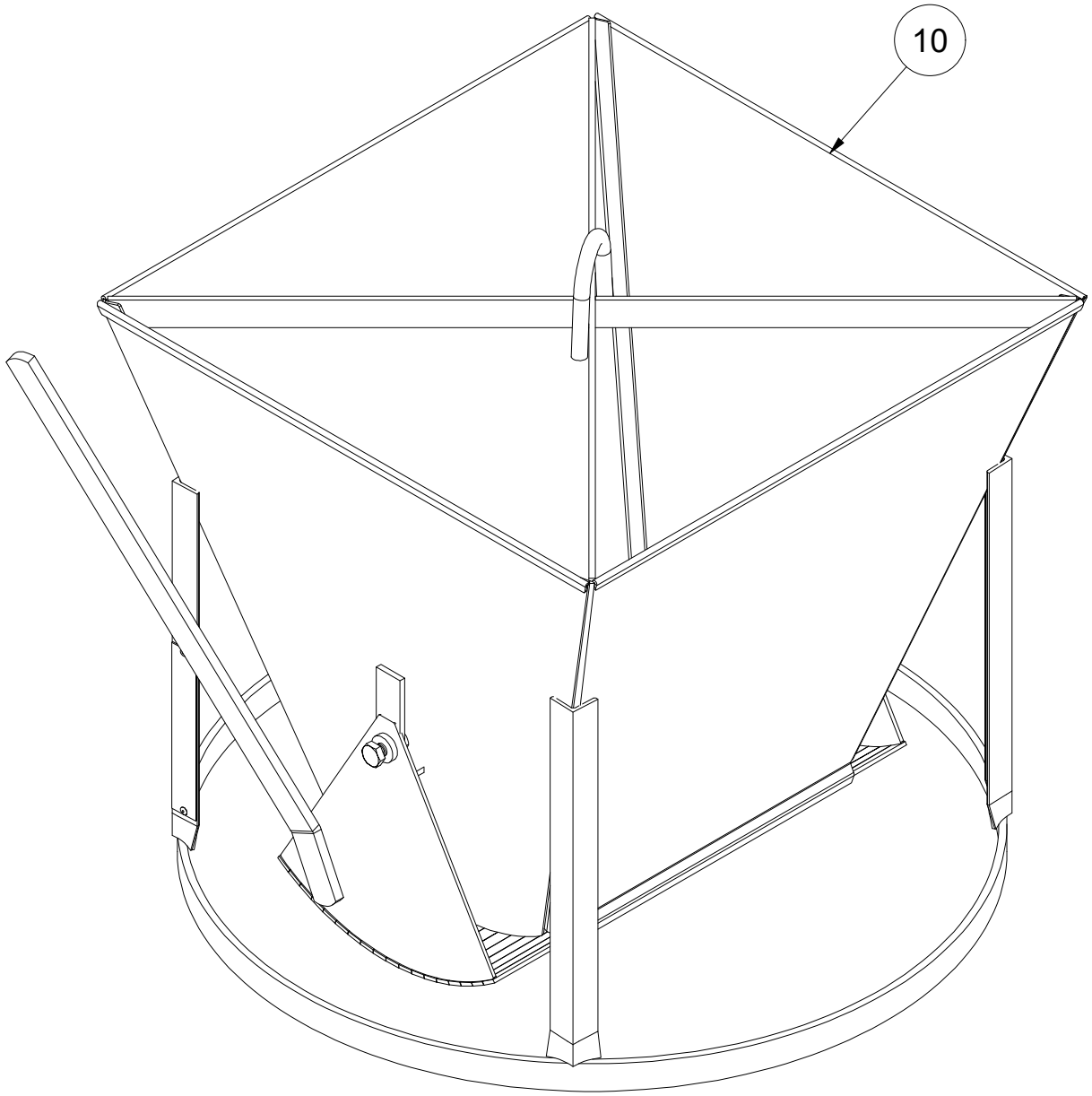

Ersatzteilliste	Datum / Date	Name	ID: 01815
erstellt / created	02.08.2017	galster	
geändert / changed	18.10.2023	galster	

GEDA®
GmbH
Mertinger Str. 60
86663 Asbach-Bäumenheim

Zeichnungsnummer / Drawing number:

1096180.idw -.-

Ersatzteilliste / Spare part list

1096180 -.-_01815 MÖRTELSILO 65L / MORTAR SKIP 65L

Pos. / Item	Art.Nr. / Item. No.	Menge / Quantity	Einheit / Unit	Description	Bezeichnung		Sonderfarbe (S) / Special Color (S)	Verschleißteil / Expendable part	Kommentar / Comment
0010	01815	1	STK	MORTAR SKIP 65L	MÖRTELSILO 65L				

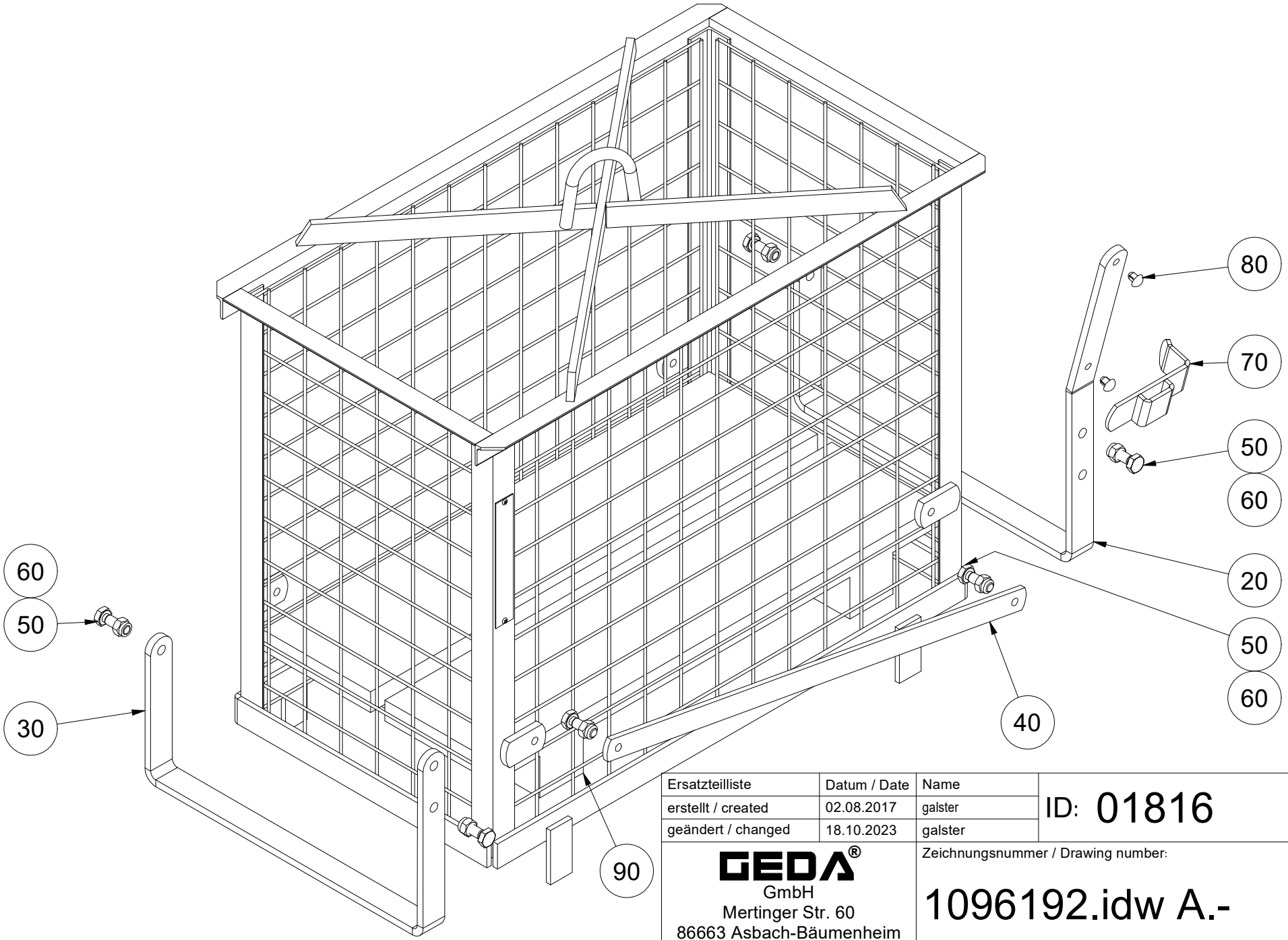

Ersatzteilliste	Datum / Date	Name	ID: 01816
erstellt / created	02.08.2017	galster	
geändert / changed	18.10.2023	galster	

GEDA®
GmbH
Mertinger Str. 60
86663 Asbach-Bäumenheim

Zeichnungsnummer / Drawing number:

1096192.idw A.-

Ersatzteilliste / Spare part list

1096192 A.-_01816 STEINKORB / BRICK CAGE

Pos. / Item	Art.Nr. / Item. No.	Menge / Quantity	Einheit / Unit	Description	Bezeichnung		Sonderfarbe (S) / Special Color (S)	Verschleißteil / Expendable part	Kommentar / Comment
0020	05258G	1	STK	SWIVEL BAR LONG	SCHWENKBÜGEL LANG				
0030	05259G	1	STK	SWIVEL BAR SHORT	SCHWENKBÜGEL KURZ				
0040	05260G	1	STK	TENSION ROD	ZUGSTANGE				
0050	07725	6	STK	HEXAGON SCREW M10 X 30	SKT-SCHRAUBE M10 X 30				
0060	03751	6	STK	LOCK NUT M10	SICH-MUTTER M10				
0070	07805G	1	STK	PROTECTION	SICHERUNG				
0080	03586	2	STK	ROUND HEAD GROOVED PINS	HALBRUNDKERBNAGEL 8 X 10				
0090	01828	1	STK	WOODEN PALLET	HOLZPALETTE				

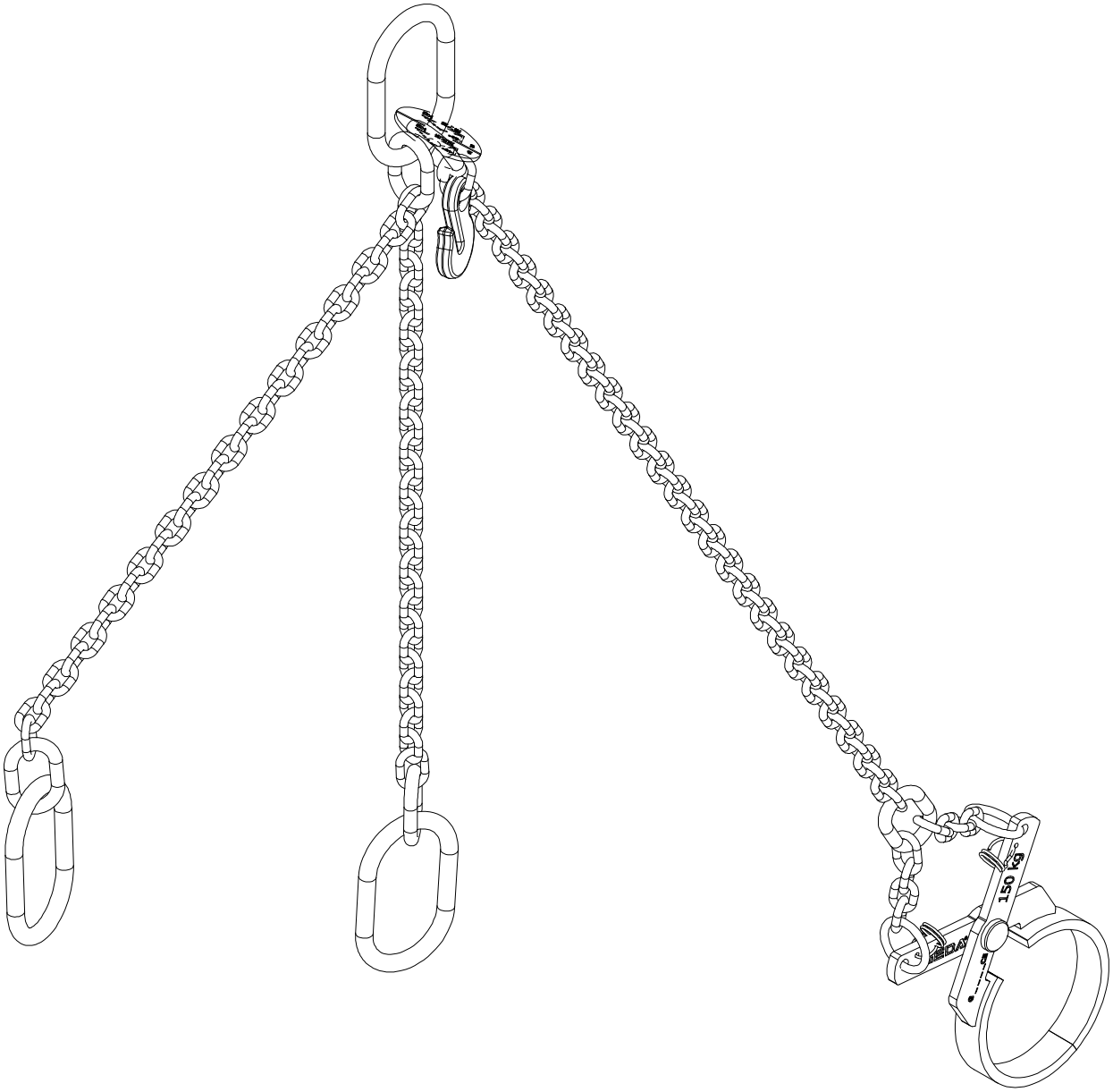

Ersatzteilliste	Datum / Date	Name	ID: 01817
erstellt / created	02.08.2017	GEDA\galster	
geändert / changed	04.08.2021	galster	

GEDA®
GmbH
Mertinger Str. 60
86663 Asbach-Bäumenheim

Zeichnungsnummer / Drawing number:

1096195.idw A

1096195 A_01817 KETTENGEHÄNGE FÜR SCHUBKARREN / CHAIN SLING FOR WHEELBARROW

Pos. / Item	Art.Nr. / Item. No.	Menge / Quantity	Einheit / Unit	Description	Bezeichnung		Sonderfarbe (S) / Special Color (S)	Verschleißteil / Expendable part	Kommentar / Comment
0000	01817	1	STK	CHAIN SLING FOR WHEELBARROW	KETTENGEHÄNGE FÜR SCHUBKARREN				

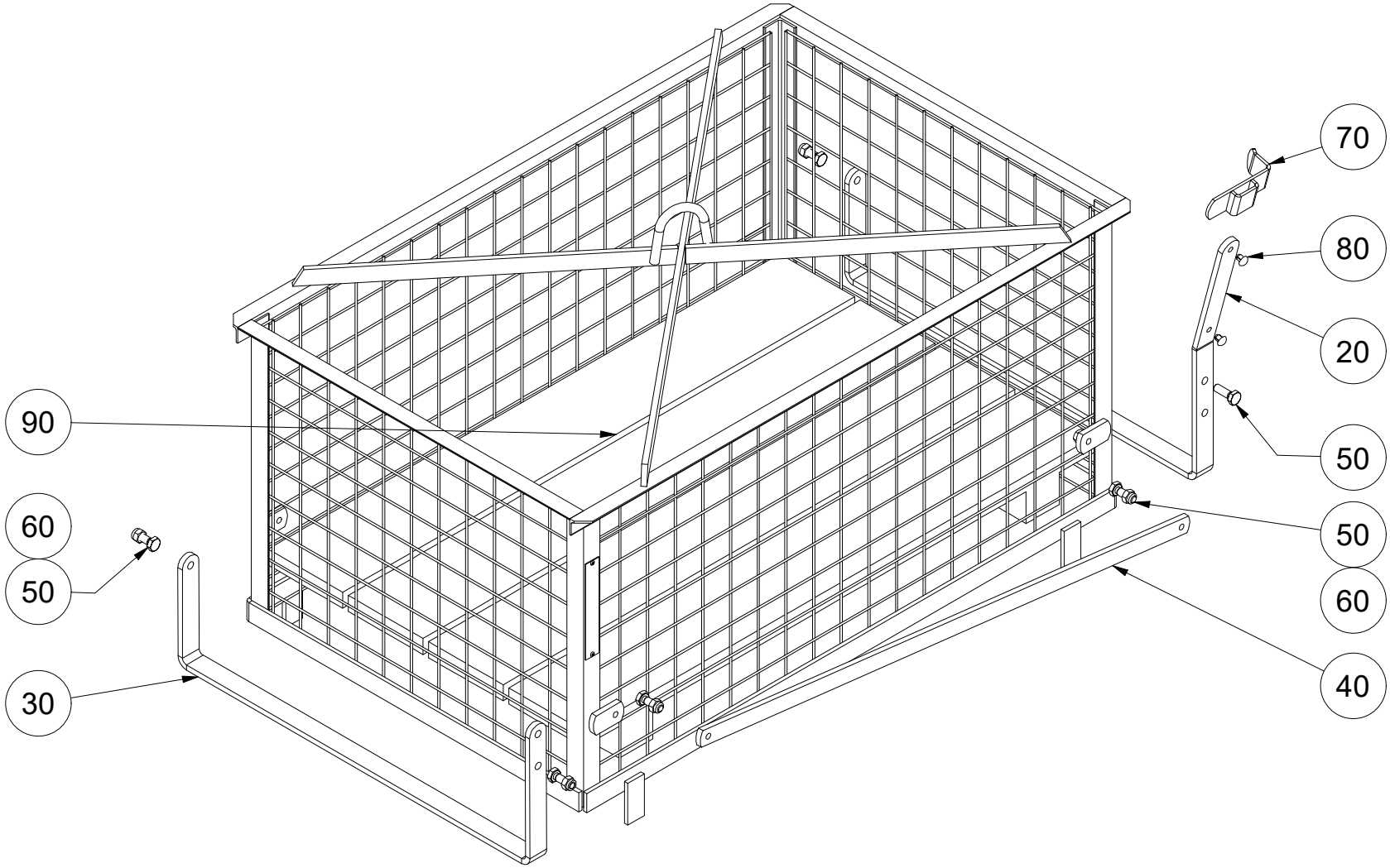

Ersatzteilliste	Datum / Date	Name	ID: 01820
erstellt / created	02.08.2017	galster	
geändert / changed	18.10.2023	galster	

GEDA® GmbH
Mertinger Str. 60
86663 Asbach-Bäumenheim

Zeichnungsnummer / Drawing number:

1096200.idw -.-

Ersatzteilliste / Spare part list

1096200 -.-_01820 FÖRDERKORB 95X55X45 / DELIVERY CAGE 95X55X45

Pos. / Item	Art.Nr. / Item. No.	Menge / Quantity	Einheit / Unit	Description	Bezeichnung		Sonderfarbe (S) / Special Color (S)	Verschleißteil / Expendable part	Kommentar / Comment
0020	05398	1	STK	SWIVEL BAR LONG	SCHWENKBÜGEL LANG				
0030	05399	1	STK	SWIVEL BAR SHORT	SCHWENKBÜGEL KURZ				
0040	05400	1	STK	CONNECTION ROD	ZUGSTANGE				
0050	07725	6	STK	HEXAGON SCREW M10 X 30	SKT-SCHRAUBE M10 X 30				
0060	03751	6	STK	LOCK NUT M10	SICH-MUTTER M10				
0070	07805G	1	STK	PROTECTION	SICHERUNG				
0080	03586	2	STK	ROUND HEAD GROOVED PINS	HALBRUNDKERBNAGEL 8 X 10				
0090	01829	1	STK	WOODEN PALLET	HOLZPALETTE				

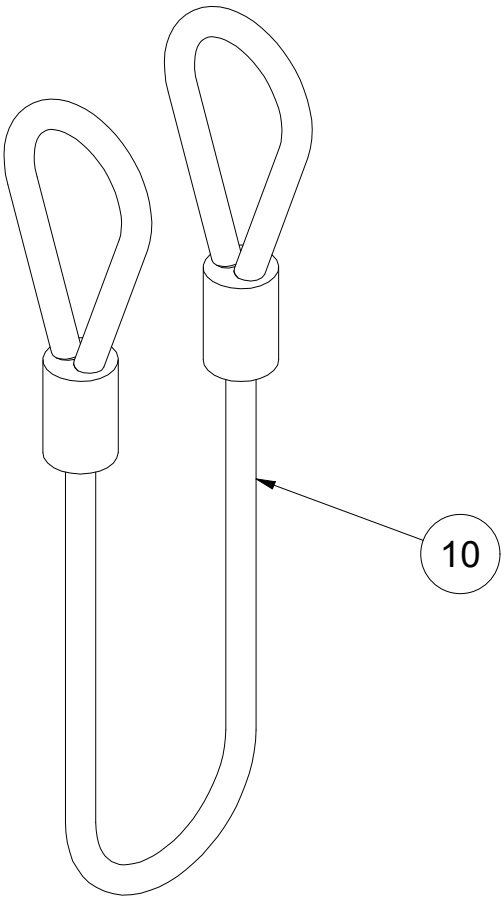

Ersatzteilliste	Datum / Date	Name	ID: 03066
erstellt / created	02.08.2017	galster	
geändert / changed	19.10.2023	galster	

GEDA®
GmbH
Mertinger Str. 60
86663 Asbach-Bäumenheim

Zeichnungsnummer / Drawing number:

1096205.idw -.-

Ersatzteilliste / Spare part list

1096205 -.-_03066 SEILSTROPP 5MM L = 35CM / ROPE 5MM L = 35CM

Pos. / Item	Art.Nr. / Item. No.	Menge / Quantity	Einheit / Unit	Description	Bezeichnung		Sonderfarbe (S) / Special Color (S)	Verschleißteil / Expendable part	Kommentar / Comment
0010	03066	1	STK	ROPE 5MM L = 35CM	SEILSTROPP 5MM L = 35CM				

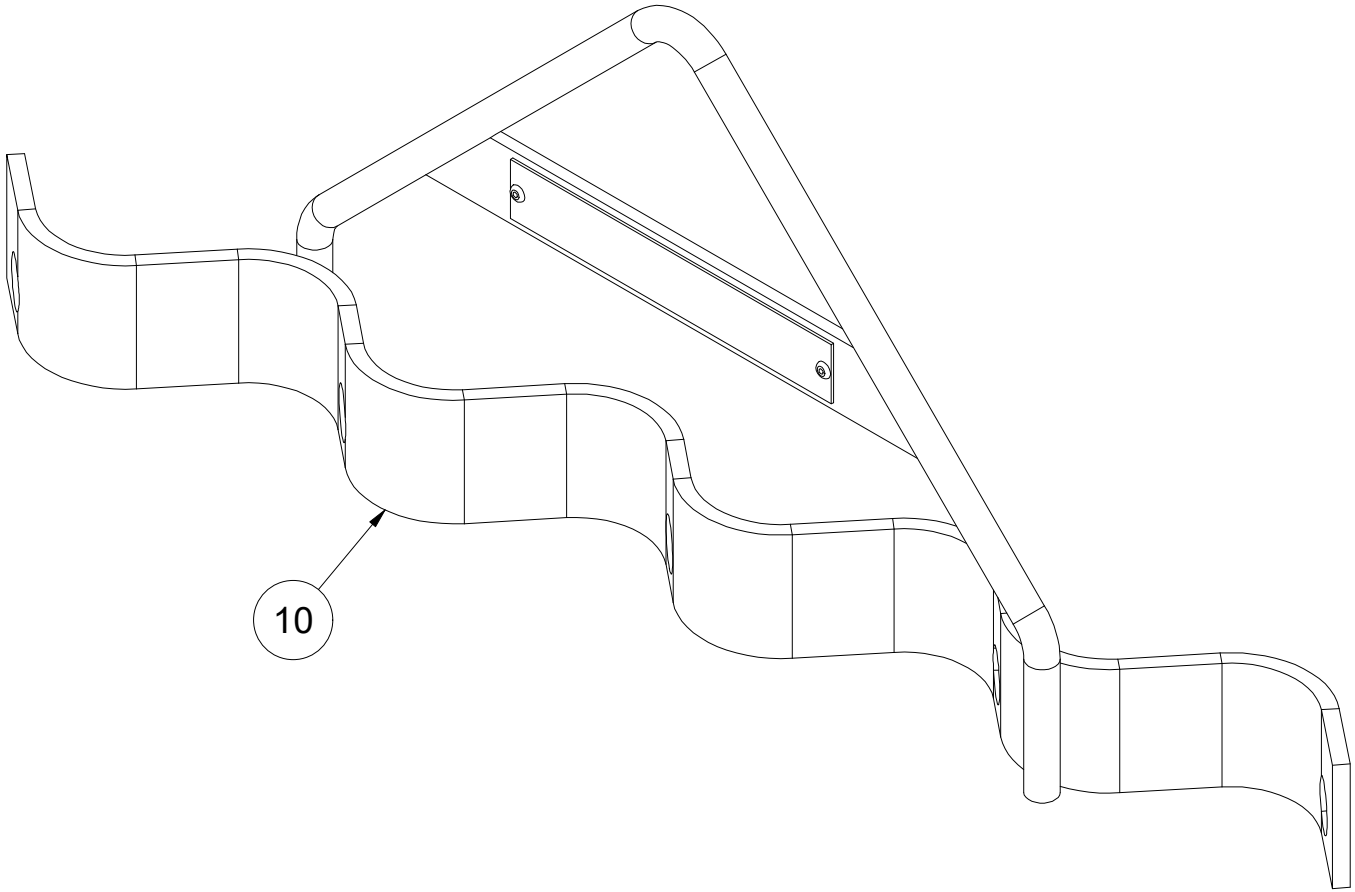

Ersatzteilliste	Datum / Date	Name	ID: 01827
erstellt / created	29.11.2017	galster	
geändert / changed	19.10.2023	galster	

GEDA®
GmbH
Mertinger Str. 60
86663 Asbach-Bäumenheim

Zeichnungsnummer / Drawing number:

1106188.idw -.-

Ersatzteilliste / Spare part list

1106188 -.-_01827 HAKENTRÄGER / HOOK TIE

Pos. / Item	Art.Nr. / Item. No.	Menge / Quantity	Einheit / Unit	Description	Bezeichnung		Sonderfarbe (S) / Special Color (S)	Verschleißteil / Expendable part	Kommentar / Comment
0010	01827	1	STK	HOOK TIE	HAKENTRÄGER				

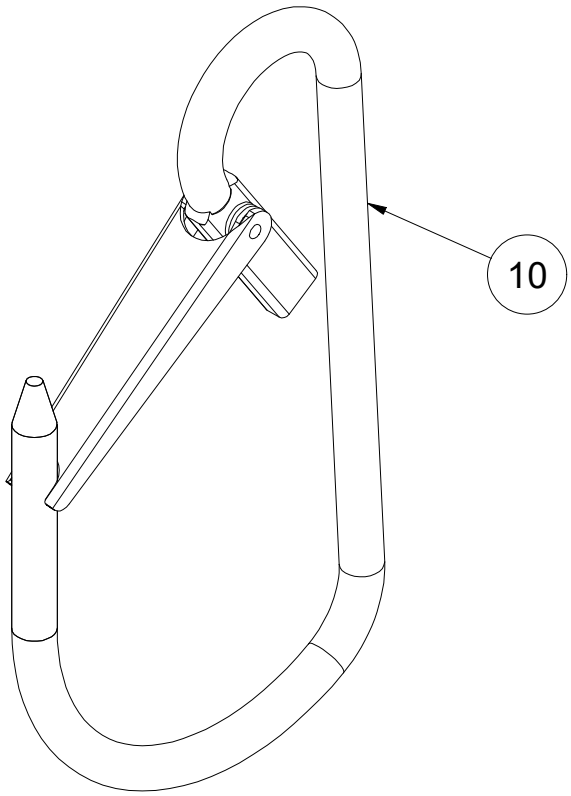

Ersatzteilliste	Datum / Date	Name	ID: 01408
erstellt / created	29.11.2017	galster	
geändert / changed	19.10.2023	galster	

GEDA®
GmbH
Mertinger Str. 60
86663 Asbach-Bäumenheim

Zeichnungsnummer / Drawing number:

1106189.idw -.-

Ersatzteilliste / Spare part list

1106189 -.-_01408 LASTHAKEN FÜR GERÜSTTEILE / HOOK FOR SCAFFOLD PARTS

Pos. / Item	Art.Nr. / Item. No.	Menge / Quantity	Einheit / Unit	Description	Bezeichnung		Sonderfarbe (S) / Special Color (S)	Verschleißteil / Expendable part	Kommentar / Comment
0010	06047	1	STK	HOOK	HAKEN				

ZUBEHÖR / ACCESSORIES

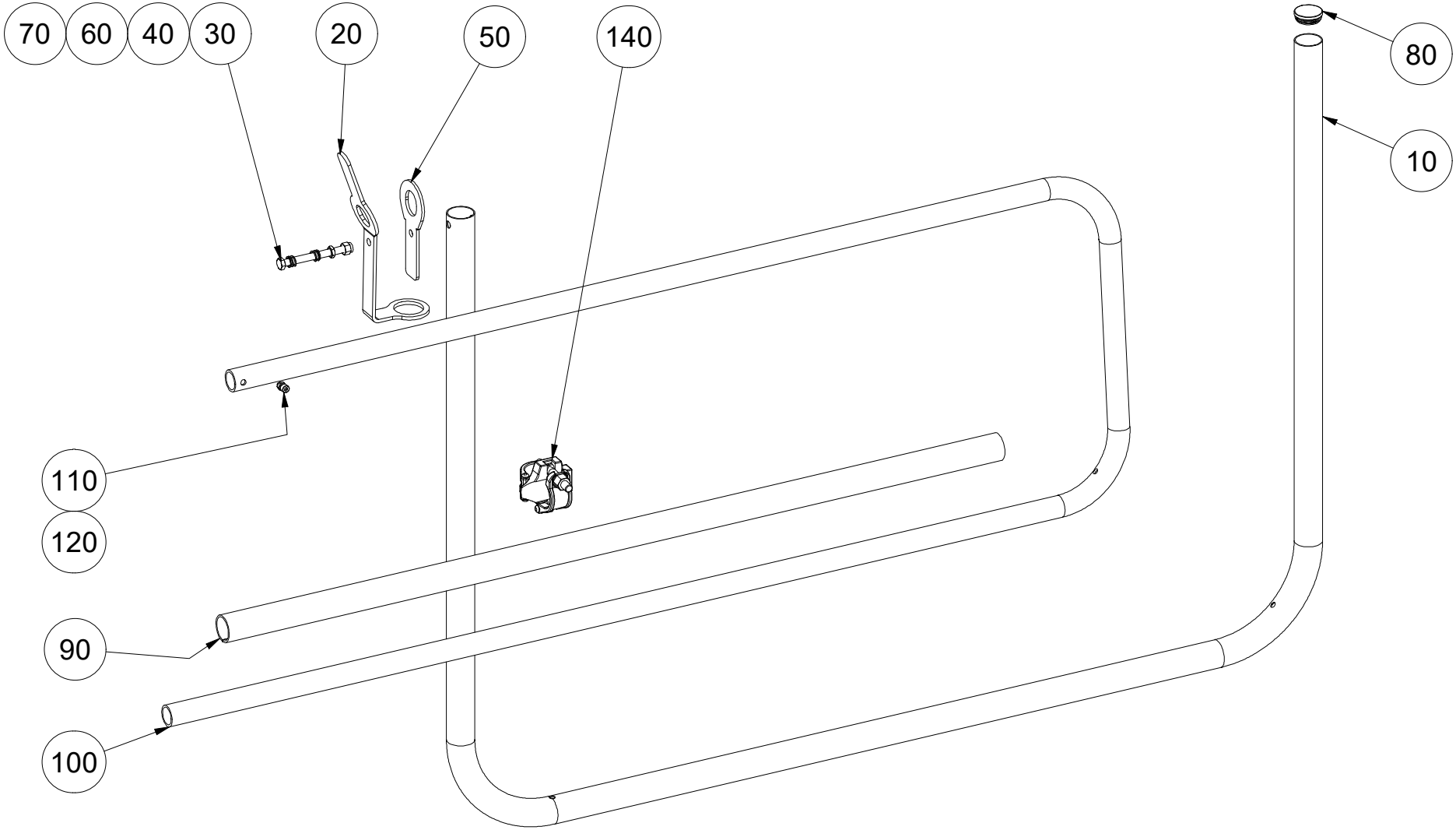

Ersatzteilliste	Datum / Date	Name	ID: 01206
erstellt / created	24.09.2008	galster	
geändert / changed	18.10.2023	galster	

GEDA®
GmbH
Mertinger Str. 60
86663 Asbach-Bäumenheim

Zeichnungsnummer / Drawing number:

1-022734.idw A.-

Ersatzteilliste / Spare part list

1-022734 A.-_01206 LADESTELLENSICHERUNG "SIMPLE" / LANDING LEVEL SAFETY GATE "SIMPLE"

Pos. / Item	Art.Nr. / Item. No.	Menge / Quantity	Einheit / Unit	Description	Bezeichnung		Sonderfarbe (S) / Special Color (S)	Verschleißteil / Expendable part	Kommentar / Comment
0010	19810	1	STK	FRAME TUBE	RAHMENROHR				
0020	19811	1	STK	LEVER	HEBEL				
0030	13615	1	STK	HEXAGON SCREW M12 X 130	SKT-SCHRAUBE M12 X 130				
0040	08048	1	STK	COMPRESSION SPRING	DRUCKFEDER				
0050	19812	1	STK	GUIDING	FÜHRUNG				
0060	03581	1	STK	HEXAGON NUT M12	SKT-MUTTER M12				
0070	03430	1	STK	LOCK NUT M12	SICH-MUTTER M12				
0080	19525	1	STK	ROUND PLUG D 48	RUNDSTOPFEN D=48				
0090	19814	1	STK	STEEL TUBE 48.3X3.25 L= 1490	STAHLROHR 48,3X3,25 L= 1490				
0100	19813	1	STK	BOW	BÜGEL				
0110	10585	1	STK	CHEESE HEAD SCREW M8 X 18	ZYL-SCHRAUBE M8 X 18				
0120	03756	1	STK	LOCK NUT M8	SICH-MUTTER M8				
0140	14061	1	STK	SCAFFOLD COUPLING 1 1/2- 90°	GERÜSTKUPPLUNG 1 1/2- 90°				

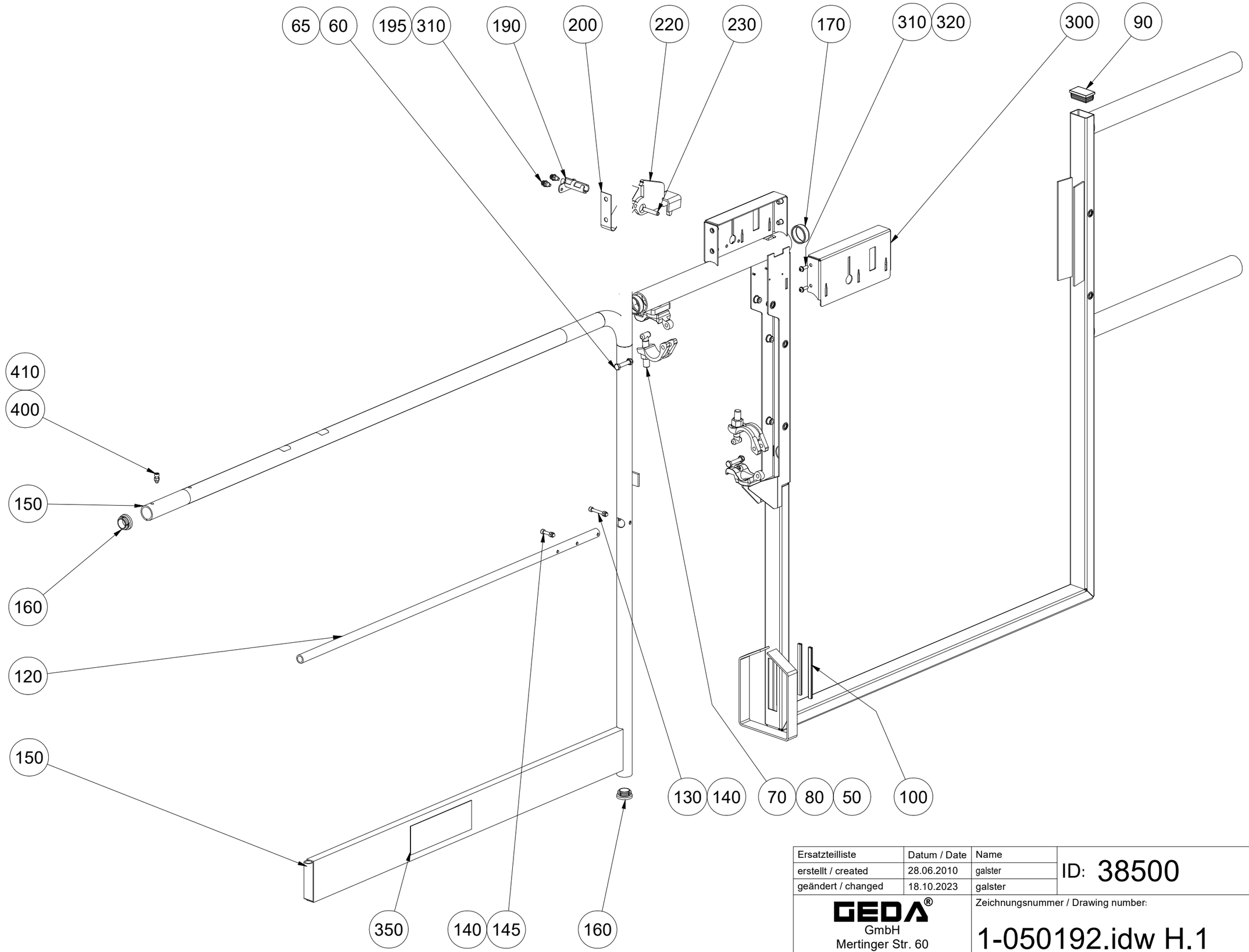

Ersatzteilliste	Datum / Date	Name	ID: 38500
erstellt / created	28.06.2010	galster	
geändert / changed	18.10.2023	galster	

GEDA®
GmbH
Mertinger Str. 60
86663 Asbach-Bäumenheim

Zeichnungsnummer / Drawing number:

1-050192.idw H.1

1-050192 H.1_38500 ETAGENSICHERUNGSTÜR / LANDING LEVEL SAFETY GATE

Pos. / Item	Art.Nr. / Item. No.	Menge / Quantity	Einheit / Unit	Description	Bezeichnung		Sonderfarbe (S) / Special Color (S)	Verschleißteil / Expendable part	Kommentar / Comment
0050	04838	2	STK	CLAMP 1 1/2"	SCHELLE 1 1/2"				
0060	04043	2	STK	HEXAGON SCREW M8 X 45	SKT-SCHRAUBE M8 X 45				
0065	03756	2	STK	LOCK NUT M8	SICH-MUTTER M8				
0070	07329	2	STK	T-HEAD SCREW M14 X 68	HAMMERKOPFSCHRAUBE M14 X 68				
0080	07214	2	STK	HEXAGON NUT M14	SKT-MUTTER M14				
0090	16937	1	STK	SQUARE PLUG R 50302	VIERKANTSTOPFEN R 50302				
0100	17554	0,25	M	EDGE PROTECTION PROFILE	KANTENSCHUTZPROFIL				
0120	37599	1	STK	CENTER SPAR	MITTELHOLM				
0130	22639	1	STK	CHEESE HEAD SCREW M6 X 45	ZYL-SCHRAUBE M6 X 45				
0140	04878	2	STK	CAP NUT M6	HUTMUTTER M6				
0145	05041	1	STK	CHEESE HEAD SCREW M6 X 30	ZYL-SCHRAUBE M6 X 30				
0150	47707	1	STK	SLIDING DOOR	SCHIEBETÜR				
0160	04547	2	STK	ROUND PLUG D 35	STOPFEN D=35				
0170	37633	2	STK	BUSHING D= 42X15 MM	BUCHSE D= 42X15 MM				
0190	39764	1	STK	PILOT RECESS	SCHLÜSSELFÜHRUNG				
0195	17994	2	STK	LOCK NUT M6	SICH-MUTTER M6				
0200	37654	1	STK	LEAF SPRING BUCKLED	BAND-FEDER GEBOGEN				
0220	37642	1	STK	SAFETY CATCH	SPERRKLINKE				
0230	19699	1	STK	CLAMPING SLEEVE 8 x 45	SPANNHÜLSE 8 X 45				
0300	37646	1	STK	BOX STAPLE	SCHLOSSKASTEN				

1-050192 H.1_38500 ETAGENSICHERUNGSTÜR / LANDING LEVEL SAFETY GATE

Pos. / Item	Art.Nr. / Item. No.	Menge / Quantity	Einheit / Unit	Description	Bezeichnung		Sonderfarbe (S) / Special Color (S)	Verschleißteil / Expendable part	Kommentar / Comment
0310	17267	6	STK	BUTTON HEAD SOCKET SCREW M6X20	LINSENSCHRAUBE M6 X 20				
0320	04281	4	STK	WASHER 6.4	SCHEIBE 6,4				
0350	28606	2	STK	SIGN "GEDA ORIGINAL"	SCHILD "GEDA ORIGINAL"				
0400	05598	1	STK	CHEESE HEAD SCREW M6 X 16	ZYL-SCHRAUBE M6 X 16				
0410	06864	1	STK	LOCK NUT M6	SICH-MUTTER M6				

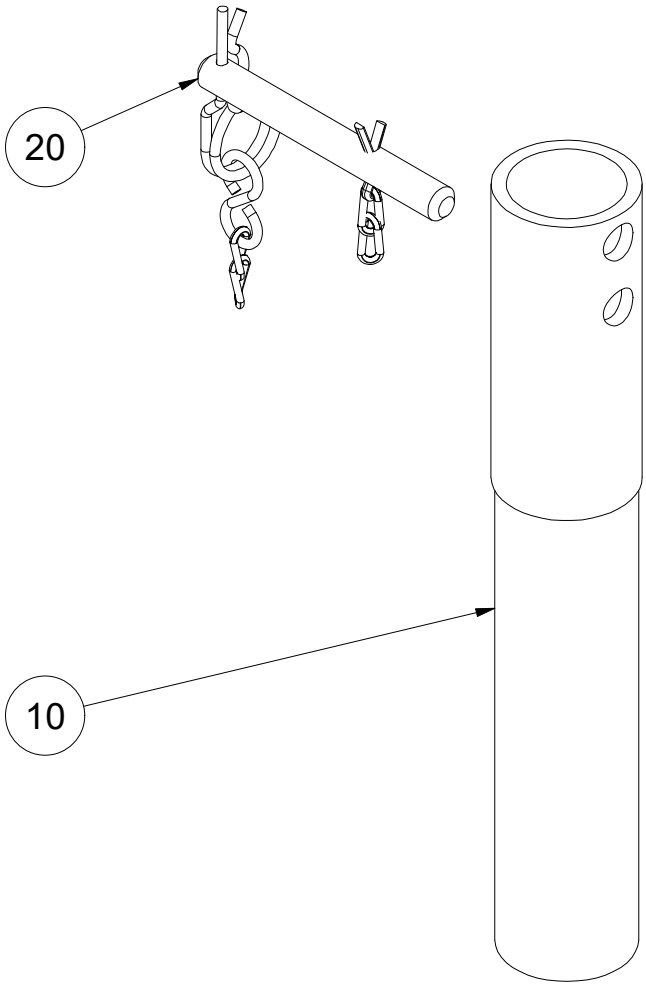

Ersatzteilliste	Datum / Date	Name	ID: 01409
erstellt / created	24.10.2023	galster	
geändert / changed	24.10.2023	galster	

GEDA®
GmbH
Mertinger Str. 60
86663 Asbach-Bäumenheim

Zeichnungsnummer / Drawing number:

1M032428.idw -

Ersatzteilliste / Spare part list

1M032428 -_01409 ADAPTER / ADAPTER

Pos. / Item	Art.Nr. / Item. No.	Menge / Quantity	Einheit / Unit	Description	Bezeichnung		Sonderfarbe (S) / Special Color (S)	Verschleißteil / Expendable part	Kommentar / Comment
0010	05836	1	STK	TUBE	ROHR				
0020	07177	1	STK	LOCK PIN	BOLZEN				

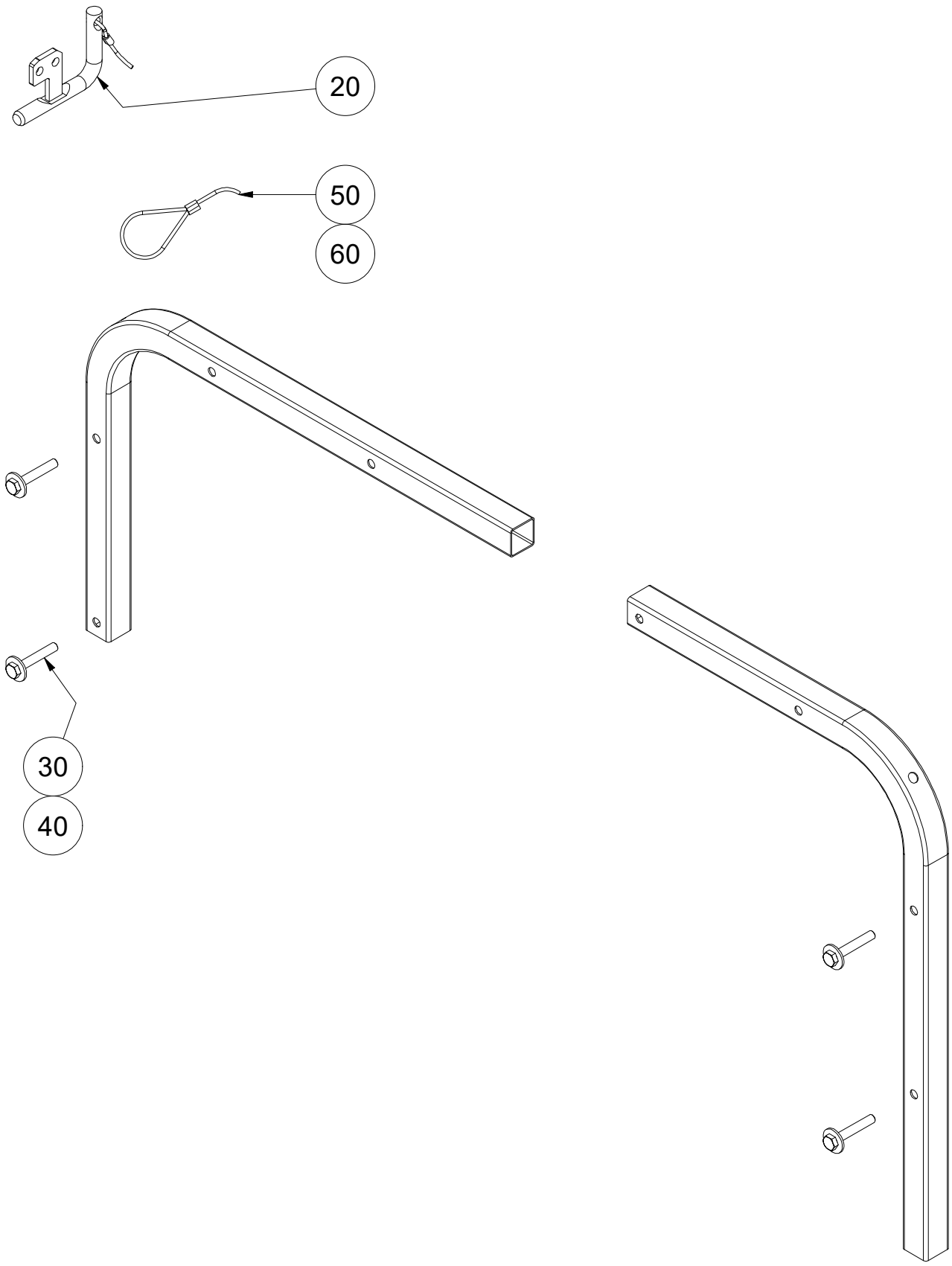

Ersatzteilliste	Datum / Date	Name	ID: 41308
erstellt / created	08.06.2015	GEDA\galster	
geändert / changed	18.10.2023	galster	

GEDA®
GmbH
Mertinger Str. 60
86663 Asbach-Bäumenheim

Zeichnungsnummer / Drawing number:

1040627.idw -.-

Ersatzteilliste / Spare part list

1040627 -.-_41308 GELÄNDER SEILAUFZÜGE / HANDRAIL ROPE HOIST

Pos. / Item	Art.Nr. / Item. No.	Menge / Quantity	Einheit / Unit	Description	Bezeichnung		Sonderfarbe (S) / Special Color (S)	Verschleißteil / Expendable part	Kommentar / Comment
0020	37650	1	STK	KEY	SCHLÜSSEL				
0030	04192	4	STK	HEXAGON SCREW M8 X 50	SKT-SCHRAUBE M8 X 50				
0040	04047	4	STK	WASHER 8	SCHEIBE 8				
0050	35137	2	STK	ROPE 3X0.6M	SEIL 3X0,6M				
0060	35165	2	STK	THIMBLE 3 MM	KAUSCHE 3 MM				

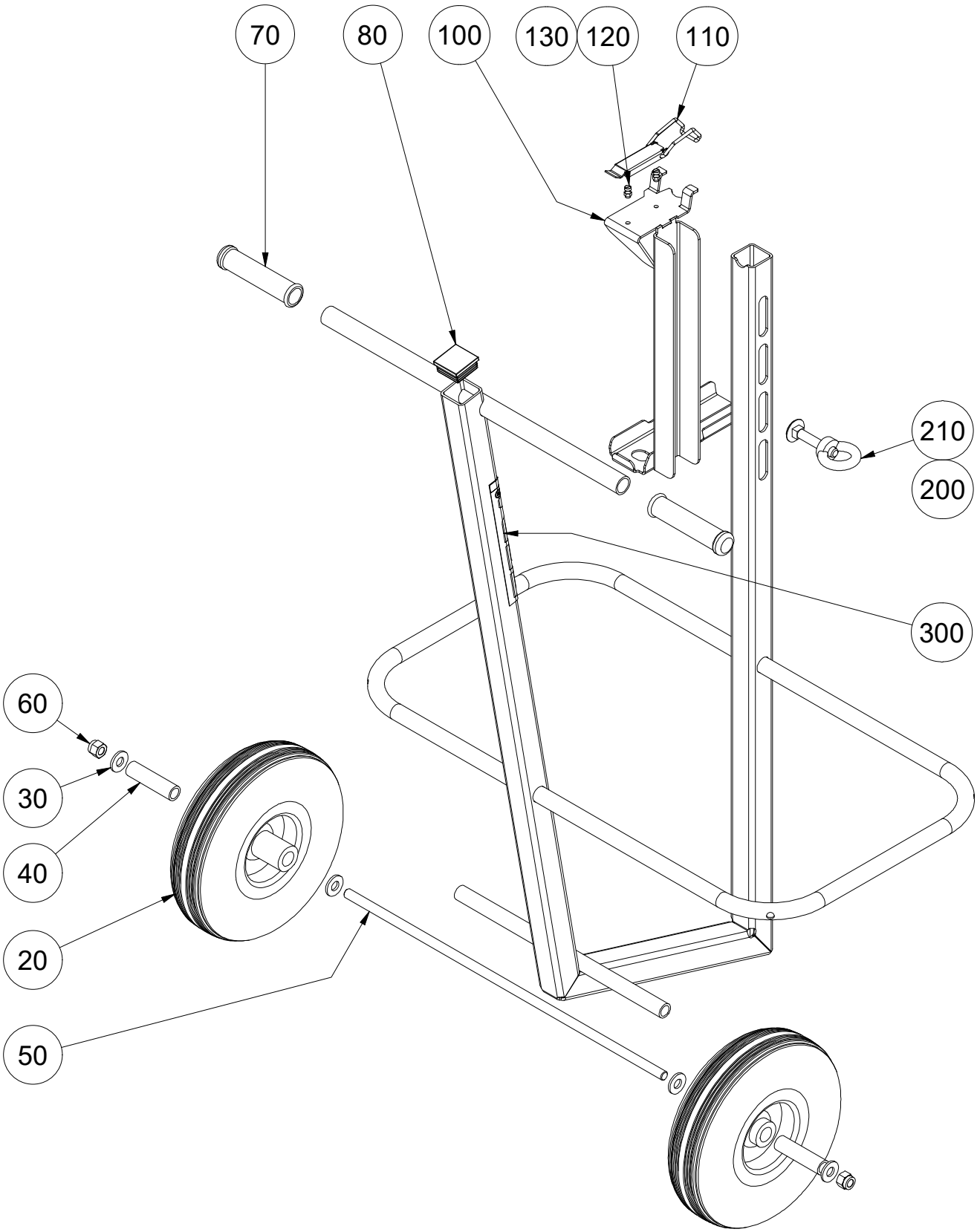

Ersatzteilliste	Datum / Date	Name	ID: 47760
erstellt / created	30.09.2015	galster	
geändert / changed	18.10.2023	galster	

GEDA®
GmbH
Mertinger Str. 60
86663 Asbach-Bäumenheim

Zeichnungsnummer / Drawing number:

1048435.idw -.-

Ersatzteilliste / Spare part list

1048435 -.-_47760 TRANSPORTGESTELL / TRANSPORT TROLLEY

Pos. / Item	Art.Nr. / Item. No.	Menge / Quantity	Einheit / Unit	Description	Bezeichnung		Sonderfarbe (S) / Special Color (S)	Verschleißteil / Expendable part	Kommentar / Comment
0020	03739	2	STK	WHEEL DIA 260	RAD D 260				
0030	07634	4	STK	WASHER 3	SCHEIBE 3				
0040	50682	2	STK	STEEL TUBE 20X2,8 L= 76	STAHLROHR 20X2,8 L= 76				
0050	1031272	1	STK	THREADED ROD M 12 X 560	GEWINDESTANGE M 12 X 560				
0060	03430	2	STK	LOCK NUT M12	SICH-MUTTER M12				
0070	03740	2	STK	HAND GRIP COVER	GRIFFBEZUG				
0080	04170	1	STK	SQUARE PLUG Q40402	VIERKANTSTOPFEN Q40402				
0100	59739	1	STK	WINCH ATTACHMENT	WINDENAUFNAHME				
0110	10985	1	STK	TOGGLE-TYPE FASTENER	KNIEHEBELVERSCHLUSS				
0120	36216	2	STK	CHEESE HEAD SCREW M5 X 12	ZYL-SCHRAUBE M5 X 12				
0130	35724	2	STK	LOCK NUT M5	SICH-MUTTER M5				
0200	06311	1	STK	FLAT MUSHR. HEAD SCREW M12 X 70	FLACHRUNDSCHRAUBE M12 X 70				
0210	06306	1	STK	RING NUT M12	RINGMUTTER M12				
0300	28606	1	STK	SIGN -GEDA ORIGINAL-	SCHILD -GEDA ORIGINAL-				

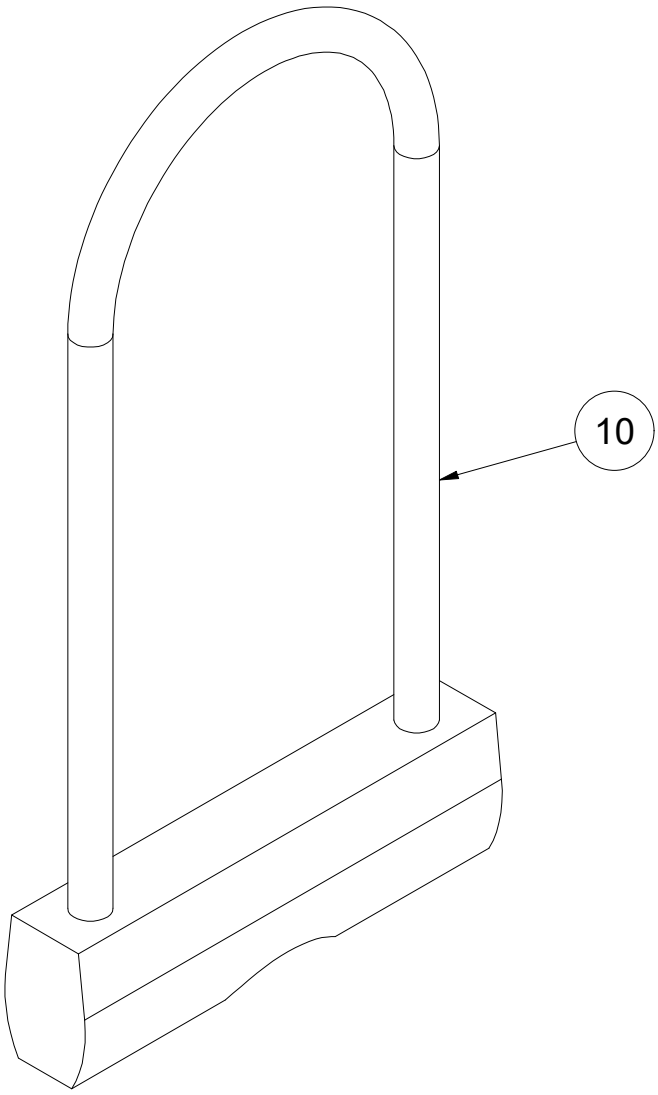

Ersatzteilliste	Datum / Date	Name	ID: 01429
erstellt / created	02.08.2017	galster	
geändert / changed	18.10.2023	galster	

GEDA®
GmbH
Mertinger Str. 60
86663 Asbach-Bäumenheim

Zeichnungsnummer / Drawing number:

1096203.idw -.-

1096203 -.-_01429 SICHERHEITSBÜGELSCHLOSS / PADLOCK

Pos. / Item	Art.Nr. / Item. No.	Menge / Quantity	Einheit / Unit	Description	Bezeichnung		Sonderfarbe (S) / Special Color (S)	Verschleißteil / Expendable part	Kommentar / Comment
0010	01429	1	STK	PADLOCK	SICHERHEITSBÜGELSCHLOSS				

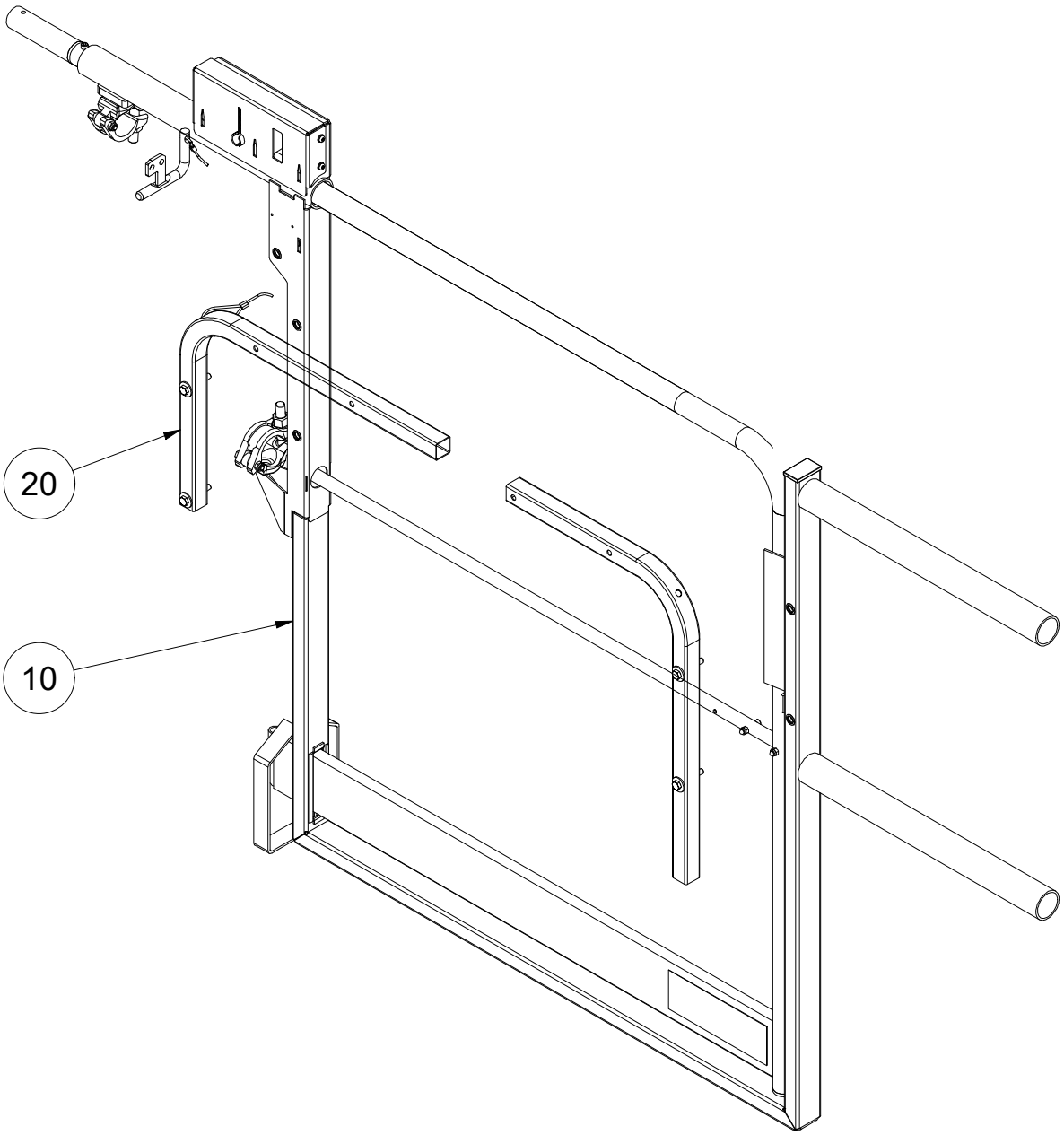

Ersatzteilliste	Datum / Date	Name	ID: 42500
erstellt / created	14.12.2017	galster	
geändert / changed	19.10.2023	galster	

GEDA®
GmbH
Mertinger Str. 60
86663 Asbach-Bäumenheim

Zeichnungsnummer / Drawing number:

1107335.idw -.-

Ersatzteilliste / Spare part list

1107335 -.-_42500 ETAGENSICHERUNGSTÜR "ECO S" / LANDING LEVEL SAFETY GATE "ECO S"

Pos. / Item	Art.Nr. / Item. No.	Menge / Quantity	Einheit / Unit	Description	Bezeichnung		Sonderfarbe (S) / Special Color (S)	Verschleißteil / Expendable part	Kommentar / Comment
0010	38500	1	STK	LANDING LEVEL SAFETY GATE "ECO"	ETAGENSICHERUNGSTÜR "ECO"				s.Zg.1-050192
0020	41308	1	STK	HANDRAIL ROPE HOIST	GELÄNDER SEILAUFZÜGE				s.Zg.1040627

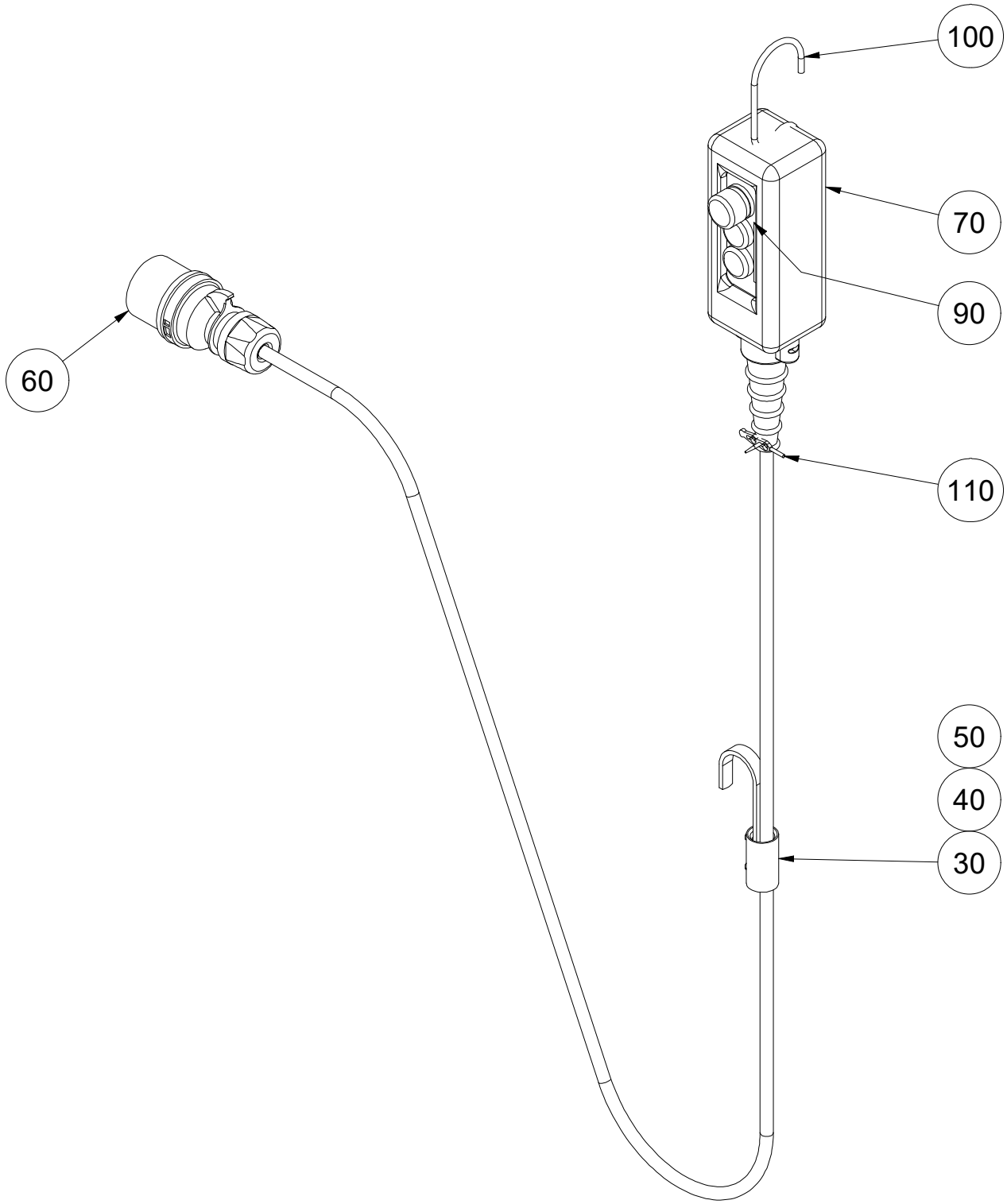

Ersatzteilliste	Datum / Date	Name	ID: 01433
erstellt / created	25.01.2018	GEDA\galster	
geändert / changed	19.10.2023	galster	

GEDA®
GmbH
Mertinger Str. 60
86663 Asbach-Bäumenheim

Zeichnungsnummer / Drawing number:

1109967.idw A

Ersatzteilliste / Spare part list

1109967 A_01433 STEUERUNG MIT NOT-AUS 30M / MANUAL CONTROL 30M

Pos. / Item	Art.Nr. / Item. No.	Menge / Quantity	Einheit / Unit	Description	Bezeichnung		Sonderfarbe (S) / Special Color (S)	Verschleißteil / Expendable part	Kommentar / Comment
0030	04126	1	STK	CLAMPING TUBE	KLEMMROHR				
0040	04128	1	STK	RELIEVING BOW	ENTLASTUNGSBÜGEL				
0050	04099	2	STK	CHEESE HEAD SCREW M5 X 16	ZYL-SCHRAUBE M5 X 16				
0060	03898	1	STK	PLUG CEE 7 X 16A BLUE	STECKER CEE 7 X 16A BLAU				
0070	03421	1	STK	HAND CONTROL	HÄNGETASTER				s.Zg.1185820
0090	14727	1	STK	SIGN -UP AND DOWN-	SCHILD -AUF-AB-				
0100	14755	1	STK	SUSPENSION HOOK	AUFHÄNGEBÜGEL				
0110	05104	1	STK	CABLE TIE 320MM	KABELBINDER 320MM				

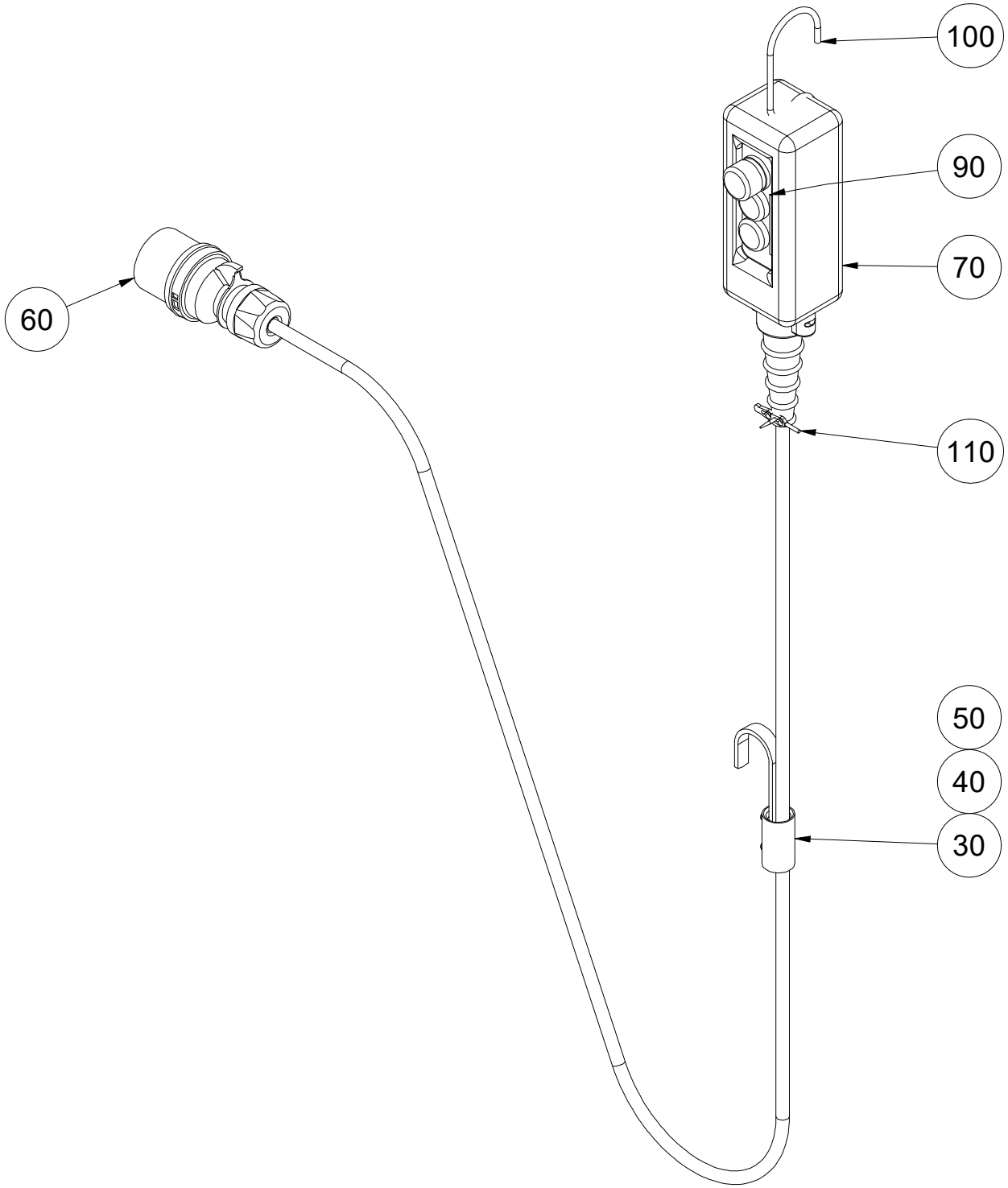

Ersatzteilliste	Datum / Date	Name	ID: 01434
erstellt / created	25.01.2018	GEDA\galster	
geändert / changed	19.10.2023	galster	

GEDA®
GmbH
Mertinger Str. 60
86663 Asbach-Bäumenheim

Zeichnungsnummer / Drawing number:

1109968.idw A

1109968 A_01434 STEUERUNG MIT NOT-AUS 50M / MANUAL CONTROL 50M

Pos. / Item	Art.Nr. / Item. No.	Menge / Quantity	Einheit / Unit	Description	Bezeichnung		Sonderfarbe (S) / Special Color (S)	Verschleißteil / Expendable part	Kommentar / Comment
0030	04126	1	STK	CLAMPING TUBE	KLEMMROHR				
0040	04128	1	STK	RELIEVING BOW	ENTLASTUNGSBÜGEL				
0050	04099	2	STK	CHEESE HEAD SCREW M5 X 16	ZYL-SCHRAUBE M5 X 16				
0060	03898	1	STK	PLUG CEE 7 X 16A BLUE	STECKER CEE 7 X 16A BLAU				
0070	03421	1	STK	HAND CONTROL	HÄNGETASTER				s.Zg.1185820
0090	14727	1	STK	SIGN -UP AND DOWN-	SCHILD -AUF-AB-				
0100	14755	1	STK	SUSPENSION HOOK	AUFHÄNGEBÜGEL				
0110	05104	1	STK	CABLE TIE 320MM	KABELBINDER 320MM				

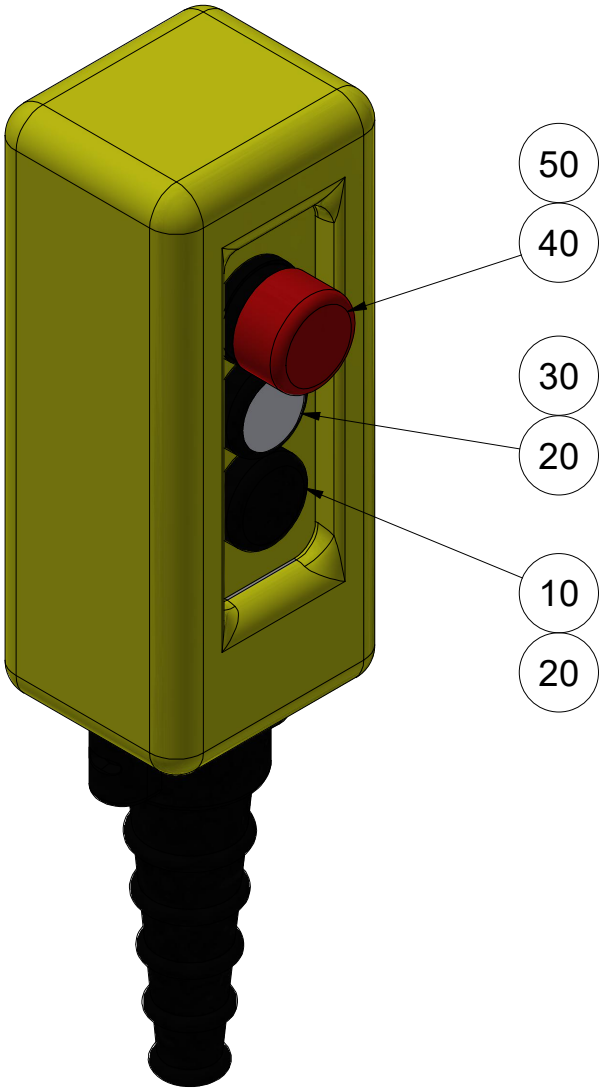

Ersatzteilliste	Datum / Date	Name	ID: 03421
erstellt / created	08.12.2020	GEDA\galster	
geändert / changed	19.10.2023	galster	

GEDA®
GmbH
Mertinger Str. 60
86663 Asbach-Bäumenheim

Zeichnungsnummer / Drawing number:

1185820.idw -

Ersatzteilliste / Spare part list

1185820 -_03421 HÄNGETASTER / HAND CONTROL

Pos. / Item	Art.Nr. / Item. No.	Menge / Quantity	Einheit / Unit	Description	Bezeichnung		Sonderfarbe (S) / Special Color (S)	Verschleißteil / Expendable part	Kommentar / Comment
0010	07827	1	STK	PUSH BUTTON BLACK	TASTE SCHWARZ				
0020	06527	2	STK	SWITCH BLOCK 1NC+2NO	SCHALTEINSATZ 1Ö+2S				
0030	21381	1	STK	PUSH BUTTON WHITE	TASTE WEIß				
0040	16270	1	STK	EMERGENCY-OFF BUTTON	TASTE NOT-AUS				
0050	07826	1	STK	SWITCH BLOCK -NC-	SCHALTEINSATZ -Ö-				